LongLife LED GmbH by HK
Adolf-Meyer-Str. 5
49828 Neuenhaus

Tel: +49 5941 2029960
Fax: +49 5941 2029969
E-Mail: info@longlife-led.de

Art.-Nr. 7200: Einbaustrahler Mini Livorno 3W CCT 2700K-6500K IP65 - Farbe: schwarz matt - Anzahl: 2x

Produktbilder

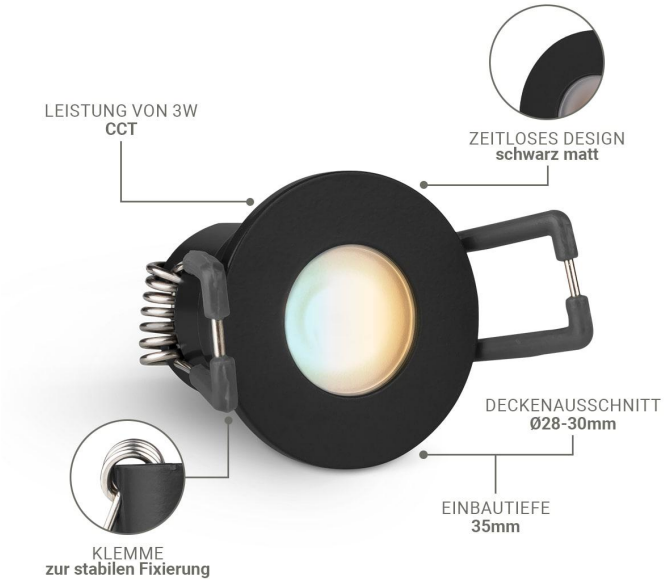
LEISTUNG VON 3W
CCT
ZEITLOSES DESIGN
schwarz matt
DECKENAUSSCHNITT
Ø28-30mm
EINBAUTIEFE
35mm
KLEMME
zur stabilen Fixierung

SCHUTZART
IP65

PLUG
& PLAY
Einfache Installation dank Stecksystem
Kein Anlernen erforderlich
Sofort per Fernbedienung steuerbar
1
2
3
WW
CW

NETZTEIL
(12V | 40W)
FERNBEDIENUNG
(Dimmen | Farbwechsel)
2 × LED SPOT
(CCT | 3W)
VERTEILER
(1×2-Wege | 1×3-Wege)
3×Endkappe
VERLÄNGERUNG
(2×1m | 1×2m | 1×5m)

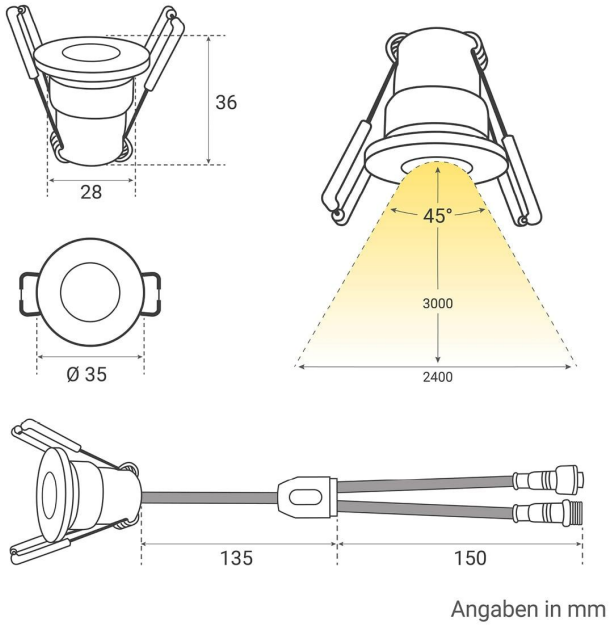
36
28
Ø 35
45°
3000
2400
135
150
Angaben in mm

Einbaustrahler 2er Set
Installationsbeispiel 1

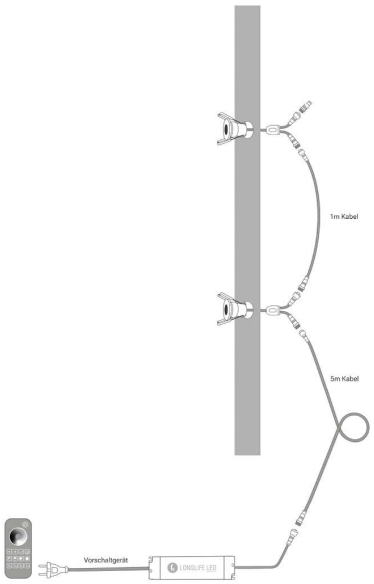

Einbaustrahler 2er Set
Installationsbeispiel 2

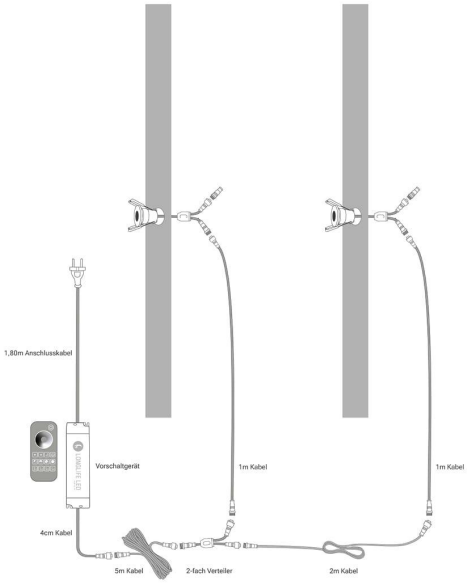

Produktbeschreibung

Einbaustrahler Mini 3W 2700K-6500K IP65

Speziell für Terrassen konzipiert, kombiniert der CCT Einbaustrahler Mini Stil und Vielseitigkeit in einem. Diese innovative Lichtquelle verbindet Design mit Funktionalität und bietet eine anpassbare Beleuchtung für diverse Anwendungen.

Vielseitige Anwendungsgebiete:

Der CCT Einbaustrahler Mini wurde **primär für die Beleuchtung von Terrassen** entwickelt. Seine robuste Bauweise und das durchdachte Design machen ihn jedoch auch zur idealen Wahl für **Terrassenüberdachungen**, **Dachüberstände**, **Verandas** und **Carports**. Darüber hinaus ist er dank seiner IP65-Bewertung auch für den Einsatz in **Badezimmern** geeignet. Die Kombination aus Funktionalität und Beständigkeit stellt sicher, dass er in verschiedenen Umgebungen sowohl optisch als auch technisch überzeugt.

Merkmale im Überblick:

- **Plug and Play:** Einfache Installation ohne Komplikationen – direkt einsatzbereit.
- **Farbvarianten:** Verfügbar in den Farben Anthrazit RAL 7016, Weiß RAL9016 und Silber, um jedem Ambiente gerecht zu werden.
- **Farbtemperatur-Anpassung:** Von einem gemütlichen Warmweiß 2700k bis zu einem erfrischenden Kaltweiß 6500k, inklusive Neutralweiß und Zwischentönen – alles steuerbar mit der beiliegenden Fernbedienung.
- **Intuitive Bedienung:** Eine Fernbedienung für alle Strahler ermöglicht eine einfache Handhabung.
- **Dimmbarkeit:** Passen Sie die Intensität des Lichts nach Belieben an und schaffen Sie die gewünschte Stimmung.
- **Set-Optionen:** Je nach Bedarf in Sets von 2, 4, 6 oder 8 Stück erhältlich.
- **Modularität:** Problemlos erweiterbar, wobei alle zusätzlichen Strahler mit derselben Fernbedienung gesteuert werden können.
- **Ökonomisch:** Mit einem Verbrauch von nur 3 Watt ist er energieeffizient und umweltfreundlich.
- **Widerstandsfähigkeit:** Dank IP65-Zertifizierung optimal geschützt gegen Feuchtigkeit und Staub, ideal für den Außeneinsatz.

Hinweis: Batterien sind separat zu erwerben und nicht im Paket enthalten.

Wie installiert man die Terrassenbeleuchtung?
1
Bohren Sie ein Loch. (Ø 28–30mm | 35mm tief)
2
Verkabeln Sie die LED.
3
Klappen Sie die Federklemmen um.
4
Setzen Sie die LED in die Bohrung ein.
5
Verbinden Sie das Netzteil mit dem Strom.
6
Nun können Sie die LEDs einschalten.

?

Produktdaten

Allgemeine Produktdaten

Name	Einbaustrahler Mini Livorno 3W CCT 2700K-6500K IP65 - Farbe: schwarz matt - Anzahl: 2x
Artikelnummer / SKU	7200
Hersteller EAN	4063592028131
Hersteller	LongLife LED GmbH by HK

Rechtliche Produktdaten

Gesetzliche Gewährleistung	2 Jahre
Herkunftsland	China
LED-Lichtfarbe	CCT
Schutzart (IP)	IP65
Abstrahlwinkel	45 Grad
Form	rund
Farbtemperatur	2700 K bis 6500 K
Produktfarbe	schwarz

Produkteigenschaften Leuchtmittel CCT

CCT Modus	fade