LONGLIFE LED GmbH by HK

LongLife LED GmbH by HK
Adolf-Meyer-Str. 5
49828 Neuenhaus

Tel: +49 5941 2029960
Fax: +49 5941 2029969
E-Mail: info@longlife-led.de

Art.-Nr. 7183: Einbaustrahler Mini Livorno 3W RGBW IP65 - Farbe: schwarz matt - Anzahl: 12x

Produktbilder






LEISTUNG VON 3W
RGBW
ZEITLOSES DESIGN
schwarz matt
DECKENAUSSCHNITT
Ø28-30mm
EINBAUTIEFE
35mm
KLEMME
zur stabilen Fixierung


SCHUTZART
IP65



PLUG & PLAY

- Einfache Installation dank Stecksystem
- Kein Anlernen erforderlich
- Sofort per Fernbedienung steuerbar











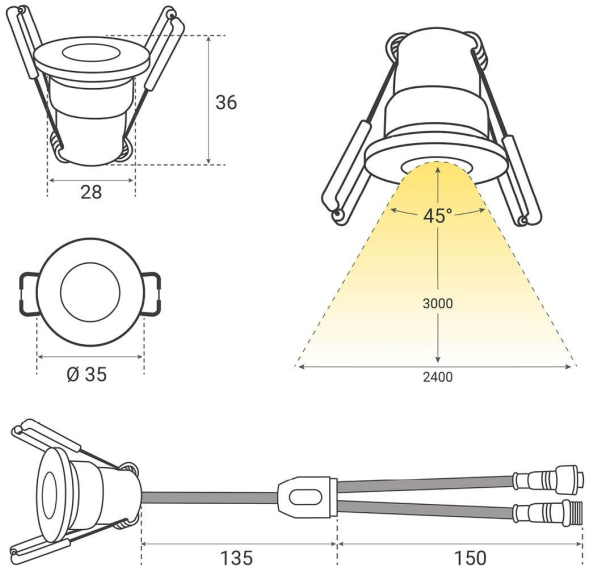

Angaben in mm







Einbaustrahler 12er Set
Installationsbeispiel 1

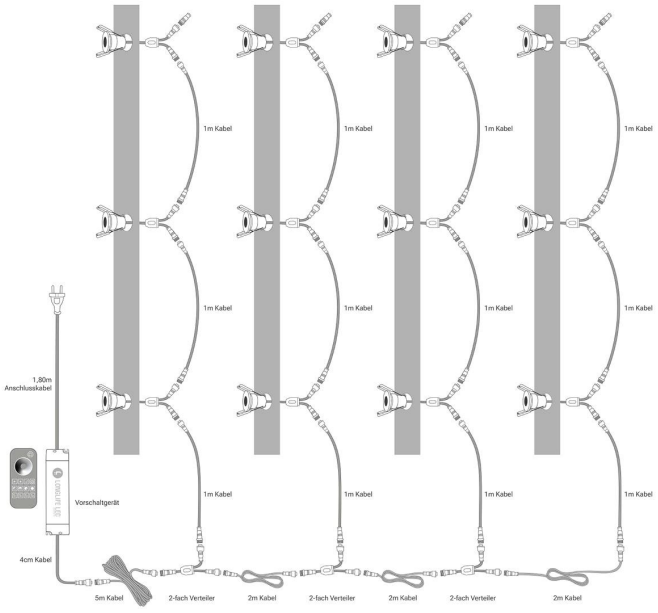

Einbaustrahler 12er Set
Installationsbeispiel 2

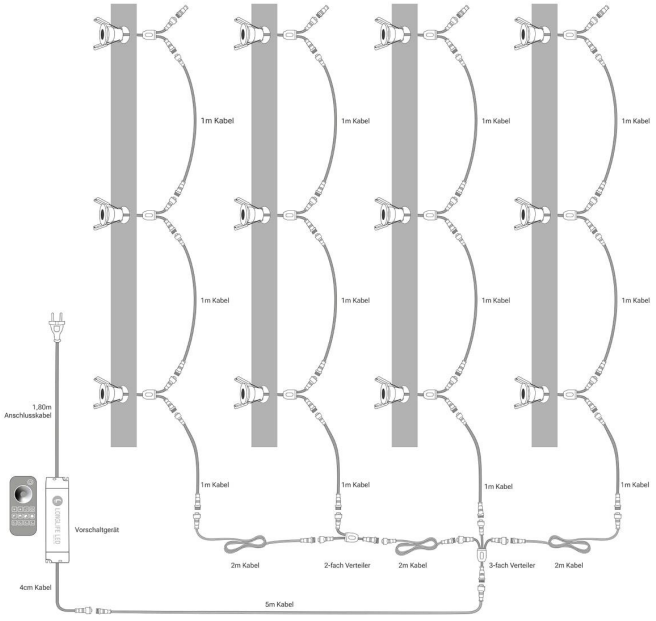

Einbaustrahler 12er Set
Installationsbeispiel 3

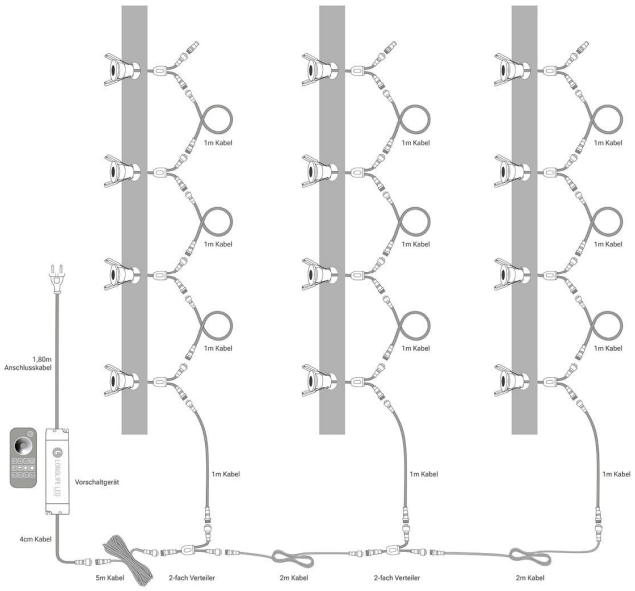

Einbaustrahler 12er Set
Installationsbeispiel 4

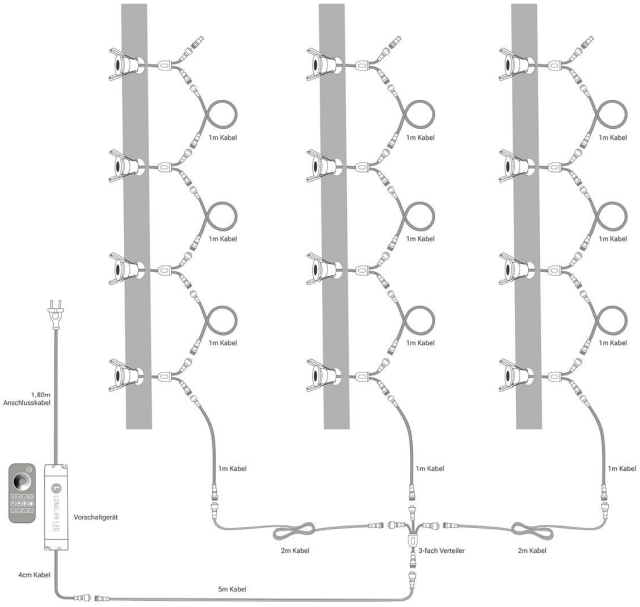


167
44,5
29,8
RF Constant Voltage LED Driver
LONGLIFE LED
SELV
RoHS

Produktbeschreibung

Einbaustrahler Mini 3W RGBW IP65

Eleganz trifft auf Funktionalität mit dem Einbaustrahler Mini. Dieses hochwertige Beleuchtungselement ist nicht nur ein Hingucker, sondern bietet auch eine zuverlässige und effiziente Lichtquelle für Ihr Zuhause.

Perfekt für diverse Anwendungsbereiche:

Der Einbaustrahler wurde **primär für Terrassen** entwickelt und schafft dort eine stimmungsvolle Atmosphäre, die Ihre Abende im Freien verschönert. Doch seine Vielseitigkeit ermöglicht den Einsatz auch in **Dachüberständen**, **Verandas**, **Carports** und **Badezimmern**. Dank seiner IP65-Bewertung ist er bestens gegen jede Wetterlage geschützt und garantiert eine lange Lebensdauer, selbst in anspruchsvollen Umgebungen.

Hauptmerkmale unserer LED Terrassenbeleuchtung:

- **Plug and Play:** Einfache und unkomplizierte Installation – sofort einsatzbereit.
- **Farbvarianten:** Erhältlich in Anthrazit RAL 7016, Weiß RAL9016 und elegantem Silber, passend zu verschiedenen Stilrichtungen.
- **RGBW Beleuchtung:** RGBW-Leuchten zaubern ein breites Farbspektrum und lassen Weißlicht dank der zusätzlichen weißen LED klar und lebendig erscheinen.
- **Intuitive Bedienung:** Eine Fernbedienung für alle Strahler sorgt für Benutzerfreundlichkeit und Komfort.
- **Set-Optionen:** Verfügbar in Sets von 2, 4, 6, 8, 10 oder 12 Stück, je nach individuellem Bedarf.
- **Erweiterbar:** Einfach erweiterbar, wobei alle zusätzlichen Strahler mit derselben Fernbedienung gesteuert werden können.
- **Sparsam:** Mit 3 Watt Verbrauch steht er für Energieeffizienz und Nachhaltigkeit.
- **Dimmbarkeit:** Die Helligkeit des Strahlers kann bequem über die mitgelieferte Fernbedienung angepasst werden.
- **Widerstandsfähigkeit:** Dank IP65-Zertifizierung ist er optimal gegen Feuchtigkeit und Staub geschützt.

Hinweis: Batterien sind nicht im Lieferumfang enthalten und müssen separat erworben werden.

Wie installiert man die Terrassenbeleuchtung?

1



Bohren Sie ein Loch. (Ø 28–30mm | 35mm tief)

2



Verkabeln Sie die LED.

3



Klappen Sie die Federklemmen um.

4



Setzen Sie die LED in die Bohrung ein.

5



Verbinden Sie das Netzteil mit dem Strom.

6



Nun können Sie die LEDs einschalten.

?

Produktdaten

Allgemeine Produktdaten

Name	Einbaustrahler Mini Livorno 3W RGBW IP65 - Farbe: schwarz matt - Anzahl: 12x
Artikelnummer / SKU	7183
Hersteller	LongLife LED GmbH by HK

Rechtliche Produktdaten

Gesetzliche Gewährleistung	2 Jahre
Herkunftsland	China
Abstrahlwinkel	45 Grad
Form	rund
Produktfarbe	schwarz