LONGLIFE LED GmbH by HK

LongLife LED GmbH by HK
Adolf-Meyer-Str. 5
49828 Neuenhaus

Tel: +49 5941 2029960
Fax: +49 5941 2029969
E-Mail: info@longlife-led.de

Art.-Nr. 7122: LED Linearleuchte Click CCT Schwarz - Ausführung: 200 cm, 80 W

Produktbilder



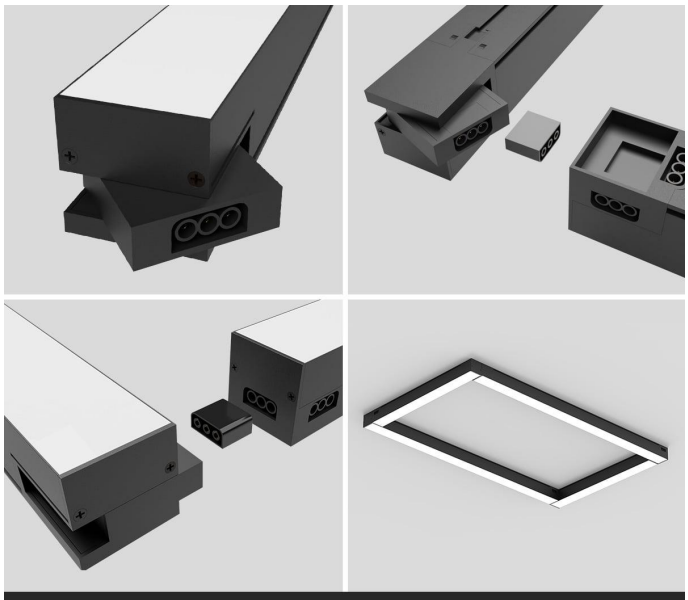

Vielseitiges Stecksystem

Kompatibel mit verschiedenen Längen für individuelle Lichtakzente



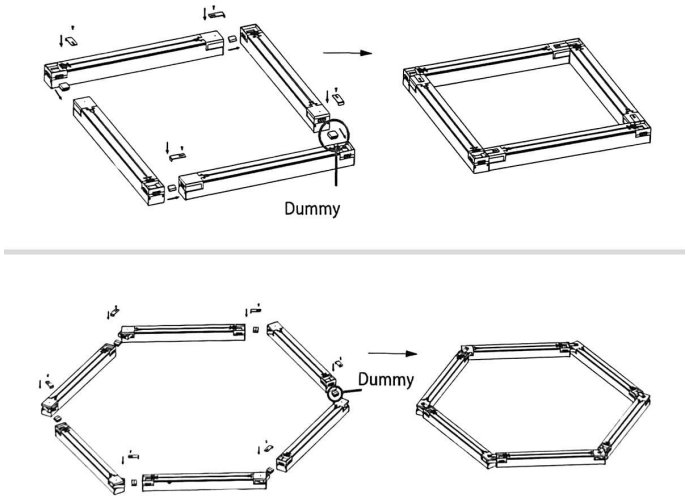

Quadratische Anordnung der Linearleuchten

Am Ende des Quadrats ist ein Dummy Verbinder erforderlich.
Es darf nur ein Dummy verwendet werden. (siehe Abbildung)

LIEFERUMFANG:

1. LED Linearleuchte
2. Montagematerial:
   1 × Befestigungsmaterial
   1 × Verbinder
   1 × Dummy Verbinder
   4 × Endkappe



1



2

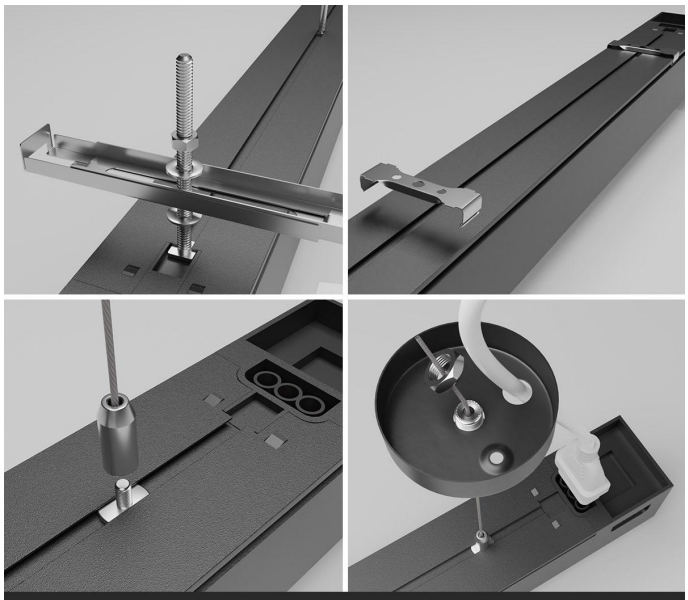

Verschiedene Montageoptionen möglich

Ein-/Aufbaumontage oder Seilabhängung (Art. Nr.: 7123, 7124, 7125)



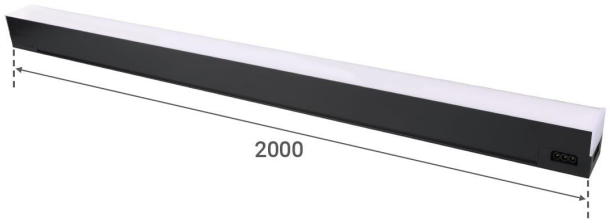

Angaben in mm

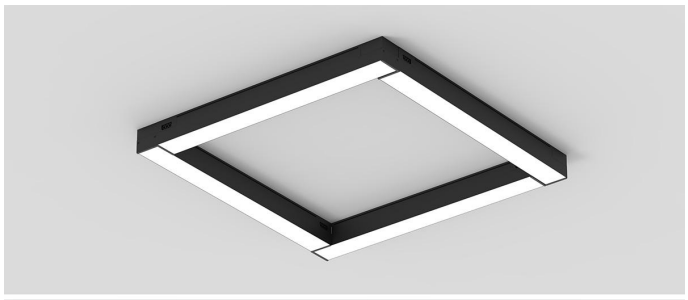

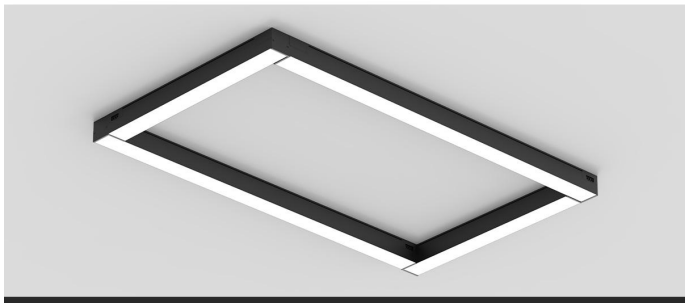

Unendliche Kombinationsmöglichkeiten

Beispiele für quadratische Designs mit 4 Leuchten





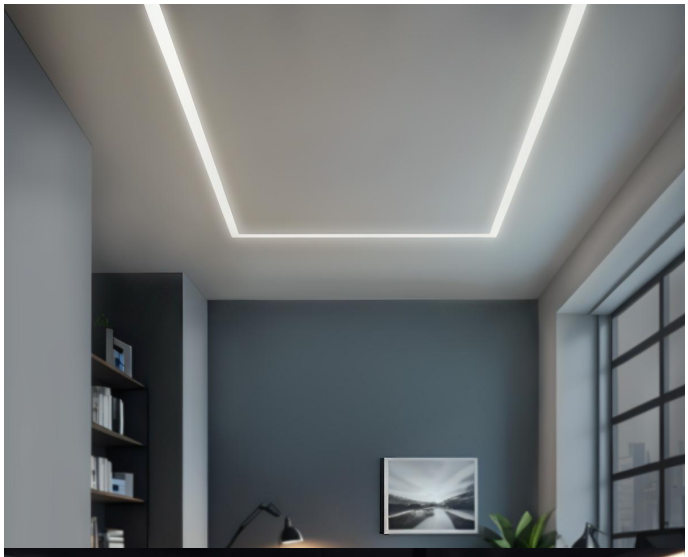

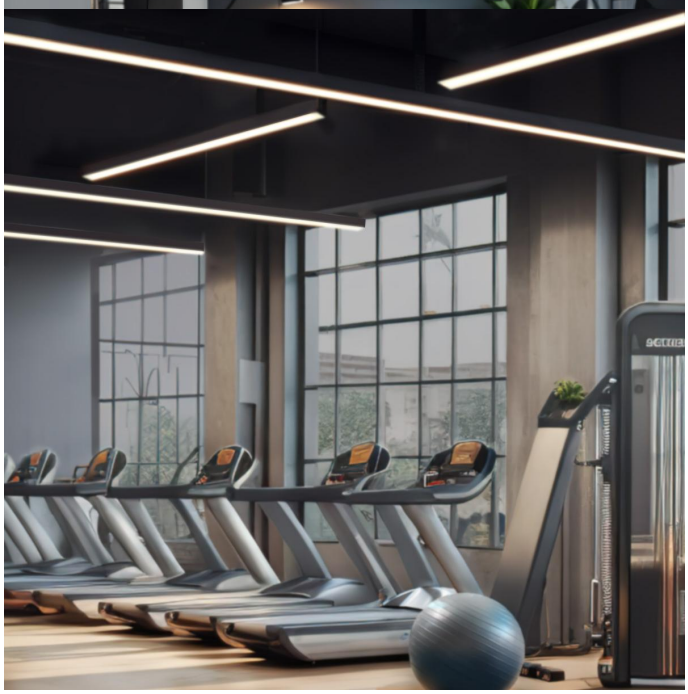



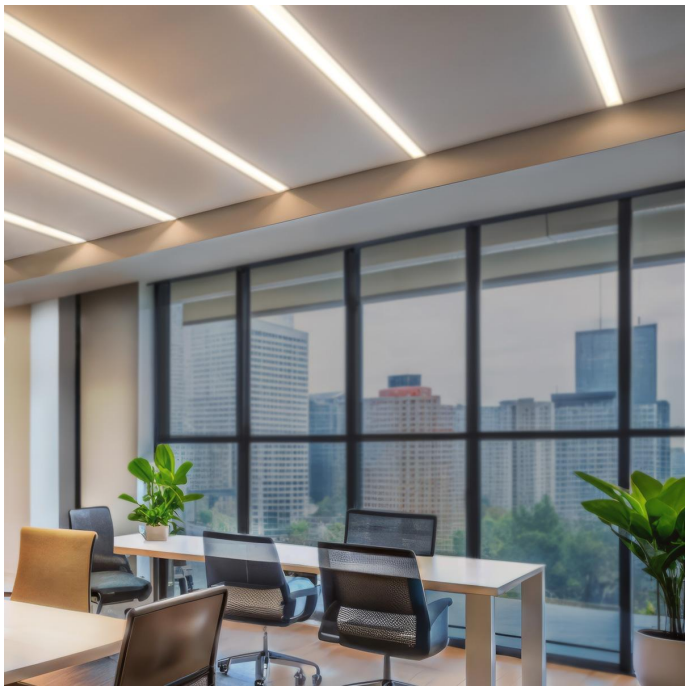

Produktbeschreibung

LED Linearleuchte Click 200 cm – flexible Beleuchtung für moderne Räume

Gestalten Sie Ihre Beleuchtung individuell mit der schwarzen LED Linearleuchte Click CCT. Mit 200 cm Länge, 80 W Leistung und 6400 Lumen eignet sie sich für großzügige Beleuchtungskonzepte in Büros, Verkaufsräumen und gewerblichen Innenbereichen. Das modulare Stecksystem ermöglicht die Kombination mit weiteren Linearleuchten unterschiedlicher Längen. So entstehen gerade Lichtlinien oder kreative geometrische Anordnungen, die sich harmonisch in moderne Raumkonzepte integrieren lassen.

Anwendungsbereiche

Die LED Linearleuchte eignet sich für Arbeitsplätze, Konferenzräume, Einzelhandel, Fitnessstudios sowie trockene Industrie- und Lagerbereiche. Dank der drei wählbaren Farbtemperaturen von 3000 K, 4000 K und 6500 K lässt sich die Lichtwirkung an verschiedene Nutzungsbereiche anpassen. Warmweiß schafft eine einladende Atmosphäre, Neutralweiß unterstützt eine sachliche Arbeitsumgebung und Kaltweiß eignet sich für funktionale Beleuchtungskonzepte.

Vorteile im Alltag

Der Abstrahlwinkel von 100° sorgt für eine breite Lichtverteilung. Über das Click-Stecksystem lassen sich passende Module zu längeren Lichtlinien verbinden. Auch eine Kombination verschiedener Längen ist möglich. Für die Installation stehen Aufputz-, Pendel- und Einbaumontage zur Verfügung, wobei je nach Montageart zusätzliches Zubehör benötigt wird. Das schwarze Gehäuse setzt dabei einen modernen gestalterischen Akzent.

Warum dieses Produkt die richtige Wahl ist

- **Flexible Lichtgestaltung:** Modulares Click-System für individuelle Leuchtenanordnungen.
- **Drei Lichtfarben:** 3000 K, 4000 K oder 6500 K für unterschiedliche Raumkonzepte.
- **Breite Ausleuchtung:** 6400 Lumen und 100° Abstrahlwinkel für großzügige Innenbereiche.
- **Vielseitige Montage:** Aufputz-, Pendel- oder Einbaumontage mit entsprechendem Zubehör.

Lieferumfang: 1 LED Linearleuchte Click mit 200 cm Länge und 80 W sowie Befestigungsmaterial, Verbinder, Dummy-Verbinder und Endkappen. Ein separates Anschlusskabel und gegebenenfalls ein zusätzliches Montageset werden benötigt. **Wichtig:** Das Angebot umfasst eine einzelne Leuchte. Für geometrische Formen wie im Titelbild werden mindestens vier Leuchten benötigt. Die nicht dimmbare Leuchte ist mit IP20 ausschließlich für trockene Innenräume vorgesehen.

Produktdaten

Allgemeine Produktdaten

Name	LED Linearleuchte Click CCT Schwarz - Ausführung: 200 cm, 80 W
Artikelnummer / SKU	7122
EAN	4063592034934
Hersteller EAN	4063592034934
Hersteller	LongLife LED GmbH by HK

Rechtliche Produktdaten

Gesetzliche Gewährleistung	2 Jahre
Herkunftsland	China
Dimmbar	Nein
LED-Lichtfarbe	CCT
Schutzart (IP)	IP20
Farbwiedergabe	>80 Ra
Abstrahlwinkel	100 Grad
Farbtemperatur	3000 K, 4000 K, 6500 K
Produktfarbe	schwarz
Produktbreite	55 mm
Produktlänge	2000 mm
Produkthöhe	55 mm