LONGLIFE LED GmbH by HK

LongLife LED GmbH by HK
Adolf-Meyer-Str. 5
49828 Neuenhaus

Tel: +49 5941 2029960
Fax: +49 5941 2029969
E-Mail: info@longlife-led.de

Art.-Nr. 7121: LED Linearleuchte Click CCT Schwarz - Ausführung: 150cm 60W

Produktbilder

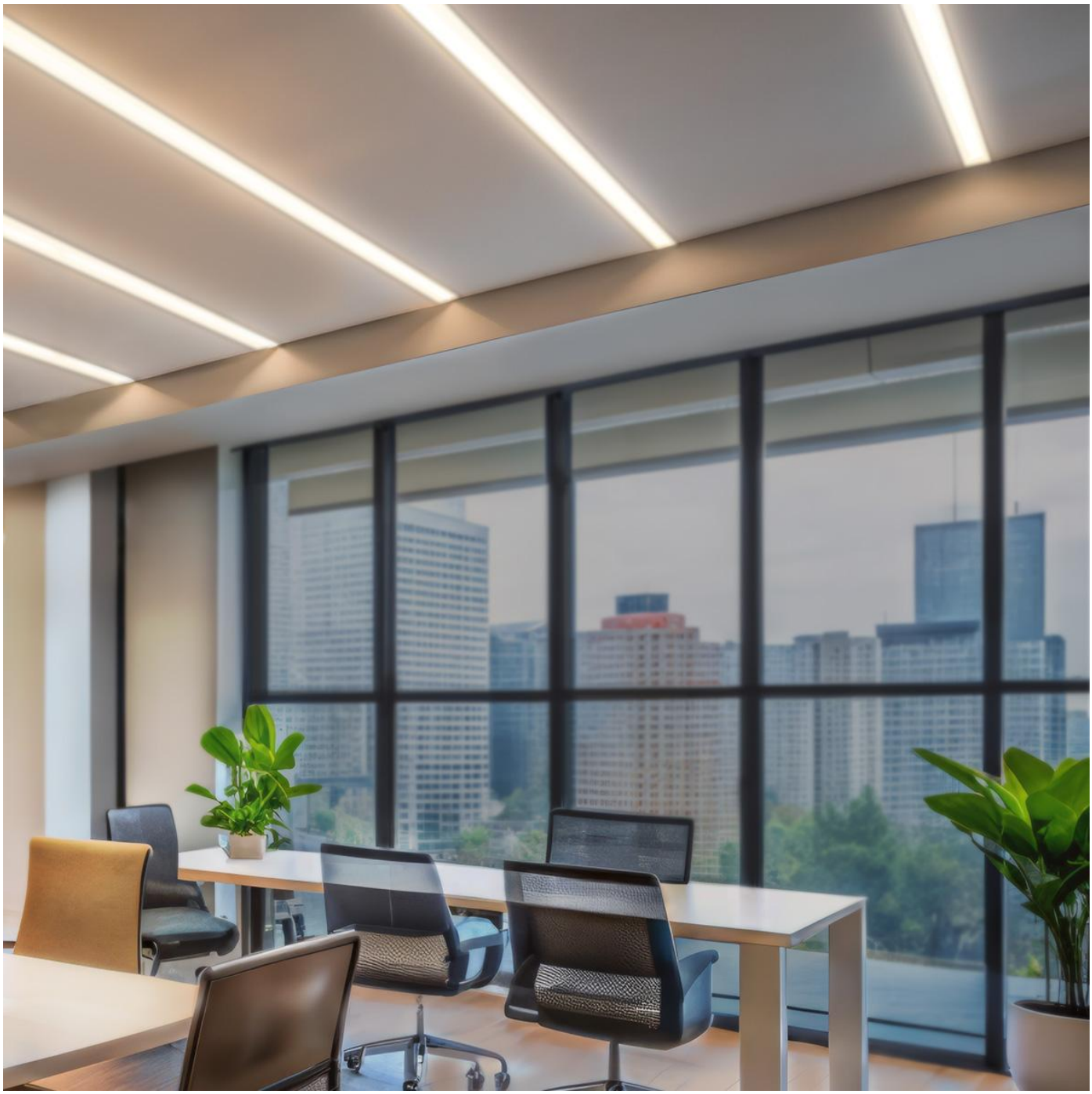

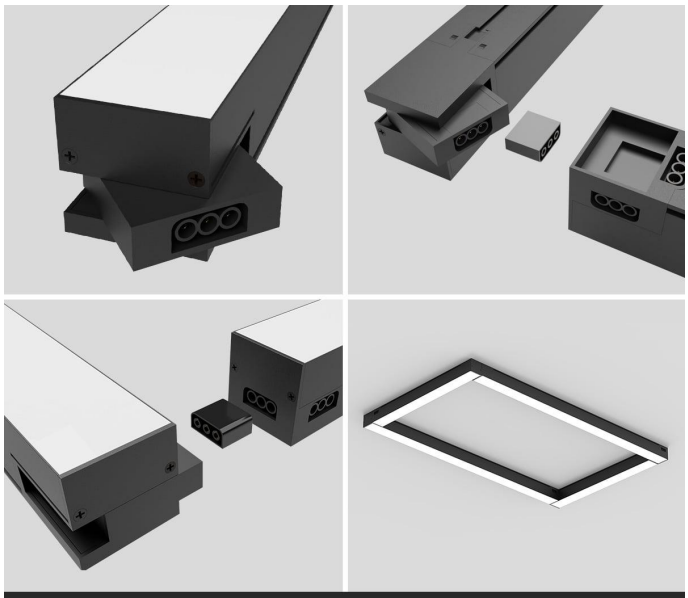

Vielseitiges Stecksystem

Kompatibel mit verschiedenen Längen für individuelle Lichtakzente

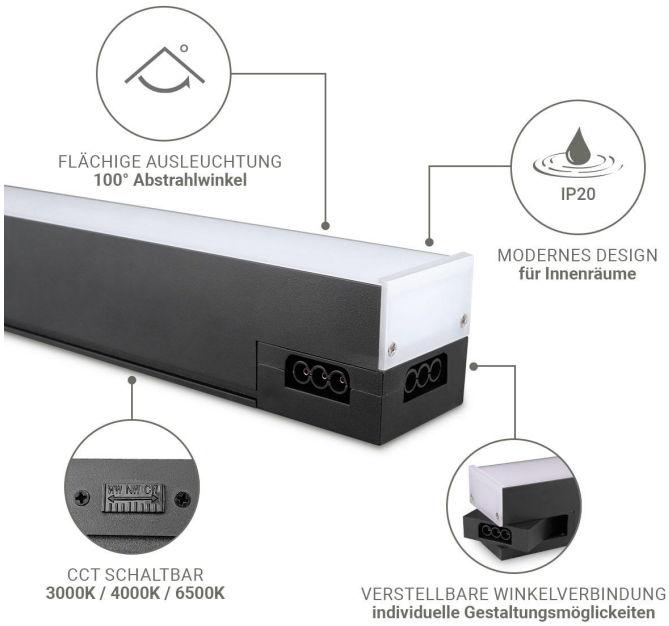

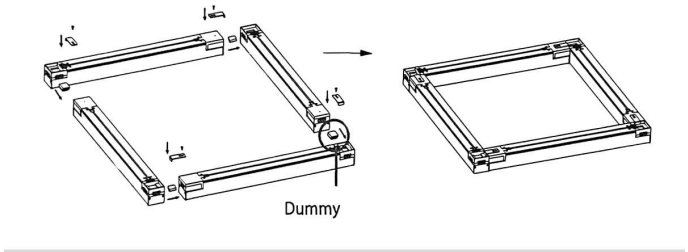

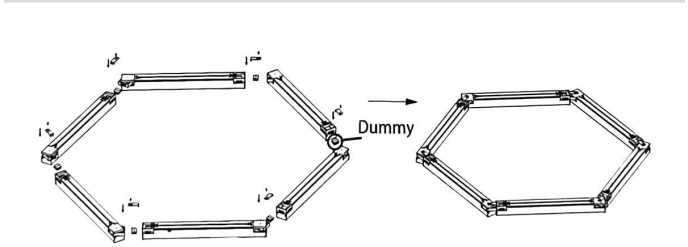

Quadratische Anordnung der Linearleuchten

Am Ende des Quadrats ist ein Dummy Verbinder erforderlich.
Es darf nur ein Dummy verwendet werden. (siehe Abbildung)

LIEFERUMFANG:

1. LED Linearleuchte
2. Montagematerial:
   1 × Befestigungsmaterial
   1 × Verbinder
   1 × Dummy Verbinder
   4 × Endkappe

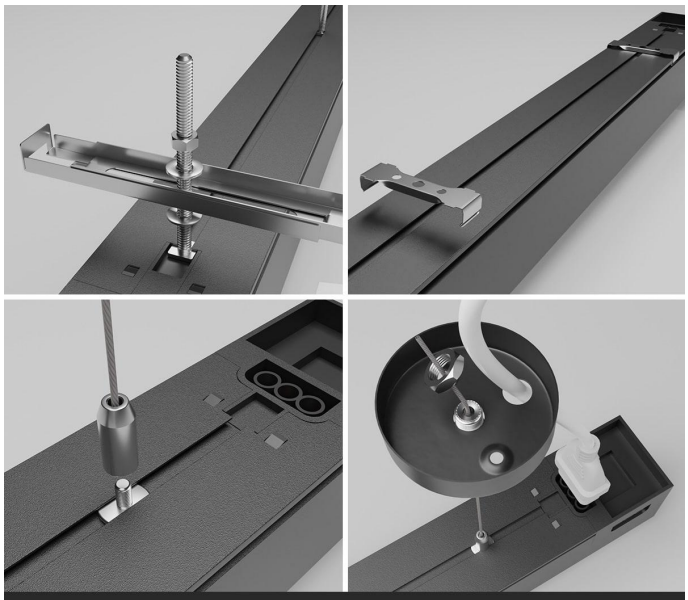

Verschiedene Montageoptionen möglich

Ein-/Aufbaumontage oder Seilabhängung (Art. Nr.: 7123, 7124, 7125)

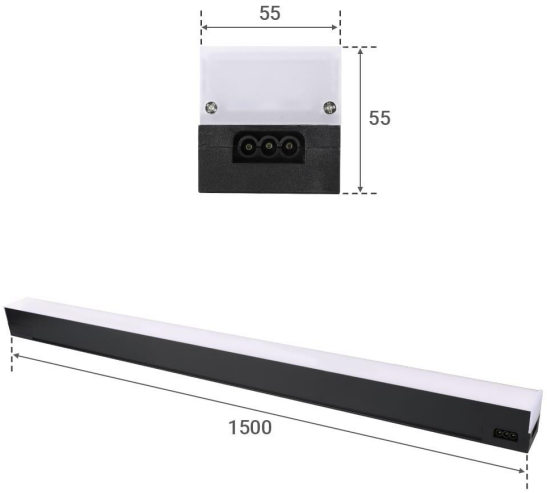

Angaben in mm

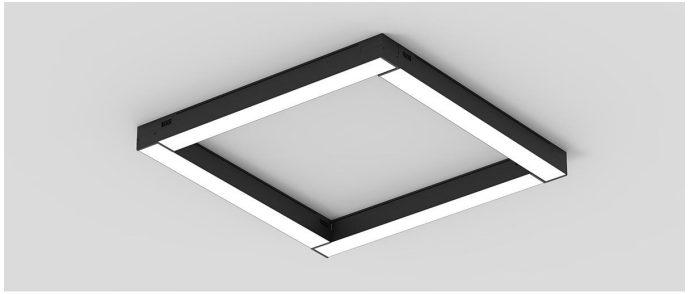

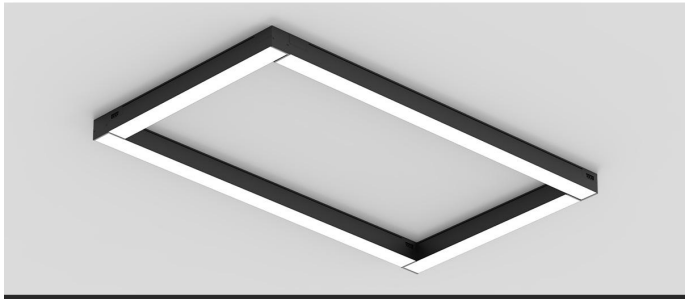

Unendliche Kombinationsmöglichkeiten

Beispiele für quadratische Designs mit 4 Leuchten

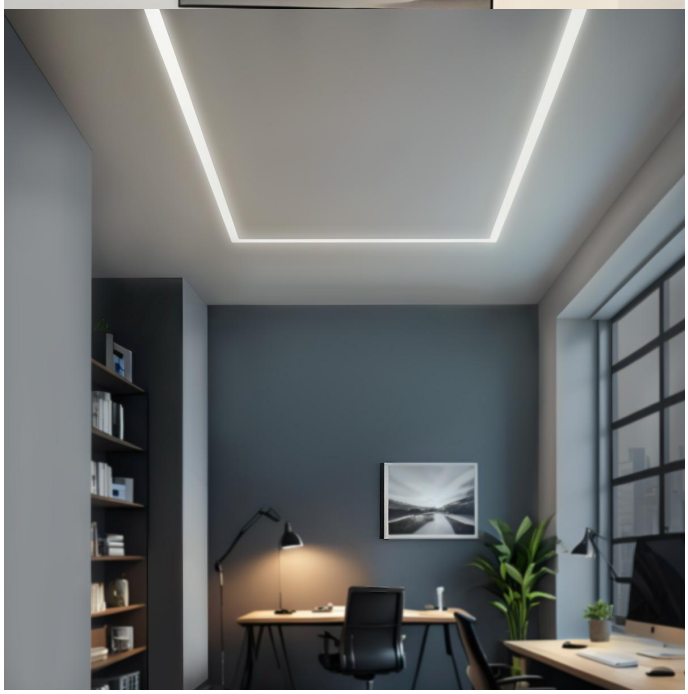

Produktbeschreibung

Modulare LED-Linearleuchten für kreative Lichtlösungen

Im Lieferumfang befindet sich nur **eine Leuchte + Zubehör**. Für Formen wie im Titelbild werden mind. 4 Leuchten benötigt

Unsere LED-Linearleuchten sind so konzipiert, dass sie sich einfach installieren und flexibel miteinander kombinieren lassen. Verschiedene Längen sind miteinander kompatibel, sodass Sie maßgeschneiderte Lichtmuster gestalten können.

Produktmerkmale

- **? Flexibles Design:** Unterschiedliche Längen für vielseitige Beleuchtungslösungen.
- **? Individuell anpassbar:** Farbtemperatur zwischen 3000K, 4000K und 6500K wählbar.
- **? Stecksystem:** Schnelle und unkomplizierte Verbindung mehrerer Module.
- **? Montageoptionen:** Aufputz-, Pendel- oder Einbaumontage (zusätzliche Komponenten erforderlich).
- **? Breiter Abstrahlwinkel:** 100° für gleichmäßige Lichtverteilung.
- **? Schutzklasse IP20:** Optimal für Innenbereiche.

Anwendungsgebiete

- **Büros & Arbeitsräume:** Perfekte Lichtverhältnisse für produktive Umgebungen.
- **Sport- und Fitnessbereiche:** Moderne Beleuchtung für optimale Trainingsatmosphäre.
- **Industrie & Gewerbe:** Robuste und langlebige Lichtlösung für große Flächen.
- **Supermärkte:** Gleichmäßige Ausleuchtung der Verkaufsflächen.

Lieferumfang

- 1x LED-Linearleuchte (150cm 60W)
- Montagematerial: Befestigungsmaterial, Verbinder, Dummy-Verbinder, Endkappen

Entdecken Sie die vielfältigen Gestaltungsmöglichkeiten mit unseren LED-Linearleuchten!

Produktdaten

Allgemeine Produktdaten

Name	LED Linearleuchte Click CCT Schwarz - Ausführung: 150cm 60W
Artikelnummer / SKU	7121
EAN	4063592034941
Hersteller	LongLife LED GmbH by HK

Rechtliche Produktdaten

Energieverbrauchskennzeichnung (nach EU 2019/2015)	F
EPREL-Eintragungsnummer	2067401
Garantie	2 Jahre
Herkunftsland	China
Dimmbar	Nein
Lichtfarbe	CCT
Schutzart (IP)	IP20
Farbwiedergabe	>80 Ra
Abstrahlwinkel	100 Grad
Farbtemperatur	3000 K, 4000 K, 6500 K

Produkteigenschaften - Elektrotechnische Angaben

Eingangsspannung (V)	230 V/DC
Energieverbrauch	60 W
Leistung	60 W
Lichtstrom	4800 Lumen
Nennlichtstrom	4800 Lumen

Produktbreite	55 mm
Produktlänge	1500 mm
Produkthöhe	55 mm