LONGLIFE LED GmbH by HK

LongLife LED GmbH by HK
Adolf-Meyer-Str. 5
49828 Neuenhaus

Tel: +49 5941 2029960
Fax: +49 5941 2029969
E-Mail: info@longlife-led.de

Art.-Nr. 7114: Einbaustrahler Mini Livorno 3W IP65 durchverbindbar - Lichtfarbe: Warmweiß 2700K - Farbe: silber

Produktbilder





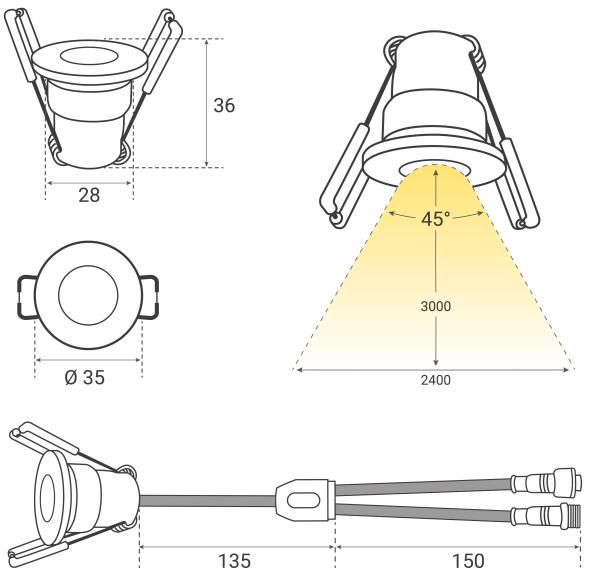

Angaben in mm






SCHUTZART
IP65


PLUG
& PLAY
Einfache Installation dank Stecksystem
Kein Anlernen erforderlich
Sofort per Fernbedienung steuerbar
1
2
3









Produktbeschreibung

Einbaustrahler Mini 3W IP65 durchverbindbar - Lichtfarbe: Warmweiß 2700K - Gehäusefarbe: silber

Erleben Sie die ideale Beleuchtung für Ihr Zuhause mit dem Einbaustrahler Mini 3W IP65. Dieser Strahler liefert ein warmweißes Licht von 2700K und überzeugt durch seine durchverbindbare Funktion sowie die elegante Gehäusefarbe in silber.
?? Optimal für feuchte Bereiche mit IP65 Schutz
?? Sparsamer Energieverbrauch von nur 3W
?? Warmweißes Licht bei 2700K
?? Abstrahlwinkel von 45 Grad
?? Einfache Einbaumontage mit 28mm Durchmesser
?? Kompatibel nur mit SETLINK Zubehör

Flexible Einsatzmöglichkeiten

Der Einbaustrahler Mini 3W IP65 ist speziell für den Einsatz in feuchten Umgebungen entwickelt worden. Perfekt geeignet für Badezimmer, Terrassendächer und Dachüberstände. Ideal auch zur Beleuchtung von Verandas, Carports und Feuchträumen. Der Strahler sorgt zudem in Gartenhäusern und Garagen für eine zuverlässige Beleuchtung. Entlang von Treppen installiert, bietet er zusätzliche Sicherheit. Sogar über der Dusche kann dieser Strahler problemlos eingesetzt werden.

Kompakte Bauweise

Der Mini-Strahler zeichnet sich durch seine geringe Einbautiefe aus. Mit einem Ausschnitt von 28 mm und einer Einbautiefe von 34 mm passt er in jede Decke und Veranda.

Hochwertige Materialien und Design

Gefertigt aus hochwertigem Aluminium mit einer feuchtigkeits- und UV-beständigen Pulverbeschichtung, ist der Einbaustrahler äußerst langlebig. Das wartungsfreie Aluminium zieht weder Staub noch Schmutz an, rostet nicht und verfärbt sich nicht.

Effiziente Beleuchtung und angenehmes Licht

Mit nur 3 Watt Energieverbrauch bietet der Strahler eine hohe Energieeffizienz. Das warmweiße Licht von 2700K schafft eine gemütliche Atmosphäre, ideal für Wohn- und Entspannungsbereiche. Der Abstrahlwinkel von 45 Grad sorgt für eine gezielte und effektive Ausleuchtung Ihrer Räume.

Einfache Installation und Erweiterungsmöglichkeiten

Die Einbaustrahler arbeiten mit einer sicheren 12-V-Niederspannung, sodass Sie die Strahler gefahrlos selbst installieren können. Die SETLINK Steckverbindung ermöglicht eine einfache Verlängerung der Anschlusskabel mit zusätzlichen Verlängerungskabeln, die in 1, 2 und 5 Metern erhältlich sind. Beachten Sie, dass dieser Strahler nur mit SETLINK Zubehör kompatibel ist, was eine sichere und einfache Verbindung gewährleistet.

Produktdaten

Allgemeine Produktdaten

Name	Einbaustrahler Mini Livorno 3W IP65 durchverbindbar - Lichtfarbe: Warmweiß 2700K - Farbe: silber
Artikelnummer / SKU	7114
EAN	4063592033142
Hersteller EAN	4063592033142
Hersteller	LongLife LED GmbH by HK

Rechtliche Produktdaten

Gesetzliche Gewährleistung	2 Jahre
Herkunftsland	China

Montageangaben

Montageart	Einbau
Einbautiefe	34 mm
Einbaudurchmesser	28 mm
LED-Lichtfarbe	warmweiß
Schutzart (IP)	IP65
Abstrahlwinkel	45 Grad
Form	rund
Farbtemperatur	2700 K
Produktfarbe	silber
Gehäusefarbe	silber / chrom