LONGLIFE LED GmbH by HK

LongLife LED GmbH by HK
Adolf-Meyer-Str. 5
49828 Neuenhaus

Tel: +49 5941 2029960
Fax: +49 5941 2029969
E-Mail: info@longlife-led.de

Art.-Nr. 7089: LED Alu Eckprofil FreeCut 16x16mm mit LED 12V 4000K 1,5 Meter

Produktbilder



150cm





LIEFERUMFANG:

1. Alu-Profil
2. Zubehör:
   2 × Einspeisung
   4 × Montageclips
   2 × Endkappen



1



2

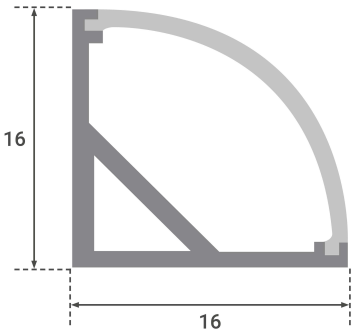

Angaben in mm

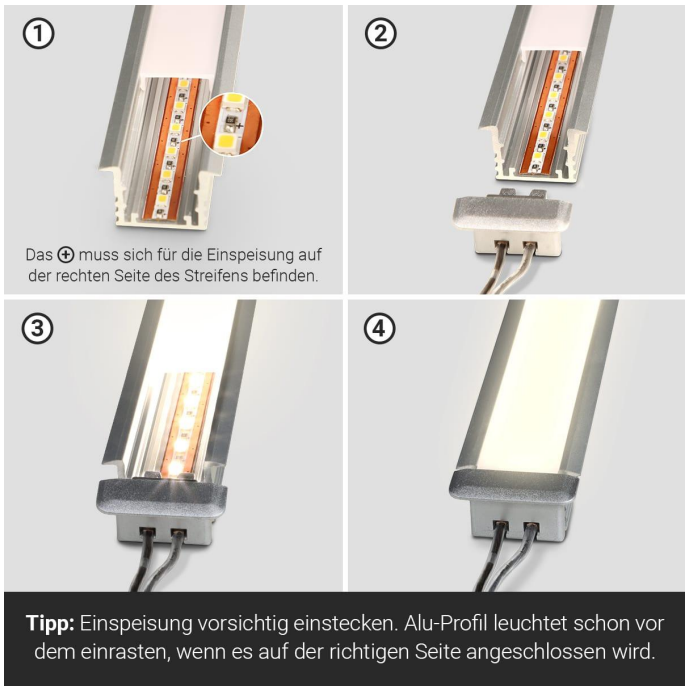
①
Das ⊕ muss sich für die Einspeisung auf der rechten Seite des Streifens befinden.
②
③
④
Tipp: Einspeisung vorsichtig einstecken. Alu-Profil leuchtet schon vor dem einrasten, wenn es auf der richtigen Seite angeschlossen wird.



Produktbeschreibung

LED Alu Eckprofil FreeCut 16x16mm mit LED 12V 4000K 1,5 Meter

Das LED Alu Eckprofil FreeCut 16x16mm bietet eine vielseitige Lösung für präzise Beleuchtung an Ecken und Kanten. Mit der FreeCut-Technologie können Sie das Profil ganz nach Bedarf zuschneiden und es optimal an jede Einbausituation anpassen. Die neutralweißen LEDs mit 4000K sorgen für eine klare und helle Ausleuchtung, ideal für Arbeits- und Wohnbereiche.

?? FreeCut-Funktion für flexible Anpassung in jeder Einbausituation
?? Perfekt für die Montage in Ecken und Kanten
?? Dimmbar mit passendem Zubehör
?? Neutralweißes Licht (4000K) für eine helle, klare Beleuchtung
?? Robustes Aluminiumprofil mit 180° Abstrahlwinkel für gleichmäßige Lichtverteilung

FreeCut-Funktion für flexible Anpassung in jeder Einbausituation

Die innovative FreeCut-Technologie ermöglicht es, das Profil an beliebiger Stelle zu kürzen, um es auf die gewünschte Länge anzupassen. Damit lässt sich das 1,5 Meter lange Eckprofil problemlos in Ecken und an Kanten montieren, um für optimale Beleuchtung zu sorgen.

Dimmbar mit passendem Zubehör

Um die Helligkeit dieser Profile stufenlos zu regulieren, ist **zusätzliches** Zubehör erforderlich. Beim Einsatz unserer beleuchteten Alu-Profile gibt es die Möglichkeit, die Lichtintensität individuell anzupassen. Mit einem passenden Dimmer können Sie die Beleuchtung ganz nach Ihrem Bedarf und für die jeweilige Stimmung einstellen. Bitte beachten Sie, dass der passende Dimmer **nicht** im Standard-Lieferumfang enthalten ist und separat erworben werden muss. Dieses essenzielle Zubehör ermöglicht es Ihnen, die Lichtverhältnisse in Ihren Räumen optimal zu gestalten und so eine angenehme Atmosphäre zu schaffen.

Perfekt für die Montage in Ecken und Kanten

Speziell für Ecken und Kanten entwickelt, bietet dieses Profil eine platzsparende Beleuchtungslösung, die sich diskret in die Raumarchitektur integriert. Es ist ideal für Akzentbeleuchtung in Wohnräumen, Fluren oder Küchen.

Neutralweißes Licht (4000K) für eine helle, klare Beleuchtung

Die neutralweißen LEDs mit 4000K bieten eine angenehme, klare Beleuchtung, die besonders für Arbeitsbereiche oder Räume geeignet ist, in denen eine helle Ausleuchtung erforderlich ist. Sie sorgt für eine gute Sichtbarkeit und ein angenehmes Lichtklima.

Robustes Aluminiumprofil mit 180° Abstrahlwinkel für gleichmäßige Lichtverteilung

Das langlebige Aluminiumprofil sorgt für eine gleichmäßige Lichtverteilung mit einem 180° Abstrahlwinkel. So wird das Licht homogen gestreut, was zu einer blendfreien und angenehmen Beleuchtung führt, die sich perfekt für Ecken und Kanten eignet.

Produktdaten

Allgemeine Produktdaten

Name	LED Alu Eckprofil FreeCut 16x16mm mit LED 12V 4000K 1,5 Meter
Artikelnummer / SKU	7089
EAN	4063592035122
Hersteller EAN	4063592035122
Hersteller	LongLife LED GmbH by HK

Rechtliche Produktdaten

Gesetzliche Gewährleistung	2 Jahre
Herkunftsland	China
Dimmbar	Ja
LED-Lichtfarbe	neutralweiß
Nennlebensdauer	25000 Std.
Schutzart (IP)	IP20
Abstrahlwinkel	180 Grad
LED-Chip-Typ	COB/Filament
Eingebaute LEDs	Ja
Farbtemperatur	4000 K
Produktfarbe	alufarben
Produktlänge	1,500 m
Produktbreite	16 mm
Produktlänge	1500 mm
Produkthöhe	16 mm

Netto-Gewicht des Produktes	0,123 kg

Produkteigenschaften Alu-Profile

Aluprofilform	Einbauprofil