LongLife LED GmbH by HK
Adolf-Meyer-Str. 5
49828 Neuenhaus

Tel: +49 5941 2029960
Fax: +49 5941 2029969
E-Mail: info@longlife-led.de

Art.-Nr. 6992: Einbaustrahler Mini flach Torino 3W IP44 durchverbindbar - Lichtfarbe: CCT 2700K-5500K - Farbe: schwarz matt

Produktbilder

LEISTUNG VON 3W
CCT
ZEITLOSES DESIGN
schwarz matt
DECKENAUSSCHNITT
Ø 30mm
EXTRA FLACH
21mm Einbautiefe

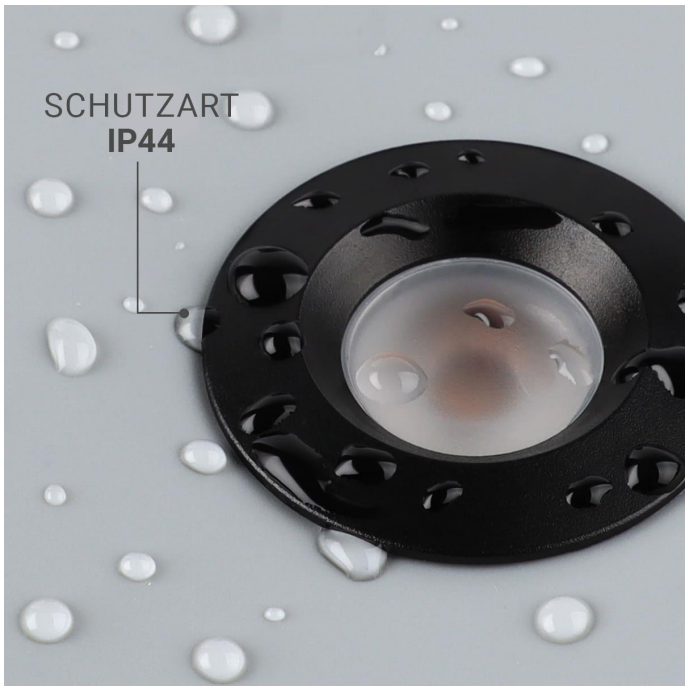
SCHUTZART
IP44

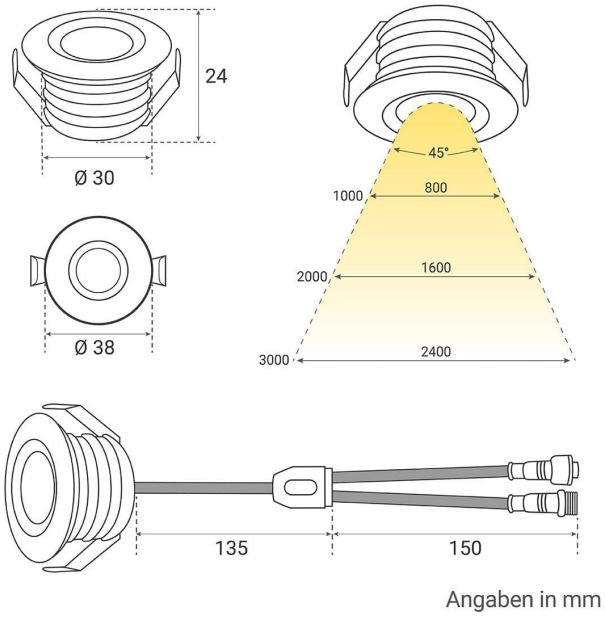
24
Ø 30
Ø 38
45°
1000
800
2000
1600
3000
2400
135
150
Angaben in mm

PLUG
& PLAY
Einfache Installation dank Stecksystem
Kein Anlernen erforderlich
Sofort per Fernbedienung steuerbar
1
2
3
WW
CW
S2
S3
S4

Produktbeschreibung

Einbaustrahler Mini flach Torino 3W IP44 durchverbindbar - Lichtfarbe: CCT 2700K-5500K - Farbe: schwarz matt

Erleben Sie eine anpassungsfähige und moderne Beleuchtung mit dem Einbaustrahler Mini 3W IP44. Dieser Strahler bietet einstellbare Lichtfarben von warmweiß bis kaltweiß (2700K-5500K) und überzeugt durch seine durchverbindbare Funktion sowie die elegante Gehäusefarbe in schwarz matt.

?? Hervorragend für feuchte Umgebungen dank IP44 Schutz
?? Energiesparend mit nur 3W
?? Anpassbare Lichtfarben von 2700K bis 5500K
?? Abstrahlwinkel von 45 Grad
?? Einfache Einbaumontage mit 30mm Durchmesser
?? Nur kompatibel mit SETLINK Zubehör

Vielseitige Anwendungsmöglichkeiten

Der Einbaustrahler Mini 3W IP44 ist ideal für feuchte Umgebungen. Perfekt für den Einsatz in Badezimmern, Terrassendächern und Dachüberständen. Auch zur Beleuchtung von Verandas, Carports und Feuchträumen ist er bestens geeignet. Der Strahler sorgt zudem in Gartenhäusern und Garagen für eine zuverlässige Beleuchtung. Installiert entlang von Treppen, bietet er zusätzliche Sicherheit. Selbst über der Dusche kann dieser Strahler problemlos verwendet werden.

Kompaktes Design

Der Mini-Strahler besticht durch seine geringe Einbautiefe. Mit einem Ausschnitt von 30 mm und einer Einbautiefe von 21 mm passt er nahtlos in jede Decke und Veranda. Sein kompaktes Design ermöglicht eine dezente und platzsparende Installation.

Hochwertige Materialien und ansprechendes Design

Gefertigt aus hochwertigem Aluminium mit einer feuchtigkeits- und UV-beständigen Pulverbeschichtung, ist der Einbaustrahler besonders langlebig. Dieses wartungsfreie Aluminium zieht weder Staub noch Schmutz an, rostet nicht und behält seine Farbe.

Effiziente Beleuchtung und flexibles Licht

Der Strahler bietet eine hohe Energieeffizienz bei einem Verbrauch von nur 3 Watt. Dank der einstellbaren Lichtfarben von 2700K bis 5500K können Sie die Beleuchtung nach Ihren Bedürfnissen anpassen. Der Abstrahlwinkel von 45 Grad sorgt für eine gezielte und effektive Ausleuchtung Ihrer Räume.

Einfache Installation und Erweiterung

Die Einbaustrahler arbeiten mit einer sicheren 12-V-Niederspannung, sodass sie gefahrlos selbst installiert werden können. Die SETLINK Steckverbindung ermöglicht eine einfache Verlängerung der Anschlusskabel mit zusätzlichen Verlängerungskabeln in Längen von 1, 2 und 5 Metern.

Beachten Sie, dass dieser Strahler nur mit SETLINK Zubehör kompatibel ist, was eine sichere und einfache Verbindung gewährleistet.

Produktdaten

Allgemeine Produktdaten

Name	Einbaustrahler Mini flach Torino 3W IP44 durchverbindbar - Lichtfarbe: CCT 2700K-5500K - Farbe: schwarz matt
Artikelnummer / SKU	6992
EAN	4063592033302
Hersteller EAN	4063592033302
Hersteller	LongLife LED GmbH by HK

Rechtliche Produktdaten

Gesetzliche Gewährleistung	2 Jahre
Herkunftsland	China

Montageangaben

Montageart	Einbau
Einbautiefe	28 mm
Einbaudurchmesser	32 mm
Dimmbar	Ja
LED-Lichtfarbe	CCT
Nennlebensdauer	50000 Std.
Schutzart (IP)	IP44
Farbwiedergabe	>80 Ra
Abstrahlwinkel	45 Grad
Farbtemperatur	2900 K, 2700 K, 3000 K, 3500 K, 4000 K, 4500 K, 5000 K, 5500 K, 4100 K, 5400 K
Produktfarbe	schwarz

Gehäusefarbe	schwarz
Produkthöhe	24 mm
Produktdurchmesser	38 mm
Netto-Gewicht des Produktes	0,123 kg