LONGLIFE LED GmbH by HK

LongLife LED GmbH by HK
Adolf-Meyer-Str. 5
49828 Neuenhaus

Tel: +49 5941 2029960
Fax: +49 5941 2029969
E-Mail: info@longlife-led.de

# Art.-Nr. 6768: Aufbau/Einbaustrahler Mini Bergamo 3W 2700K IP44 - Farbe: schwarz matt - Anzahl: 6x

## Produktbilder





**BERGAMO 6er Set**
Anschlussplan

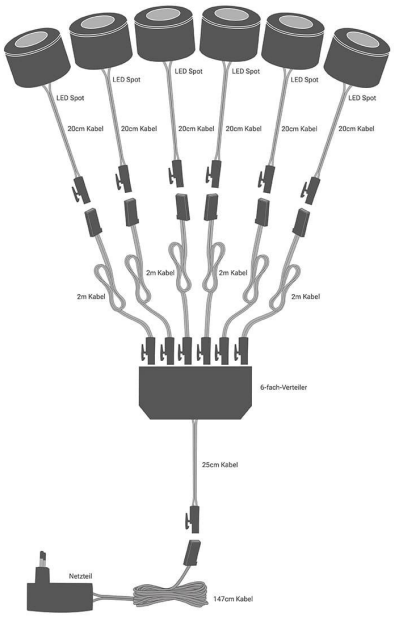




NETZTEIL
12V | 24W



6× LED SPOT
2700K | 3W



VERTEILER
6-fach-Verteiler



VERLÄNGERUNG
(6× 2m )





LEISTUNG VON 3W
**2700K warmweiß**

FLEXIBLE MONTAGE
**für Ein-/ Aufbau geeignet**





DURCHMESSER
**33mm**

EXTRA FLACH
**21mm Aufbauhöhe**




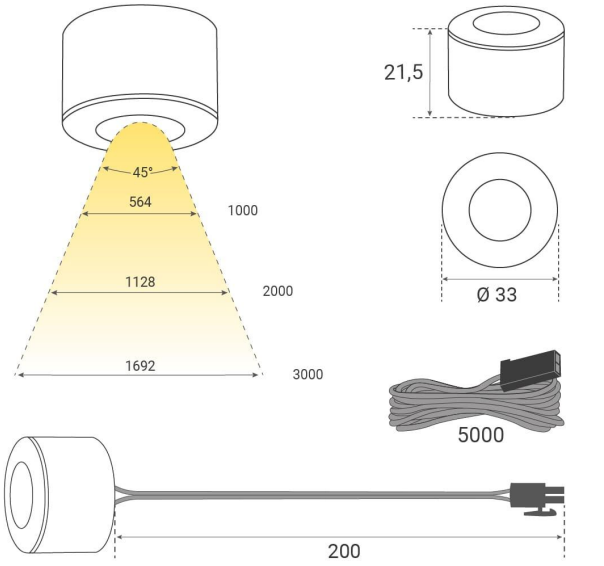


Angaben in mm



## Für den Ein-/Aufbau geeignet

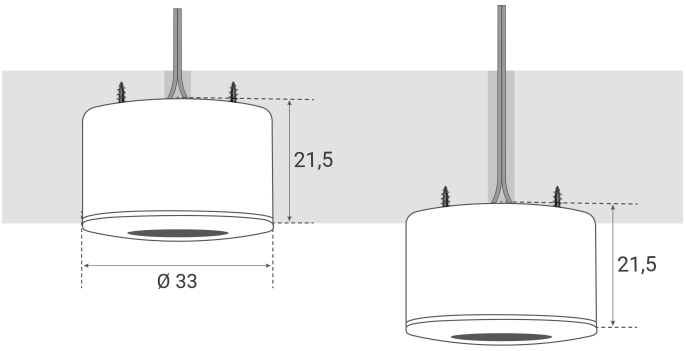


Angaben in mm







## Produktbeschreibung

# Aufbau/Einbaustrahler Mini Bergamo 3W 2700K IP44

Speziell für Terrassen konzipiert, kombiniert der Aufbau/Einbaustrahler Mini Stil und Vielseitigkeit in einem. Diese innovative Lichtquelle verbindet Design mit Funktionalität und bietet eine anpassbare Beleuchtung für diverse Anwendungen.

### Vielseitige Anwendungsgebiete:

Der Aufbau/Einbaustrahler Mini wurde primär für die Beleuchtung von Terrassen entwickelt. Seine robuste Bauweise und das durchdachte Design machen ihn jedoch auch zur idealen Wahl für Terrassenüberdachungen, Dachüberstände, Verandas und Carports. Darüber hinaus ist er dank seiner IP44-Bewertung auch für den Einsatz in Badezimmern geeignet. Die Kombination aus Funktionalität und Beständigkeit stellt sicher, dass er in verschiedenen Umgebungen sowohl optisch als auch technisch überzeugt.

### Merkmale im Überblick:

- **Plug and Play:** Einfache Installation ohne Komplikationen – direkt einsatzbereit.
- **Farbvarianten:** Verfügbar in den Farben Anthrazit RAL 7016, Weiß, Silber und schwarz matt, um jedem Ambiente gerecht zu werden.
- **Warmweiße Beleuchtung:** Die Lichtfarbe von 2700K schafft eine angenehme und einladende Atmosphäre.
- **Set-Optionen:** Je nach Bedarf in Sets von 2, 3, 4 und 6 Stück erhältlich.
- **Modularität:** Problemlos erweiterbar.
- **Steckverbindung:** Der Aufbau/Einbaustrahler Mini verfügt über eine Steckverbindung, die mit JST Stecker kompatibel ist, was eine einfache und flexible Erweiterung ermöglicht.
- **Ökonomisch:** Mit einem Verbrauch von nur 3 Watt ist er energieeffizient und umweltfreundlich.
- **Widerstandsfähigkeit:** Dank IP44-Zertifizierung optimal geschützt gegen Feuchtigkeit und Staub, ideal für den Außeneinsatz.

**Verweis:** Für eine anschauliche Darstellung der Installation, sehen Sie sich die Beispiele auf den letzten Bildern an.

# Produktdaten

## Allgemeine Produktdaten

| | |
|---|---|
| Name | Aufbau/Einbaustrahler Mini Bergamo 3W 2700K IP44 - Farbe: schwarz matt - Anzahl: 6x |
| Artikelnummer / SKU | 6768 |
| Hersteller | LongLife LED GmbH by HK |

## Rechtliche Produktdaten

| | |
|---|---|
| Gesetzliche Gewährleistung | 2 Jahre |
| Herkunftsland | China |

## Montageangaben

| | |
|---|---|
| Montageart | Aufbau, Einbau |
| LED-Lichtfarbe | warmweiß |
| Nennlebensdauer | 50000 Std. |
| Schutzart (IP) | IP44 |
| Farbwiedergabe | >80 Ra |
| Abstrahlwinkel | 45 Grad |
| Farbtemperatur | 2700 K |
| Produktfarbe | schwarz |
| Gehäusefarbe | schwarz |
| Produkthöhe | 22 mm |
| Produktdurchmesser | 33 mm |