LONGLIFE LED GmbH by HK

LongLife LED GmbH by HK
Adolf-Meyer-Str. 5
49828 Neuenhaus

Tel: +49 5941 2029960
Fax: +49 5941 2029969
E-Mail: info@longlife-led.de

# Art.-Nr. 6748: Einbaustrahler Mini Genova 3W RGBW IP65 - Farbe: acryl - Anzahl: 4x

## Produktbilder














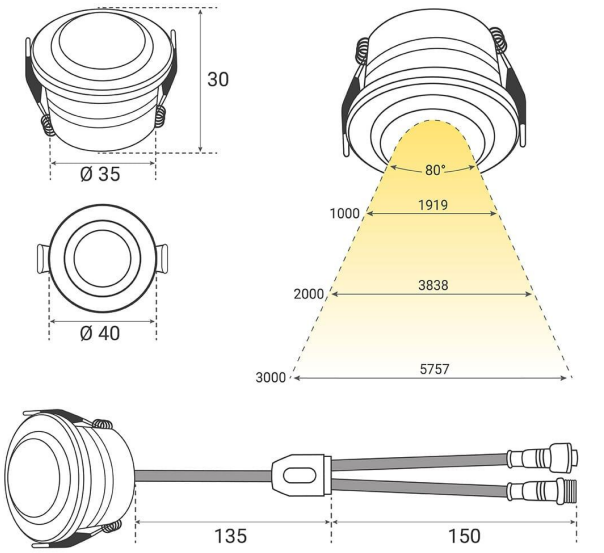


Angaben in mm

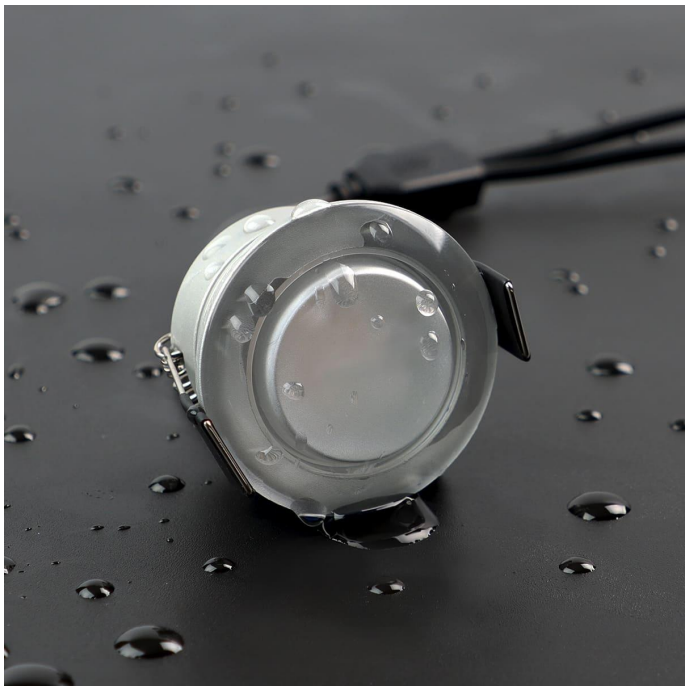




**Einbaustrahler 4er Set**
Installationsbeispiel 2

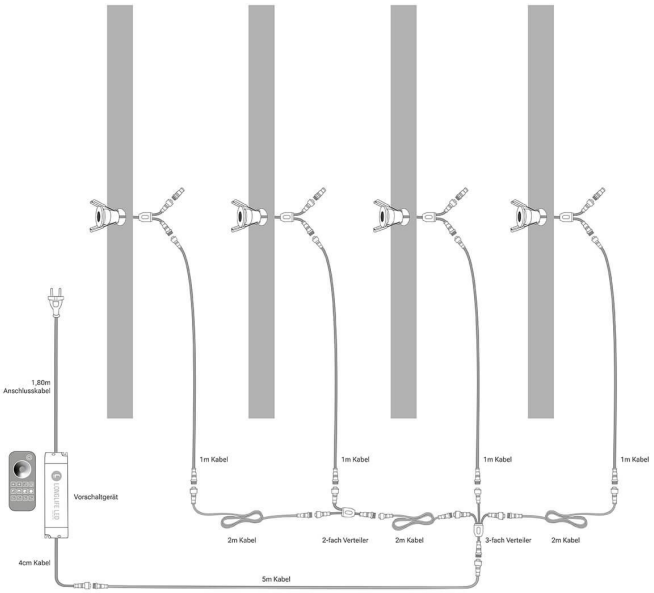


**Einbaustrahler 4er Set**
Installationsbeispiel 3

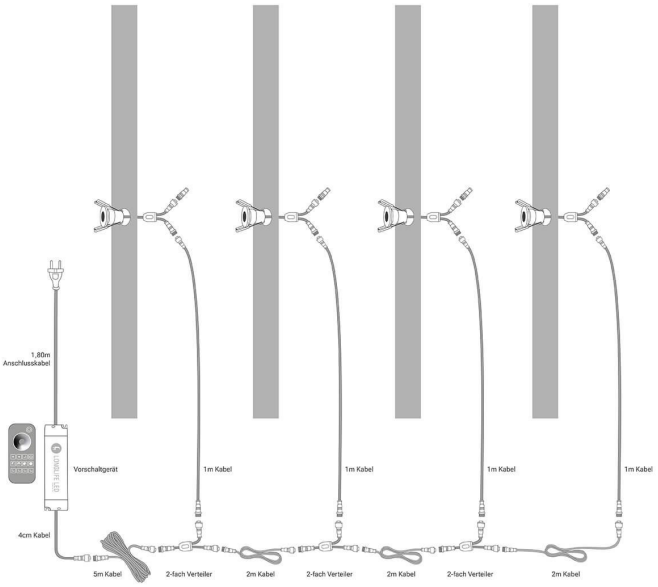

# PLUG & PLAY

- Einfache Installation dank Stecksystem
- Kein Anlernen erforderlich
- Sofort per Fernbedienung steuerbar




1



2



3









**Einbaustrahler 4er Set**
Installationsbeispiel 1

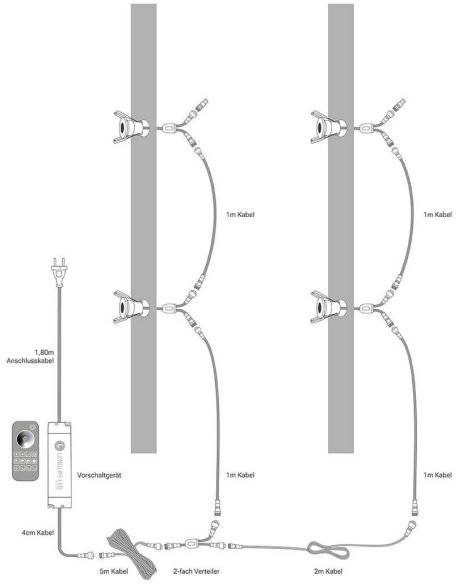


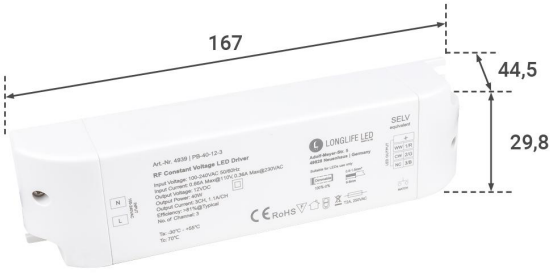

## Produktbeschreibung

# Einbaustrahler Mini Acryl Genova 3W RGBW IP65

Speziell für Terrassen konzipiert, kombiniert der Einbaustrahler Mini Acryl Stil und Vielseitigkeit in einem. Diese innovative Lichtquelle verbindet Design mit Funktionalität und bietet eine anpassbare Beleuchtung für diverse Anwendungen.

### Vielseitige Anwendungsgebiete:

Der RGBW Einbaustrahler Mini Acryl wurde primär für die Beleuchtung von Terrassen entwickelt. Seine robuste Bauweise und das durchdachte Design machen ihn jedoch auch zur idealen Wahl für Terrassenüberdachungen, Dachüberstände, Verandas und Carports. Darüber hinaus ist er dank seiner IP65-Bewertung auch für den Einsatz in Badezimmern geeignet. Die Kombination aus Funktionalität und Beständigkeit stellt sicher, dass er in verschiedenen Umgebungen sowohl optisch als auch technisch überzeugt.

### Merkmale im Überblick:

- **Plug and Play:** Einfache Installation ohne Komplikationen – direkt einsatzbereit.
- **Farbvarianten:** Verfügbar in den Farben Anthrazit RAL 7016, Weiß RAL 9016 , Silber und schwarz matt, um jedem Ambiente gerecht zu werden.
- **RGBW Beleuchtung:** RGBW-Leuchten zaubern ein breites Farbspektrum und lassen Weißlicht dank der zusätzlichen weißen LED klar und lebendig erscheinen.
- **Intuitive Bedienung:** Eine Fernbedienung für alle Strahler ermöglicht eine einfache Handhabung.
- **Dimmbarkeit:** Passen Sie die Intensität des Lichts nach Belieben an und schaffen Sie die gewünschte Stimmung.
- **Set-Optionen:** Je nach Bedarf in Sets von 2, 4, 6, 8, 10 und 12 Stück erhältlich.
- **Modularität:** Problemlos erweiterbar, wobei alle zusätzlichen Strahler mit derselben Fernbedienung gesteuert werden können.
- **Steckverbindung:** Der Einbaustrahler Mini verfügt über eine Steckverbindung, die mit Set Link kompatibel ist, was eine einfache und flexible Erweiterung ermöglicht.
- **Ökonomisch:** Mit einem Verbrauch von nur 3 Watt ist er energieeffizient und umweltfreundlich.
- **Widerstandsfähigkeit:** Dank IP65-Zertifizierung optimal geschützt gegen Feuchtigkeit und Staub, ideal für den Außeneinsatz.

**Hinweis:** Batterien sind separat zu erwerben und nicht im Paket enthalten.
**Verweis:** Für eine anschauliche Darstellung der Installation, sehen Sie sich die Beispiele auf den letzten Bildern an.

?

# Produktdaten

## Allgemeine Produktdaten

| | |
|---|---|
| Name | Einbaustrahler Mini Genova 3W RGBW IP65 - Farbe: acryl - Anzahl: 4x |
| Artikelnummer / SKU | 6748 |
| EAN | 4063592039502 |
| Hersteller EAN | 4063592039502 |
| Hersteller | LongLife LED GmbH by HK |

## Rechtliche Produktdaten

| | |
|---|---|
| Gesetzliche Gewährleistung | 2 Jahre |
| Herkunftsland | China |

## Montageangaben

| | |
|---|---|
| Montageart | Einbau |
| Einbaudurchmesser | 35 mm |
| Dimmbar | Ja |
| LED-Lichtfarbe | RGBW |
| Nennlebensdauer | 50000 Std. |
| Schutzart (IP) | IP65 |
| Farbwiedergabe | >80 Ra |
| Abstrahlwinkel | 45 Grad |
| Farbtemperatur | 2700 K |
| Produktfarbe | transparent |
| Rahmenfarbe | silber |
| Produkthöhe | 30 mm |

| | |
|---|---|
| Produktdurchmesser | 40 mm |
| Netto-Gewicht des Produktes | 1,852 kg |