LONGLIFE LED GmbH by HK

LongLife LED GmbH by HK
Adolf-Meyer-Str. 5
49828 Neuenhaus

Tel: +49 5941 2029960
Fax: +49 5941 2029969
E-Mail: info@longlife-led.de

Art.-Nr. 6746: Einbaustrahler Mini Genova 3W CCT IP65 - Farbe: acryl - Anzahl: 12x

Produktbilder

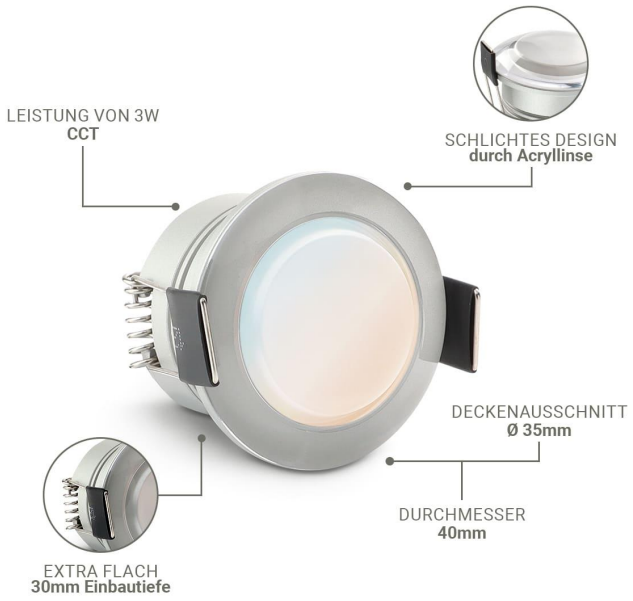

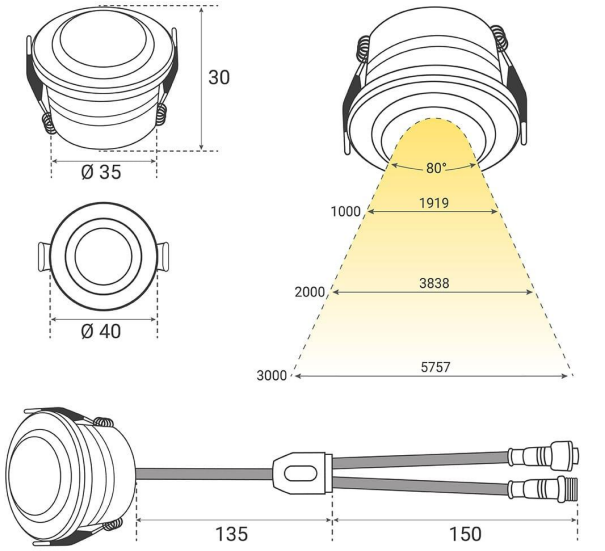

Angaben in mm

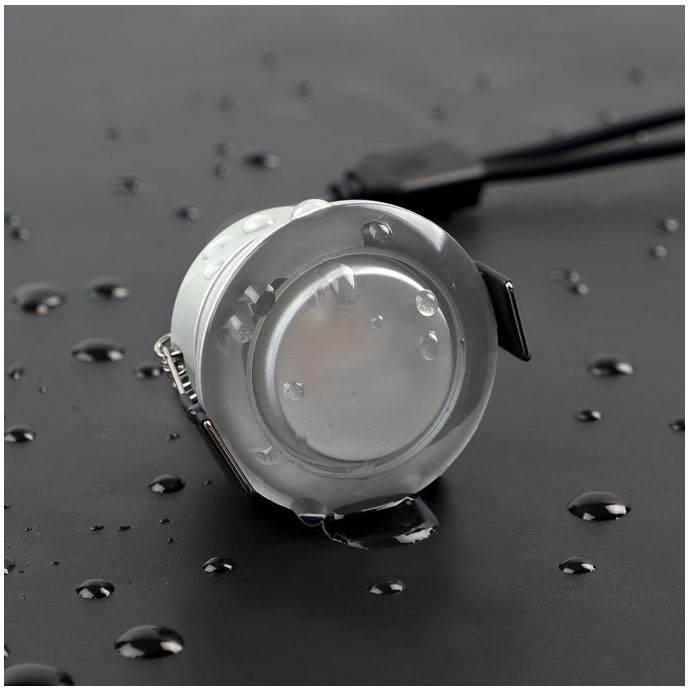

SCHUTZART
IP65

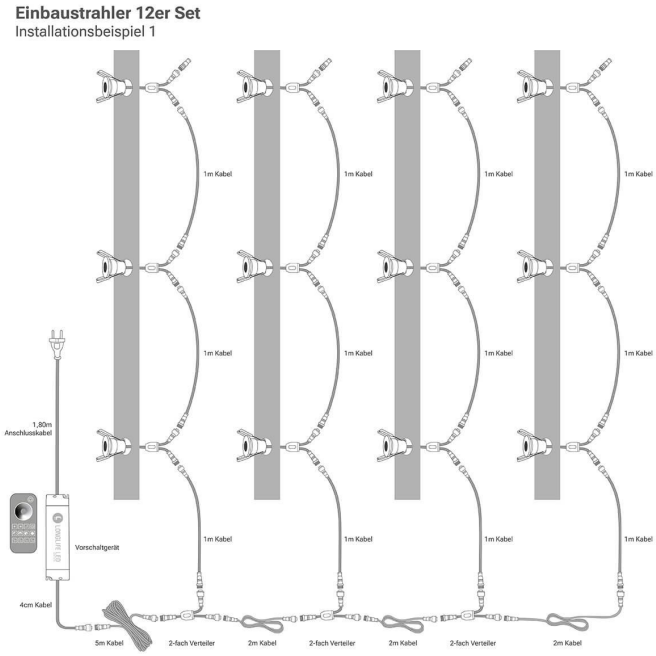
Einbaustrahler 12er Set
Installationsbeispiel 1
1m Kabel
1,80m
Anschlusskabel
Vorschaltgerät
4cm Kabel
5m Kabel
2-fach Verteiler
2m Kabel

Einbaustrahler 12er Set

Installationsbeispiel 2

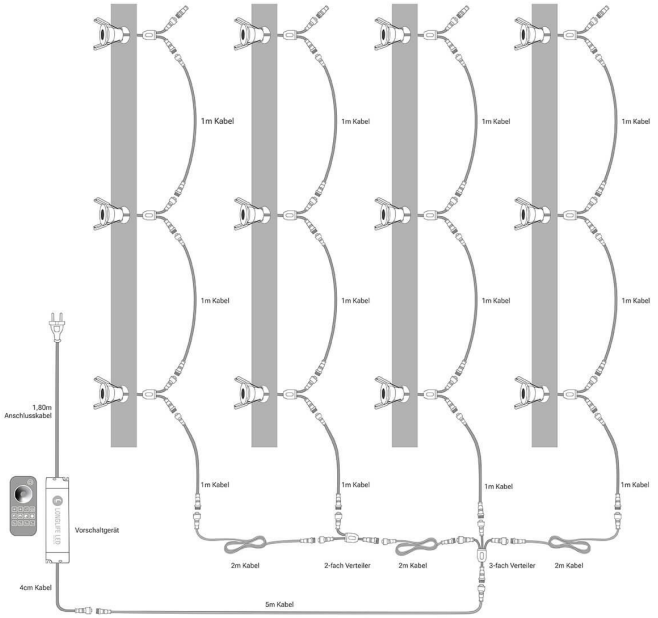

Einbaustrahler 12er Set
Installationsbeispiel 3

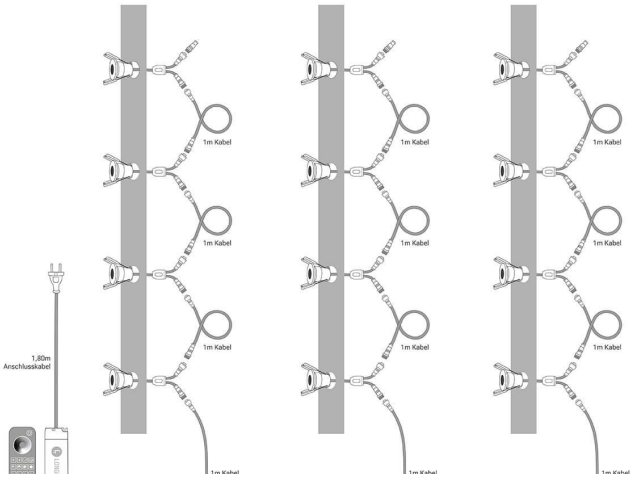

Einbaustrahler 12er Set
Installationsbeispiel 4

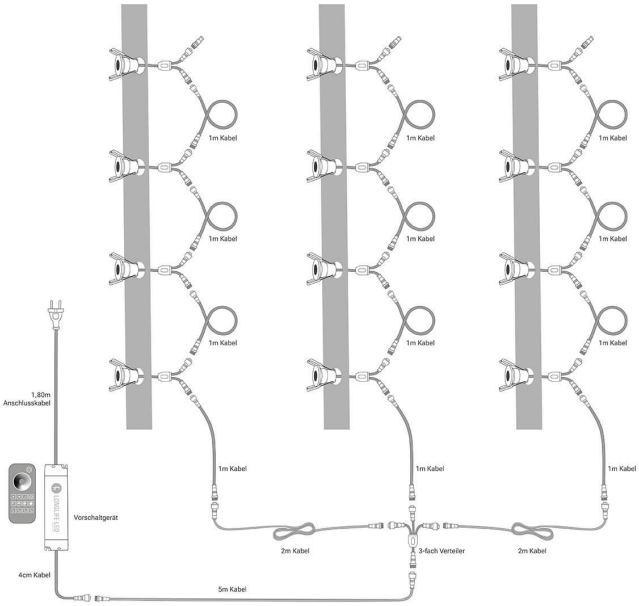

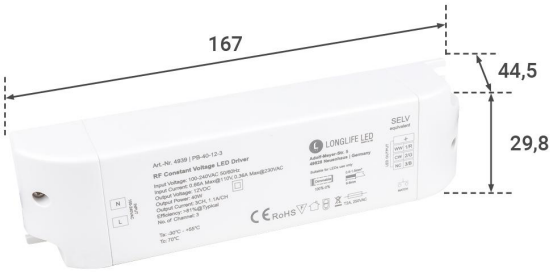
167
44,5
29,8
LONGLIFE LED
SELV

Produktbeschreibung

Einbaustrahler Mini Acryl Genova 3W CCT 2700K-6000K IP65

Speziell für Terrassen konzipiert, kombiniert der Einbaustrahler Mini Acryl Stil und Vielseitigkeit in einem. Diese innovative Lichtquelle verbindet Design mit Funktionalität und bietet eine anpassbare Beleuchtung für diverse Anwendungen.

Vielseitige Anwendungsgebiete:

Der CCT Einbaustrahler Mini Acryl wurde primär für die Beleuchtung von Terrassen entwickelt. Seine robuste Bauweise und das durchdachte Design machen ihn jedoch auch zur idealen Wahl für Terrassenüberdachungen, Dachüberstände, Verandas und Carports. Darüber hinaus ist er dank seiner IP65-Bewertung auch für den Einsatz in Badezimmern geeignet. Die Kombination aus Funktionalität und Beständigkeit stellt sicher, dass er in verschiedenen Umgebungen sowohl optisch als auch technisch überzeugt.

Merkmale im Überblick:

- **Plug and Play:** Einfache Installation ohne Komplikationen – direkt einsatzbereit.
- **Farbvarianten:** Verfügbar in den Farben Anthrazit RAL 7016, Weiß RAL 9016 , Silber und schwarz matt, um jedem Ambiente gerecht zu werden.
- **Farbtemperatur-Anpassung:** Von einem gemütlichen Warmweiß 2700K bis zu einem erfrischenden Kaltweiß 6000K, inklusive Neutralweiß und Zwischentönen - alles steuerbar mit der beiliegenden Fernbedienung.
- **Intuitive Bedienung:** Eine Fernbedienung für alle Strahler ermöglicht eine einfache Handhabung.
- **Dimmbarkeit:** Passen Sie die Intensität des Lichts nach Belieben an und schaffen Sie die gewünschte Stimmung.
- **Set-Optionen:** Je nach Bedarf in Sets von 2, 4, 6, 8, 10 und 12 Stück erhältlich.
- **Modularität:** Problemlos erweiterbar, wobei alle zusätzlichen Strahler mit derselben Fernbedienung gesteuert werden können.
- **Steckverbindung:** Der Einbaustrahler Mini verfügt über eine Steckverbindung, die mit Set Link kompatibel ist, was eine einfache und flexible Erweiterung ermöglicht.
- **Ökonomisch:** Mit einem Verbrauch von nur 3 Watt ist er energieeffizient und umweltfreundlich.
- **Widerstandsfähigkeit:** Dank IP65-Zertifizierung optimal geschützt gegen Feuchtigkeit und Staub, ideal für den Außeneinsatz.

Hinweis: Batterien sind separat zu erwerben und nicht im Paket enthalten.

Verweis: Für eine anschauliche Darstellung der Installation, sehen Sie sich die Beispiele auf den letzten Bildern an.
Wie installiert man die LED Terrassenbeleuchtung?

Image not found or type unknown

Produktdaten

Allgemeine Produktdaten

Name	Einbaustrahler Mini Genova 3W CCT IP65 - Farbe: acryl - Anzahl: 12x
Artikelnummer / SKU	6746
Hersteller	LongLife LED GmbH by HK

Rechtliche Produktdaten

Energieverbrauchskennzeichnung (nach EU 2019/2015)	G
EPREL-Eintragungsnummer	2152737
Garantie	2 Jahre
Herkunftsland	China

Montageangaben

Montageart	Einbau
Einbaudurchmesser	35 mm
Dimmbar	Ja
Lichtfarbe	CCT
Nennlebensdauer	50000 Std.
Schutzart (IP)	IP65
Farbwiedergabe	>80 Ra
Abstrahlwinkel	45 Grad
Rahmenfarbe	silber
Farbtemperatur	2900 K, 2700 K, 3000 K, 3500 K, 4000 K, 4500 K, 5000 K, 5500 K, 6000 K, 4100 K, 5400 K
Eingangsspannung (V)	12 V/DC

Energieverbrauch	3 W
Leistung	3 W
Lichtstrom	200 Lumen
Nennlichtstrom	200 Lumen
Produkthöhe	30 mm
Produktdurchmesser	40 mm