LONGLIFE LED GmbH by HK

LongLife LED GmbH by HK
Adolf-Meyer-Str. 5
49828 Neuenhaus

Tel: +49 5941 2029960
Fax: +49 5941 2029969
E-Mail: info@longlife-led.de

Art.-Nr. 6674: Einbaustrahler Mini schwenkbar Matera 3W 2700K IP44 - Farbe: schwarz matt - Anzahl: 12x

Produktbilder

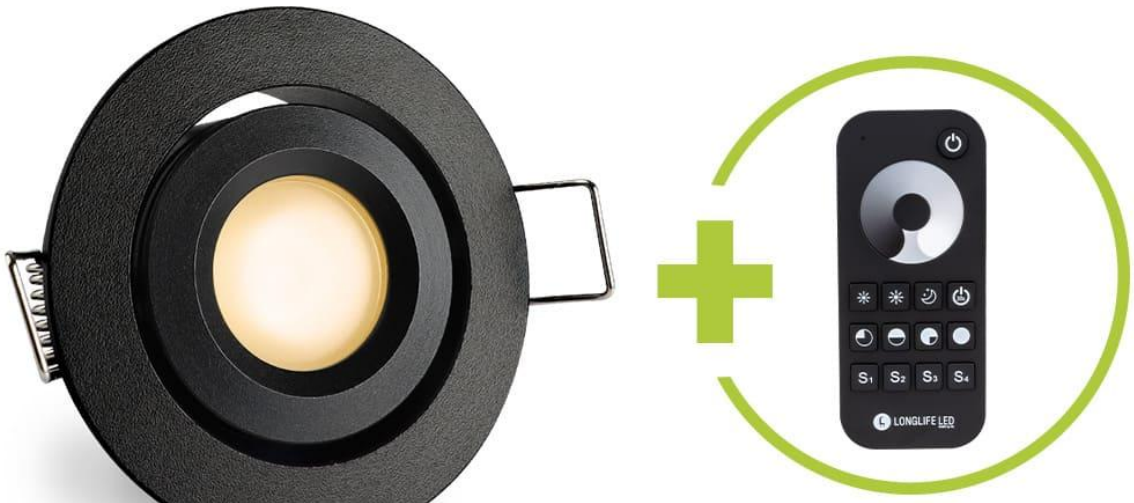





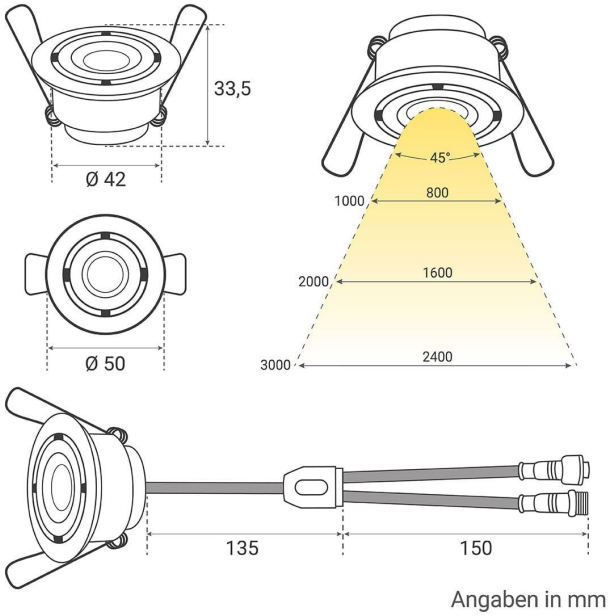

Angaben in mm











Einbaustrahler 12er Set
Installationsbeispiel 1

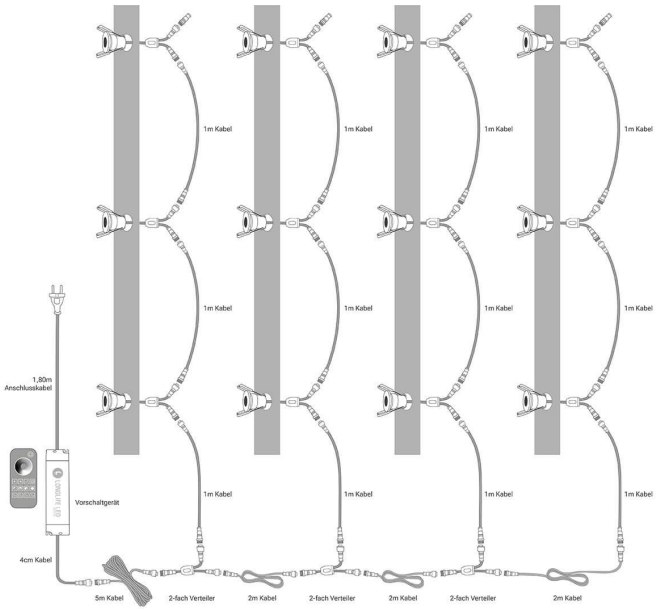

Einbaustrahler 12er Set

Installationsbeispiel 2

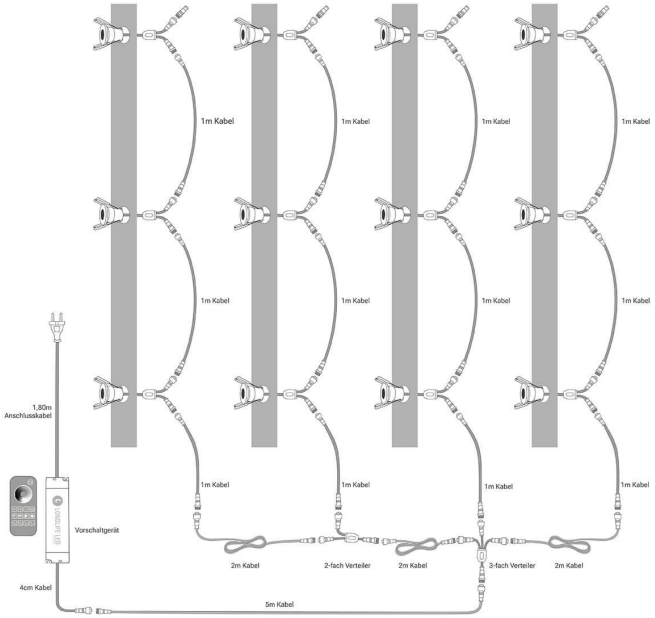

Einbaustrahler 12er Set
Installationsbeispiel 3

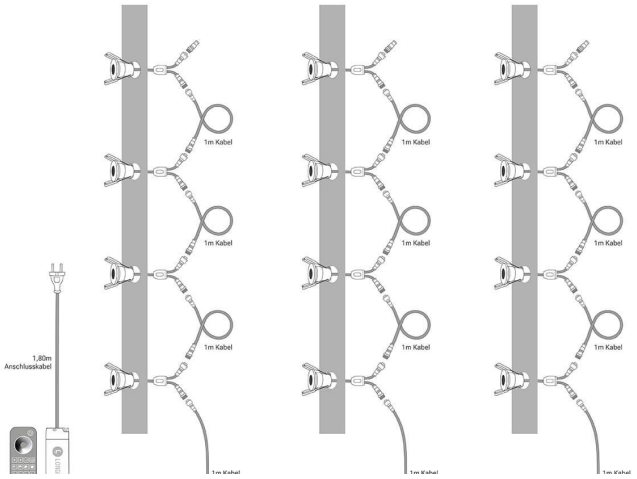

Einbaustrahler 12er Set
Installationsbeispiel 4

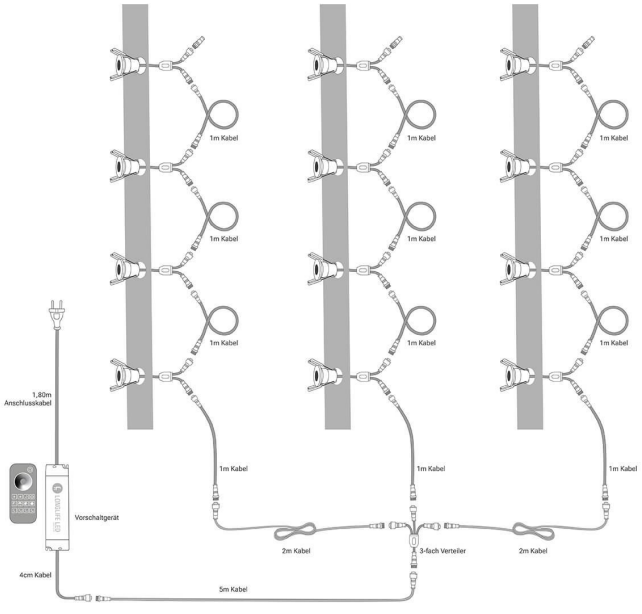







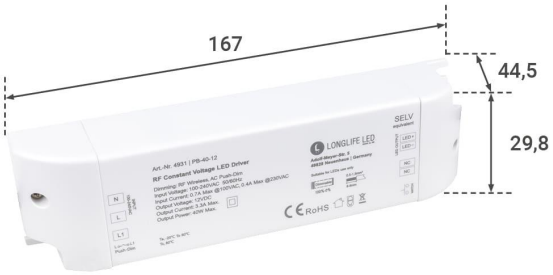
167
44,5
29,8
Art.-Nr. 49311 | PB-40-12
RF Constant Voltage LED Driver
LONGLIFE LED
SELV
N
L
L1

Produktbeschreibung

Einbaustrahler Mini schwenkbar Matera 3W 2700K IP44

Speziell für Terrassen konzipiert, kombiniert der Einbaustrahler Mini schwenkbar Stil und Vielseitigkeit in einem. Diese innovative Lichtquelle verbindet Design mit Funktionalität und bietet eine anpassbare Beleuchtung für diverse Anwendungen.

Vielseitige Anwendungsgebiete:

Der Einbaustrahler Mini schwenkbar wurde primär für die Beleuchtung von Terrassen entwickelt. Seine robuste Bauweise und das durchdachte Design machen ihn jedoch auch zur idealen Wahl für Terrassenüberdachungen, Dachüberstände, Verandas und Carports. Darüber hinaus ist er dank seiner IP65-Bewertung auch für den Einsatz in Badezimmern geeignet. Die Kombination aus Funktionalität und Beständigkeit stellt sicher, dass er in verschiedenen Umgebungen sowohl optisch als auch technisch überzeugt.

Merkmale im Überblick:

- **Plug and Play:** Einfache Installation ohne Komplikationen – direkt einsatzbereit.
- **Farbvarianten:** Verfügbar in den Farben Anthrazit RAL 7016, Weiß RAL 9016 , Silber und schwarz matt, um jedem Ambiente gerecht zu werden.
- **Warmweiße Beleuchtung:** Die Lichtfarbe von 2700K schafft eine angenehme Atmosphäre.
- **Intuitive Bedienung:** Eine Fernbedienung für alle Strahler ermöglicht eine einfache Handhabung.
- **Dimmbarkeit:** Passen Sie die Intensität des Lichts nach Belieben an und schaffen Sie die gewünschte Stimmung.
- **Set-Optionen:** Je nach Bedarf in Sets von 2, 4, 6, 8, 10 und 12 Stück erhältlich.
- **Modularität:** Problemlos erweiterbar, wobei alle zusätzlichen Strahler mit derselben Fernbedienung gesteuert werden können.
- **Schwenkbar:** Die Strahler sind schwenkbar, sodass Sie das Licht gezielt ausrichten können.
- **Steckverbindung:** Der Einbaustrahler Mini verfügt über eine Steckverbindung, die mit Set Link kompatibel ist, was eine einfache und flexible Erweiterung ermöglicht.
- **Ökonomisch:** Mit einem Verbrauch von nur 3 Watt ist er energieeffizient und umweltfreundlich.
- **Widerstandsfähigkeit:** Dank IP44-Zertifizierung optimal geschützt gegen Feuchtigkeit und Staub, ideal für den Außeneinsatz.

Hinweis: Batterien sind separat zu erwerben und nicht im Paket enthalten.
Verweis: Für eine anschauliche Darstellung der Installation, sehen Sie sich die Beispiele auf den letzten Bildern an.

?

Produktdaten

Allgemeine Produktdaten

Name	Einbaustrahler Mini schwenkbar Matera 3W 2700K IP44 - Farbe: schwarz matt - Anzahl: 12x
Artikelnumm / SKU	6674
EAN	4063592039182
Hersteller EAN	4063592039182
Hersteller	LongLife LED GmbH by HK

Rechtliche Produktdaten

Gesetzliche Gewährleistu	2 Jahre
Herkunftslan	China
Einbaudurch	42 mm
Dimmbar	Ja
LED-Lichtfarbe	warmweiß
Nennlebens	50000 Std.
Schutzart (IP)	IP44
Farbwiederg	>80 Ra
Abstrahlwink	45 Grad
Farbtempera	2700 K
Produktfarbe	schwarz
Gehäusefarb	schwarz

Produkthöhe	34 mm
Produktdurch	50 mm
Netto-Gewicht des Produktes	4,074 kg