LONGLIFE LED GmbH by HK

LongLife LED GmbH by HK
Adolf-Meyer-Str. 5
49828 Neuenhaus

Tel: +49 5941 2029960
Fax: +49 5941 2029969
E-Mail: info@longlife-led.de

Art.-Nr. 6674: Einbaustrahler Mini schwenkbar Matera 3W 2700K IP44 - Farbe: schwarz matt - Anzahl: 12x

Produktbilder

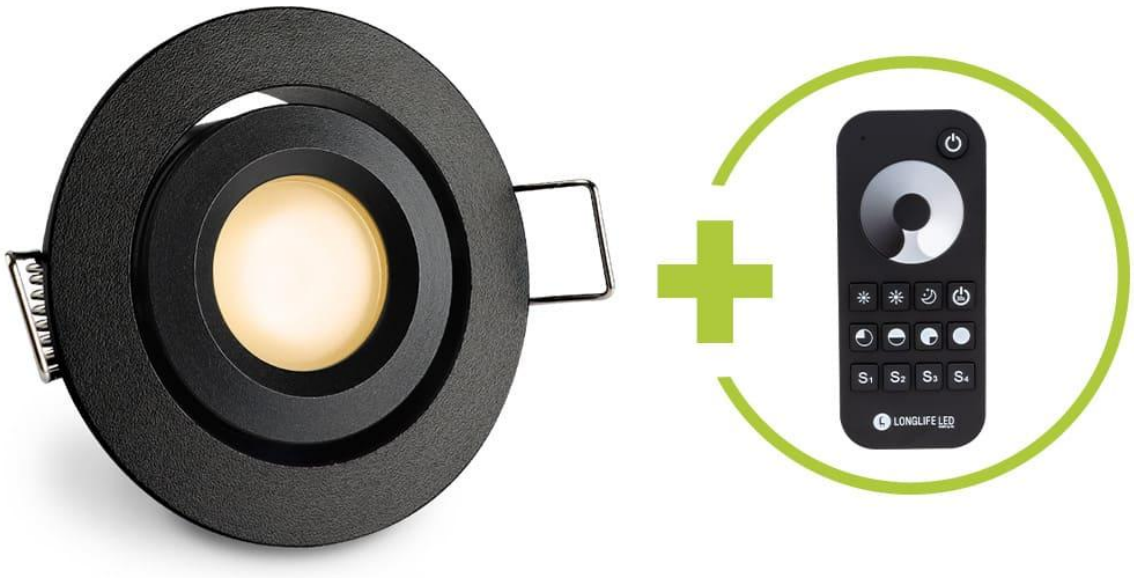

NETZTEIL
(12V | 40W)
FERNBEDIENUNG
(Dimmen)
12 × LED SPOT
(2700K | 3W)
VERTEILER
(4×2-Wege | 1×3-Wege)
6×Endkappe
VERLÄNGERUNG
(12×1m | 4×2m | 1×5m)

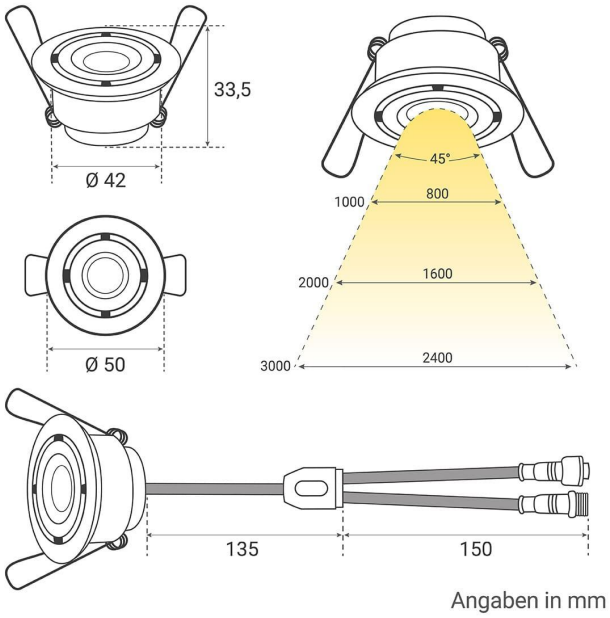
33,5
Ø 42
Ø 50
45°
1000
800
2000
1600
3000
2400
135
150
Angaben in mm

LEISTUNG VON 3W
CCT
ZEITLOSES DESIGN
schwarz matt
DECKENAUSSCHNITT
Ø 42mm
EINBAUTIEFE
33mm
INNENRING
schwenkbar

Einbaustrahler 12er Set
Installationsbeispiel 1

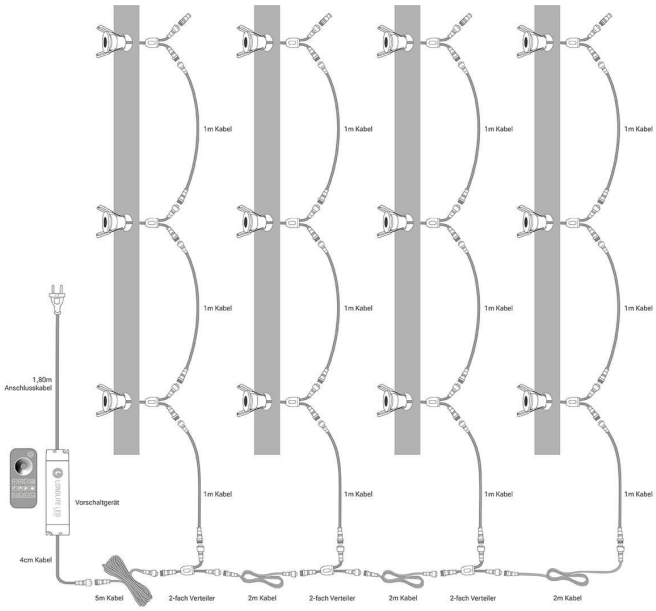

Einbaustrahler 12er Set

Installationsbeispiel 2

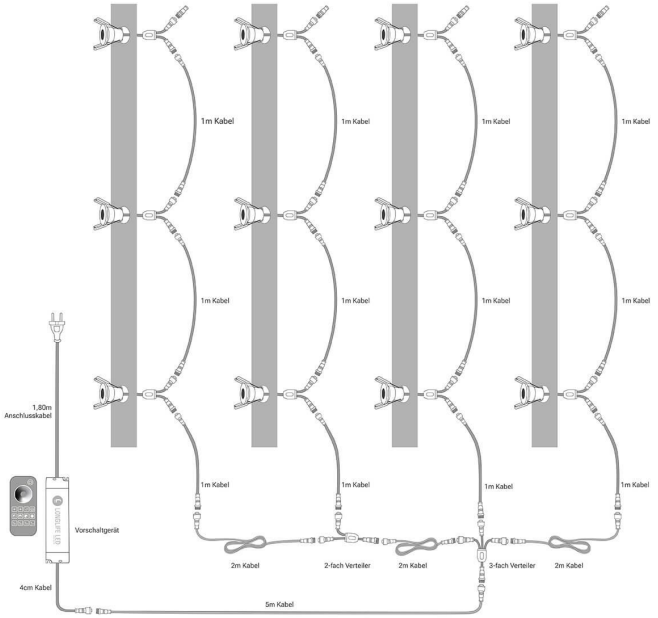

Einbaustrahler 12er Set
Installationsbeispiel 3

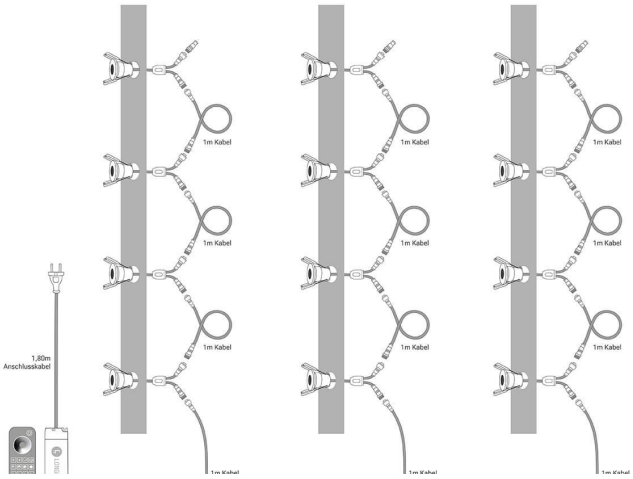

Einbaustrahler 12er Set
Installationsbeispiel 4

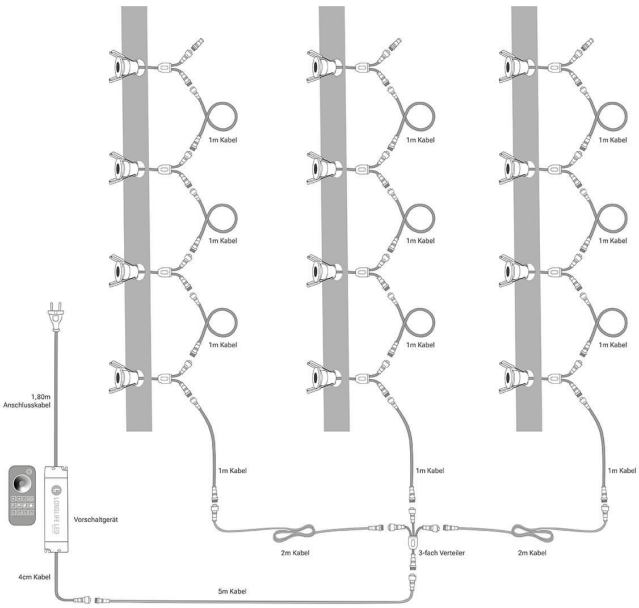

167
44,5
29,8
Art.-Nr. 4931 | Pfb-40-12
RF Constant Voltage LED Driver
Dimming: RF Wireless, AC Push-Dim
Input Voltage: 100-240VAC, 50/60Hz
Input Current: 0.7A Max IB:100VAC,1.4A Max @230VAC
Output Voltage: 12VDC
Output Current: 3.3A Max.
Output Power: 40W Max.
LONGLIFE LED
Albert-Meyer-Str. 3
24628 Hasenkamp | Germany
SELV
equivalent
N
L
L1
Push-Dim
RoHS

Produktbeschreibung

Einbaustrahler Mini schwenkbar Matera 3W 2700K IP44

Speziell für Terrassen konzipiert, kombiniert der Einbaustrahler Mini schwenkbar Stil und Vielseitigkeit in einem. Diese innovative Lichtquelle verbindet Design mit Funktionalität und bietet eine anpassbare Beleuchtung für diverse Anwendungen.

Vielseitige Anwendungsgebiete:

Der Einbaustrahler Mini schwenkbar wurde primär für die Beleuchtung von Terrassen entwickelt. Seine robuste Bauweise und das durchdachte Design machen ihn jedoch auch zur idealen Wahl für Terrassenüberdachungen, Dachüberstände, Verandas und Carports. Darüber hinaus ist er dank seiner IP65-Bewertung auch für den Einsatz in Badezimmern geeignet. Die Kombination aus Funktionalität und Beständigkeit stellt sicher, dass er in verschiedenen Umgebungen sowohl optisch als auch technisch überzeugt.

Merkmale im Überblick:

- **Plug and Play:** Einfache Installation ohne Komplikationen – direkt einsatzbereit.
- **Farbvarianten:** Verfügbar in den Farben Anthrazit RAL 7016, Weiß RAL 9016 , Silber und schwarz matt, um jedem Ambiente gerecht zu werden.
- **Warmweiße Beleuchtung:** Die Lichtfarbe von 2700K schafft eine angenehme Atmosphäre.
- **Intuitive Bedienung:** Eine Fernbedienung für alle Strahler ermöglicht eine einfache Handhabung.
- **Dimmbarkeit:** Passen Sie die Intensität des Lichts nach Belieben an und schaffen Sie die gewünschte Stimmung.
- **Set-Optionen:** Je nach Bedarf in Sets von 2, 4, 6, 8, 10 und 12 Stück erhältlich.
- **Modularität:** Problemlos erweiterbar, wobei alle zusätzlichen Strahler mit derselben Fernbedienung gesteuert werden können.
- **Schwenkbar:** Die Strahler sind schwenkbar, sodass Sie das Licht gezielt ausrichten können.
- **Steckverbindung:** Der Einbaustrahler Mini verfügt über eine Steckverbindung, die mit Set Link kompatibel ist, was eine einfache und flexible Erweiterung ermöglicht.
- **Ökonomisch:** Mit einem Verbrauch von nur 3 Watt ist er energieeffizient und umweltfreundlich.
- **Widerstandsfähigkeit:** Dank IP44-Zertifizierung optimal geschützt gegen Feuchtigkeit und Staub, ideal für den Außeneinsatz.

Hinweis: Batterien sind separat zu erwerben und nicht im Paket enthalten.

Verweis: Für eine anschauliche Darstellung der Installation, sehen Sie sich die Beispiele auf den letzten Bildern an.
Wie installiert man die LED Terrassenbeleuchtung?

Image not found or type unknown

Produktdaten

Allgemeine Produktdaten

Name	Einbaustrahler Mini schwenkbar Matera 3W 2700K IP44 - Farbe: schwarz matt - Anzahl: 12x
Artikelnummer / SKU	6674
Hersteller	LongLife LED GmbH by HK

Rechtliche Produktdaten

Energieverbrauchskennzeichnung (nach EU 2019/2015)	G
EPREL-Eintragungsnummer	2152632
Garantie	2 Jahre
Herkunftsland	China
Einbaudurchmesser	42 mm
Dimmbar	Ja
Lichtfarbe	warmweiß
Nennlebensdauer	50000 Std.
Schutzart (IP)	IP44
Farbwiedergabe	>80 Ra
Abstrahlwinkel	45 Grad
Farbtemperatur	2700 K

Produkteigenschaften - Elektrotechnische Angaben

Eingangsspannung (V)	12 V/DC
Energieverbrauch	3 W
Leistung	3 W

Lichtstrom	160 Lumen
Nennlichtstrom	160 Lumen
Gehäusefarbe	schwarz
Produkthöhe	34 mm
Produktdurchmesser	50 mm