LongLife LED GmbH by HK
Adolf-Meyer-Str. 5
49828 Neuenhaus

Tel: +49 5941 2029960
Fax: +49 5941 2029969
E-Mail: info@longlife-led.de

Art.-Nr. 6650: Einbaustrahler Mini flach Torino 3W RGBW IP44 - Farbe: schwarz matt - Anzahl: 12x

Produktbilder







Einbaustrahler 12er Set
Installationsbeispiel 1

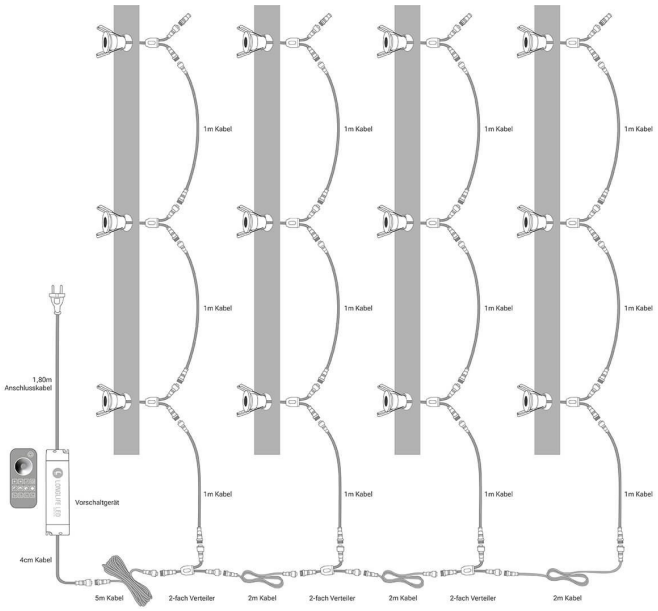

Einbaustrahler 12er Set
Installationsbeispiel 2

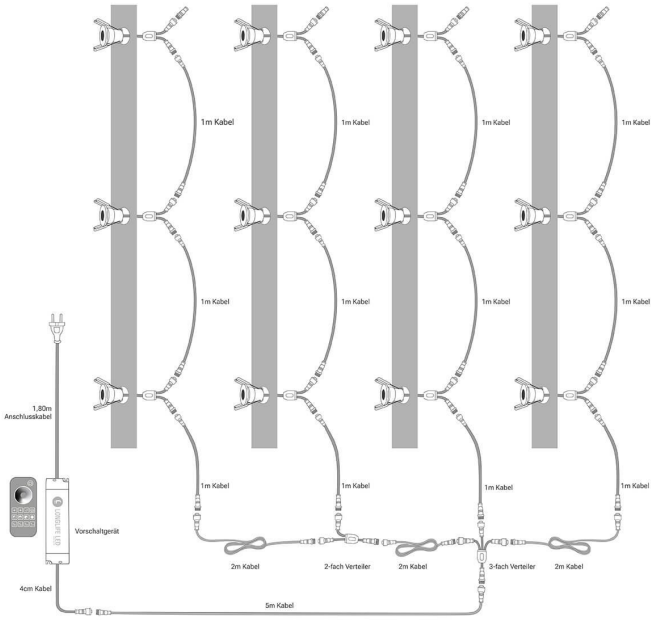

Einbaustrahler 12er Set
Installationsbeispiel 3

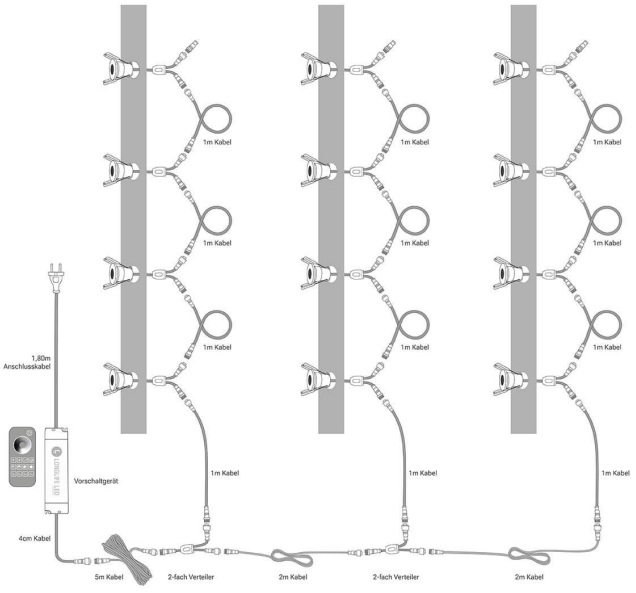

Einbaustrahler 12er Set
Installationsbeispiel 4

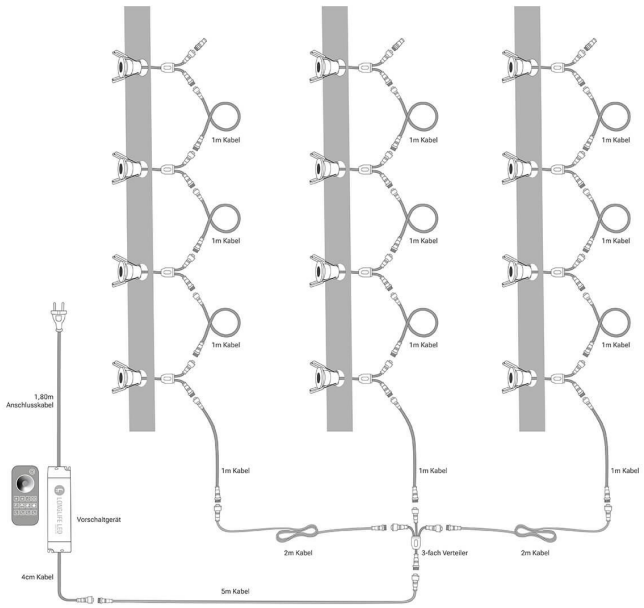








NETZTEIL
(12V | 40W)
FERNBEDIENUNG
(Dimmen | Farbwechsel)
12 × LED SPOT
(RGBW | 3W)
VERTEILER
(4×2-Wege | 1×3-Wege)
6×Endkappe
VERLÄNGERUNG
(12×1m | 4×2m | 1×5m)

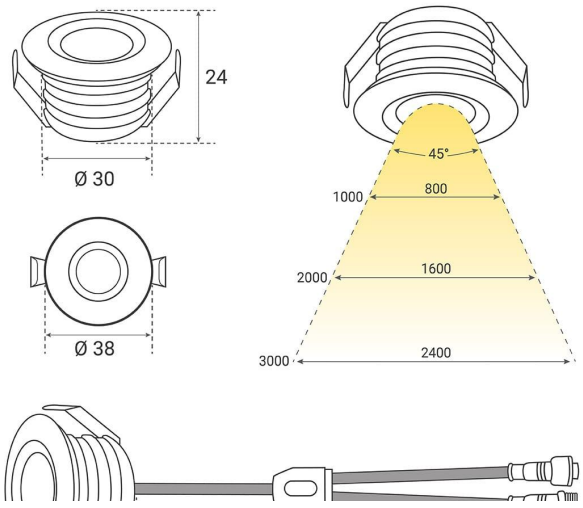
24
Ø 30
Ø 38
45°
1000
800
2000
1600
3000
2400




LEISTUNG VON 3W
RGBW
ZEITLOSES DESIGN
schwarz matt
DECKENAUSSCHNITT
Ø 30mm
EXTRA FLACH
21mm Einbautiefe


SCHUTZART
IP44




167
44,5
29,8
RF Constant Voltage LED Driver
LONGLIFE LED
SELV
RoHS

Produktbeschreibung

Einbaustrahler Mini flach Torino 3W RGBW IP44

Speziell für Terrassen konzipiert, kombiniert der Einbaustrahler Mini flach Stil und Vielseitigkeit in einem. Diese innovative Lichtquelle verbindet Design mit Funktionalität und bietet eine anpassbare Beleuchtung für diverse Anwendungen.

Vielseitige Anwendungsgebiete:

Der RGBW Einbaustrahler Mini flach wurde primär für die Beleuchtung von Terrassen entwickelt. Seine robuste Bauweise und das durchdachte Design machen ihn jedoch auch zur idealen Wahl für Terrassenüberdachungen, Dachüberstände, Verandas und Carports. Darüber hinaus ist er dank seiner IP44-Bewertung auch für den Einsatz in Badezimmern geeignet. Die Kombination aus Funktionalität und Beständigkeit stellt sicher, dass er in verschiedenen Umgebungen sowohl optisch als auch technisch überzeugt.

Merkmale im Überblick:

- **Plug and Play:** Einfache Installation ohne Komplikationen – direkt einsatzbereit.
- **Farbvarianten:** Verfügbar in den Farben Anthrazit RAL 7016, Weiß RAL 9016 , Silber und schwarz matt, um jedem Ambiente gerecht zu werden.
- **RGBW Beleuchtung:** RGBW-Leuchten zaubern ein breites Farbspektrum und lassen Weißlicht dank der zusätzlichen weißen LED klar und lebendig erscheinen.
- **Intuitive Bedienung:** Eine Fernbedienung für alle Strahler ermöglicht eine einfache Handhabung.
- **Dimmbarkeit:** Passen Sie die Intensität des Lichts nach Belieben an und schaffen Sie die gewünschte Stimmung.
- **Set-Optionen:** Je nach Bedarf in Sets von 2, 4, 6, 8, 10 und 12 Stück erhältlich.
- **Modularität:** Problemlos erweiterbar, wobei alle zusätzlichen Strahler mit derselben Fernbedienung gesteuert werden können.
- **Steckverbindung:** Der Einbaustrahler Mini verfügt über eine Steckverbindung, die mit Set Link kompatibel ist, was eine einfache und flexible Erweiterung ermöglicht.
- **Ökonomisch:** Mit einem Verbrauch von nur 3 Watt ist er energieeffizient und umweltfreundlich.
- **Widerstandsfähigkeit:** Dank IP44-Zertifizierung optimal geschützt gegen Feuchtigkeit und Staub, ideal für den Außeneinsatz.

Hinweis: Batterien sind separat zu erwerben und nicht im Paket enthalten.
Verweis: Für eine anschauliche Darstellung der Installation, sehen Sie sich die Beispiele auf den letzten Bildern an.

?

Produktdaten

Allgemeine Produktdaten

Name	Einbaustrahler Mini flach Torino 3W RGBW IP44 - Farbe: schwarz matt - Anzahl: 12x
Artikelnummer / SKU	6650
EAN	4063592039359
Hersteller EAN	4063592039359
Hersteller	LongLife LED GmbH by HK

Rechtliche Produktdaten

Gesetzliche Gewährleistung	2 Jahre
Herkunftsland	China

Montageangaben

Montageart	Einbau
Einbautiefe	28 mm
Einbaudurchmesser	32 mm
Dimmbar	Ja
LED-Lichtfarbe	RGBW
Nennlebensdauer	50000 Std.
Schutzart (IP)	IP44
Farbwiedergabe	>80 Ra
Abstrahlwinkel	45 Grad
Farbtemperatur	2700 K
Produktfarbe	schwarz
Gehäusefarbe	schwarz

Produkthöhe	24 mm
Produktdurchmesser	38 mm
Gewicht	0,350 kg
Netto-Gewicht des Produktes	4,074 kg