LONGLIFE LED GmbH by HK

LongLife LED GmbH by HK
Adolf-Meyer-Str. 5
49828 Neuenhaus

Tel: +49 5941 2029960
Fax: +49 5941 2029969
E-Mail: info@longlife-led.de

Art.-Nr. 6460: MiBoxer LED Controller Mini 2in1 Single Color / CCT 2.4GHz 12/24V MR2

Produktbilder






Sprachsteuerung für maximalen Komfort
Mit Alexa oder Google Home ganz einfach bedienen, ohne einen Finger zu rühren.
Zigbee 3.0-Gateway ist erforderlich (Artikel-Nr. 4553 & 5268)


Bequem per App steuern
Mit der Tuya Smart App von überall und jederzeit, ganz ohne Fernbedienung
2 in 1 Controller
White
Scene
Music
Timer
More
MIBOXER
(Zigbee 3.0-Gateway ist erforderlich)
Artikel-Nr. 4553 & 5268

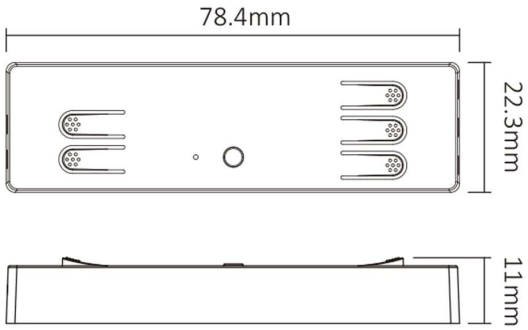
78.4mm
22.3mm
11mm


MIBOXER

Verbindungsdiagramm

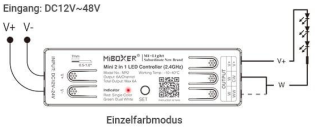

Einzelfarbmodus

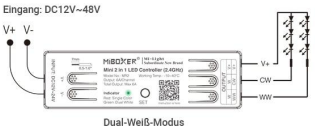

Dual-Weiß-Modus

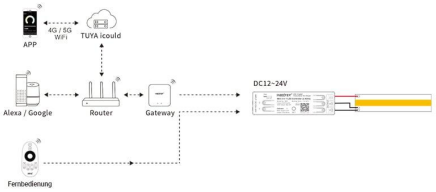

Produktbeschreibung

MiBoxer LED Controller Mini 2in1 Single Color / CCT 2,4GHz 12–24V MR2

- 2-in-1-Steuerung für einfarbige und CCT-LED-Streifen
- 4096-stufige Dimmung mit minimaler Helligkeit von 0,1%
- Kompatibel mit Mi-Light / MiBoxer 2,4GHz Fernbedienungen
- Unterstützt Tuya Smart App und Sprachsteuerung (Alexa, Google Assistant) – **2,4GHz Gateway erforderlich**
- Auto-Forwarding-Funktion für erweiterte Reichweite
- Maximale Ausgangsleistung von 144W bei 24V

Vielseitige Steuerung für Ihre LED-Beleuchtung

Der MiBoxer MR2 Mini LED Controller ermöglicht die flexible Steuerung von einfarbigen und CCT-LED-Streifen über 2,4GHz RF-Technologie. Mit nur einem Knopfdruck können Sie zwischen den beiden Modi wechseln und so Ihre Beleuchtung individuell anpassen.

Feinabgestimmte Dimmfunktionen

Dank der 4096-stufigen Dimmung können Sie die Helligkeit Ihrer LED-Streifen präzise regulieren. Die minimale Helligkeit von 0,1% sorgt für angenehmes Lichtambiente, ideal für Wohnräume, Hotels oder Büros.

Erweiterte Steuerungsmöglichkeiten

Der Controller ist kompatibel mit Mi-Light / MiBoxer 2,4GHz Fernbedienungen und bietet eine Steuerungsreichweite von bis zu 30 Metern. Die Auto-Forwarding-Funktion ermöglicht es, das Steuersignal an weitere Controller weiterzuleiten, wodurch die Reichweite effektiv erhöht wird.

Smart Home Integration

Für die Integration in Smart-Home-Systeme unterstützt der MR2 die Tuya Smart App sowie Sprachsteuerungen über Amazon Alexa, Google Assistant und Yandex Alice. Bitte beachten Sie, dass für diese Funktionen ein separates 2,4GHz Gateway erforderlich ist. :contentReference[oaicite:12]{index=12}

Fazit: Der MiBoxer MR2 Mini LED Controller bietet eine vielseitige und präzise Steuerung Ihrer LED-Beleuchtung. Mit seiner Kompatibilität zu verschiedenen Steuerungsoptionen und der Möglichkeit zur Smart-Home-Integration ist er die ideale Lösung für moderne Lichtsysteme.

Produktdaten

Allgemeine Produktdaten

Name	MiBoxer LED Controller Mini 2in1 Single Color / CCT 2.4GHz 12/24V MR2
Artikelnummer / SKU	6460
EAN	4063592037829
Hersteller EAN	4063592037829
Hersteller	MiBoxer

Rechtliche Produktdaten

Gesetzliche Gewährleistung	2 Jahre
Prüfzeichen	CE, RoHS, UKCA
Herkunftsland	China
Dimmbar	Ja
Dimmbarkeit	über Fernbedienung
Schutzart (IP)	IP20
Smart Home Systeme	MiBoxer

Maße, Gewicht und Optik

Material	Kunststoff
Produktfarbe	weiß
Produktbreite	22 mm
Produktlänge	78 mm
Produkthöhe	11 mm
Netto-Gewicht des Produktes	0,123 kg

Produkteigenschaften - Temperaturangaben

Betriebstemperatur (°C)	-10 °C bis +40 °C
Ausgangsstrom	6 mA

Produkteigenschaften Controller und Steuerung

Gesamtschaltleistung 24V	144 W
Kanalanzahl	2