LONGLIFE LED GmbH by HK

LongLife LED GmbH by HK
Adolf-Meyer-Str. 5
49828 Neuenhaus

Tel: +49 5941 2029960
Fax: +49 5941 2029969
E-Mail: info@longlife-led.de

Art.-Nr. 5946: LED Treppenleuchte eckig weiß - Lichtfarbe: Neutralweiß 1,5W - Lichtaustritt: Halo

Produktbilder

TREPPENBELEUCHTUNG
LED WANDEINBAULEUCHTE

- Effektive LED Stufenbeleuchtung
- Stilvolle Lichtakzente und mehr Sicherheit
- Einfache Installation in Hohlwand / UP-Dosen
- Aus hochwertigem Aluminium und Acrylglas hergestellt
- Werkzeuglose Montage des Oberteils

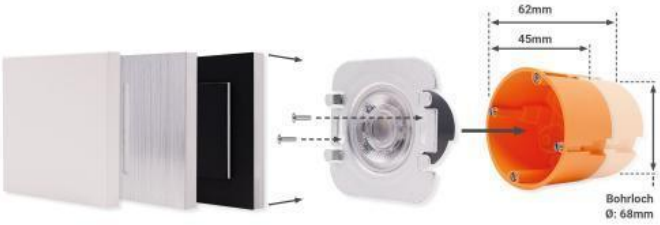

EIGENSCHAFTEN

Dekorative Lichteffekte
Tauschbares Design

LED UNTERTEIL

Inkl. Netzteil für 230V
Befestigung mit Schrauben

UNTERPUTZ- HOHLRAUMDOSE*

Tiefe: 62mm bzw. 45mm möglich
Ø: 68mm / 60mm Schraubenabstand
*Nicht im Lieferumfang enthalten

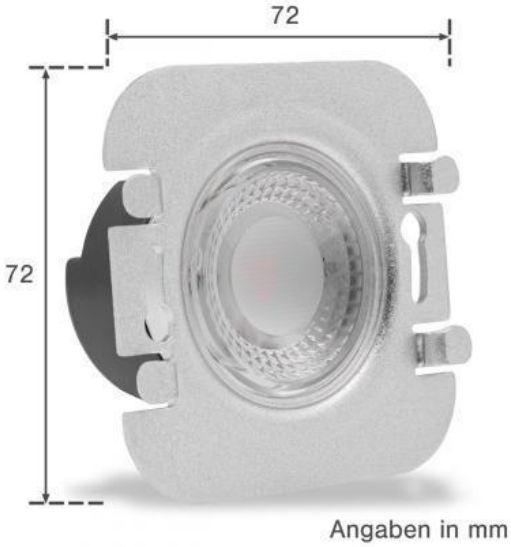

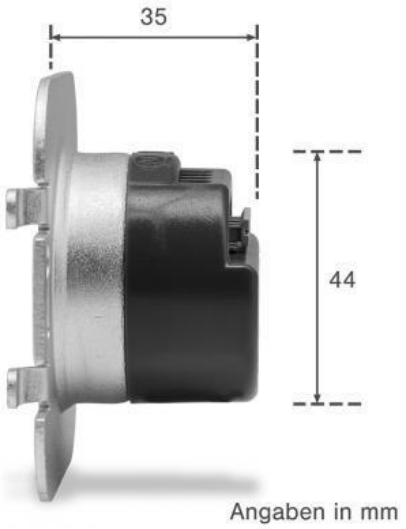

WICHTIG!
Die Einstellung der Lichtfarbe ist **vor** dem **Einbau** vorzunehmen!

Dip-Schalter
Der Dip-Schalter befindet sich auf der Rückseite der LED Stufenbeleuchtung. Beachten Sie, dass Sie die Einstellung der Lichtfarbe vor dem Einbau vorzunehmen haben!

Einstellung der Lichtfarbe: Stellen Sie den Schalter auf

- **Position 1** für **warmweißes Licht**
- **Position 2** für **neutralweißes Licht**
- **Position 3** für **kaltweißes Licht**

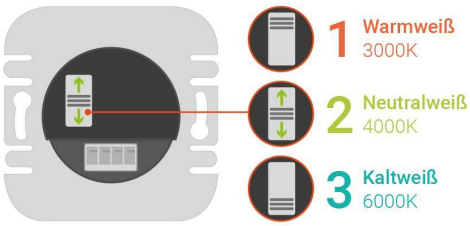

Das Leuchtmittel wird in der gewünschten Lichtfarbeneinstellung leuchten.
Die Farbumstellung ist somit abgeschlossen.

Produktbeschreibung

LED Stufenbeleuchtung 230V

Mit der LED Stufenbeleuchtung bietet sich eine energieeffiziente und stilvolle Lösung für die Beleuchtung Ihrer Treppe. Da die meisten Treppen entlang einer Wand verlaufen, ist unsere Stufenbeleuchtung ideal als Wandeinbaubeleuchtung geeignet.

Die Stufenbeleuchtung setzt sich aus zwei Hauptkomponenten zusammen:

- **Unterteil:** Enthält die LED-Chips und die Slidehalterung
- **Oberteil:** Die Abdeckung, die werkzeuglos montiert werden kann

Eine Treppe ist mittlerweile ein zentrales Designelement in Häusern. Mit unserer Stufenbeleuchtung setzen Sie nicht nur effektvolle Lichtakzente, sondern erhöhen auch die Sicherheit, indem die Trittflächen besser sichtbar werden. Diese Leuchten können auch als Wandeinbauleuchten genutzt werden. Denken Sie an einen Korridor, der auf Fußleistenhöhe mit diesen Leuchten ausgestattet wird – die Wandleuchte wird so zu einer subtilen und dennoch wirkungsvollen Wegbeleuchtung im Innenbereich.

Ihre Vorteile im Überblick

- Effektive Beleuchtung für Treppenstufen
- Stilvolle Lichtakzente für mehr Sicherheit
- Schutzart: IP20
- Material: Aluminium, Acrylglas
- Abmessungen (LxBxH): 80x80x10 mm
- Werkzeuglose Montage des Oberteils

Montagehinweise

Die Installation ist einfach und unkompliziert. Die stromführenden Kabel werden werkzeuglos eingeklemmt und die Abdeckung wird anschließend über das Unterteil geschoben. Achten Sie bitte darauf, dass die Kabel dabei nicht gequetscht werden. Die Stufenbeleuchtung wird direkt an eine 230V Stromzufuhr angeschlossen. Mit einer Einbautiefe von nur 36 mm passt sie problemlos in handelsübliche Unterputzdosen.

Installationshinweise

Um die Stufenbeleuchtung optimal zu nutzen, empfehlen wir die Beachtung der Schaltpläne. Sie haben die Wahl zwischen einer Gruppenschaltung und einer Einzelschaltung. Für eine Gruppenschaltung wird ein 5-adriges Kabel benötigt, während für eine Einzelschaltung ein 3-adriges Kabel ausreicht.

Mit unserer LED Stufenbeleuchtung sorgen Sie für eine harmonische Kombination aus Design, Funktionalität und Sicherheit in Ihrem Zuhause.

Produktdaten

Allgemeine Produktdaten

Name	LED Treppenleuchte eckig weiß - Lichtfarbe: Neutralweiß 1,5W - Lichtaustritt: Halo
Artikelnummer / SKU	5946
EAN	4063592036266
Hersteller	LongLife LED GmbH by HK

Rechtliche Produktdaten

Energieverbrauchskennzeichnung (nach EU 2019/2015)	F
EPREL-Eintragungsnummer	2010699
Garantie	2 Jahre
Herkunftsland	China
Abstrahlwinkel	120 Grad
Farbtemperatur	4000 K
Leistung	2 W
Lichtstrom	150 Lumen
Nennlichtstrom	150 Lumen
Netto-Gewicht des Produktes	0,060 kg