LongLife LED GmbH by HK
Adolf-Meyer-Str. 5
49828 Neuenhaus

Tel: +49 5941 2029960
Fax: +49 5941 2029969
E-Mail: info@longlife-led.de

Art.-Nr. 5933: LED Treppenleuchte IP44 rund weiß - Lichtfarbe: RGB+CCT 5W - Lichtaustritt: Orbis

Produktbilder

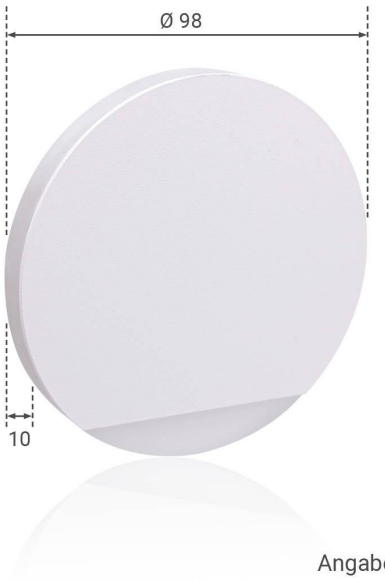

Angaben in mm

TREPPENBELEUCHTUNG LED WANDEINBAULEUCHTE

- Effektive LED Stufenbeleuchtung
- Stilvolle Lichtakzente und mehr Sicherheit
- Einfache Installation in Hohlwand / UP-Dosen
- Aus hochwertigem Aluminium und Acrylglas hergestellt
- Werkzeuglose Montage des Oberteils

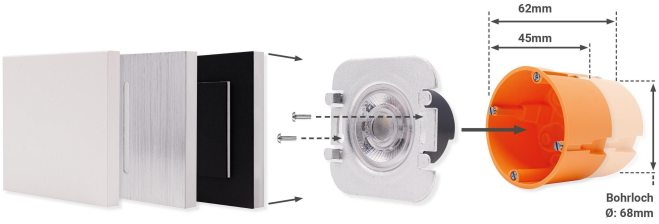

EIGENSCHAFTEN

Dekorative Lichteffekte
Tauschbares Design

LED UNTERTEIL

Inkl. Netzteil für 230V
Befestigung mit Schrauben

UNTERPUTZ- HOHLRAUMDOSE*

Tiefe: 62mm bzw. 45mm möglich
Ø: 68mm / 60mm Schraubenabstand
*Nicht im Lieferumfang enthalten

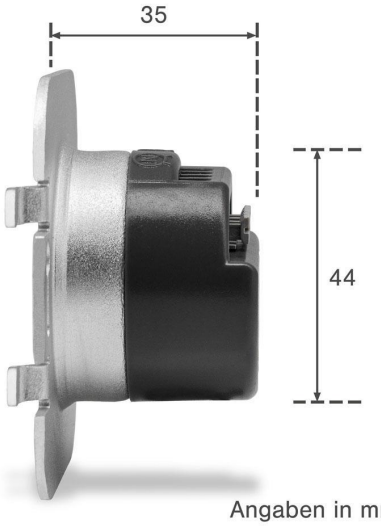

Angaben in mm

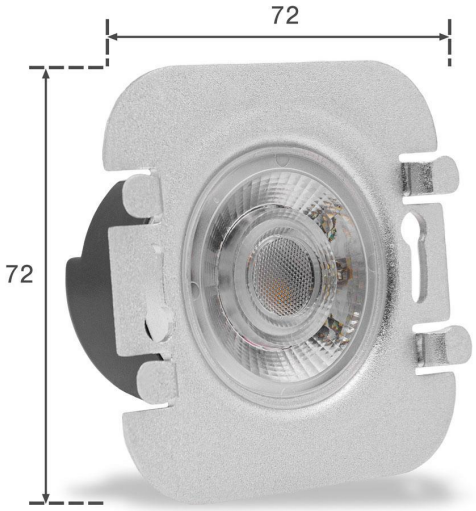

Angaben in mm

Produktbeschreibung

Produktdaten

Allgemeine Produktdaten

Name	LED Treppenleuchte IP44 rund weiß - Lichtfarbe: RGB+CCT 5W - Lichtaustritt: Orbis
Artikelnummer / SKU	5933
Hersteller	LongLife LED GmbH by HK

Rechtliche Produktdaten

Energieverbrauchskennzeichnung (nach EU 2019/2015)	G
EPREL-Eintragungsnummer	2010690
Abstrahlwinkel	120 Grad
Farbtemperatur	4000 K, 3500 K, 5500 K, 4500 K, 3000 K, 4100 K, 5400 K, 6000 K, 5000 K
Leistung	5 W
Lichtstrom	190 Lumen
Nennlichtstrom	190 Lumen
Netto-Gewicht des Produktes	9,857 kg