LONGLIFE LED GmbH by HK

LongLife LED GmbH by HK
Adolf-Meyer-Str. 5
49828 Neuenhaus

Tel: +49 5941 2029960
Fax: +49 5941 2029969
E-Mail: info@longlife-led.de

Art.-Nr. 5932: LED Treppenleuchte IP44 Alu-gebürstet - Lichtfarbe: RGB+CCT 2W - Lichtaustritt: Orbis

Produktbilder





TREPPENBELEUCHTUNG
LED WANDEINBAULEUCHTE

- Effektive LED Stufenbeleuchtung
- Stilvolle Lichtakzente und mehr Sicherheit
- Einfache Installation in Hohlwand / UP-Dosen
- Aus hochwertigem Aluminium und Acrylglas hergestellt
- Werkzeuglose Montage des Oberteils

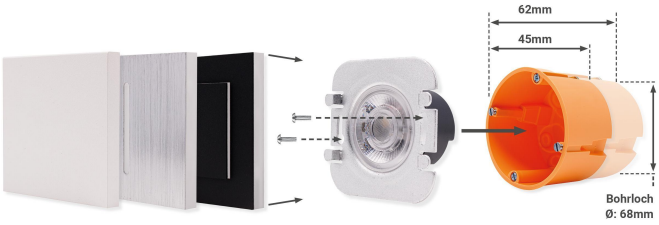

EIGENSCHAFTEN

Dekorative Lichteffekte
Tauschbares Design

LED UNTERTEIL

Inkl. Netzteil für 230V
Befestigung mit Schrauben

UNTERPUTZ- HOHLRAUMDOSE*

Tiefe: 62mm bzw. 45mm möglich
Ø: 68mm / 60mm Schraubenabstand
*Nicht im Lieferumfang enthalten

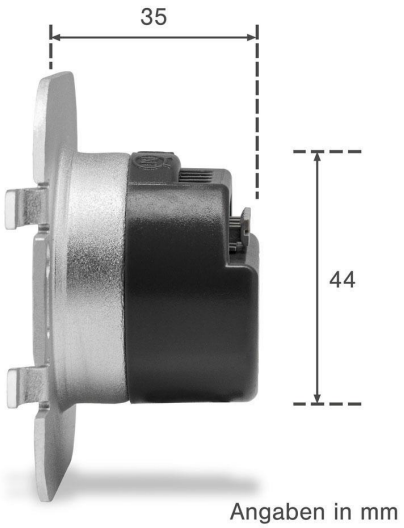

Angaben in mm

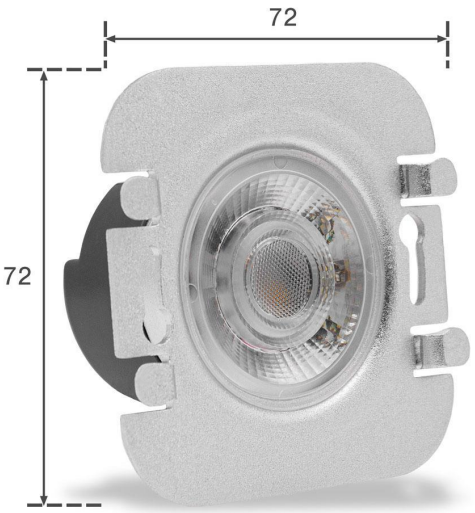

Angaben in mm





Angaben in mm

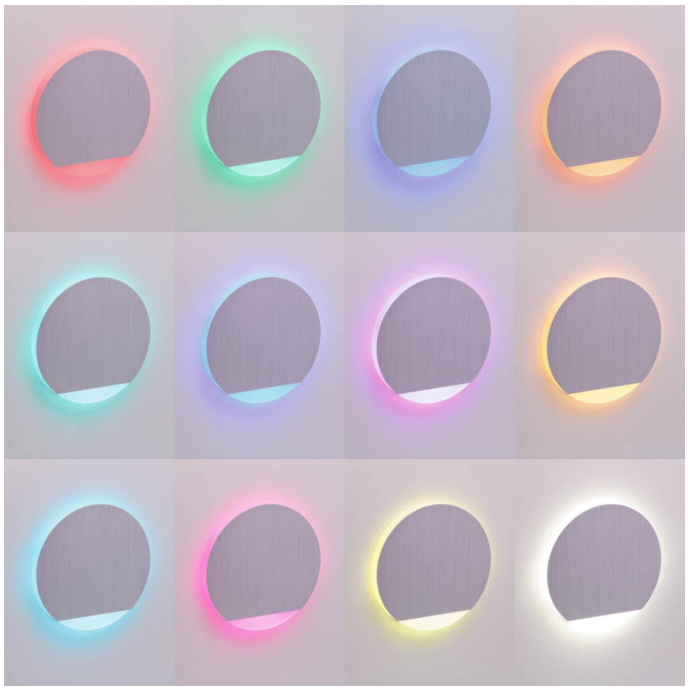



Produktbeschreibung

Runde LED-Treppenbeleuchtung IP44 Alu-gebürstet

Im Lieferumfang enthalten:

- Unterteil mit dem stromsparenden LED-Leuchtkörper
- Alu-gebürstetes Oberteil
- Abdichtring aus Kunststoff für die Schutzart IP44

Aufgrund der Schutzart IP44 ist diese runde Treppenbeleuchtung für die Installation im Außenbereich geeignet. Außentreppen werden so mit einem stilvollen Begleitlicht ausgestattet, das nicht nur die Struktur, Windungen und das Design lichttechnisch unterstreicht, sondern auch die Trittflächen erkennen lässt. Die Trittsicherheit wird erhöht und Stolperfallen reduziert.
Diese Beleuchtung ist nicht nur Stufenbeleuchtung, sondern allgemein eine Wandeinbauleuchte. Neben Treppen können also auch Wände auf z.B. Schienbeinhöhe mit diesen Einbauleuchten ausgestattet werden, um Wegführungen im Outdoorbereich deutlicher anzuzeigen.
Eine kleine, aber praktische Innovation: Das runde, alt-gebürstete Oberteil wird werkzeuglos über das Unterteil geschoben. Das ermöglicht Ihnen den einfachen, praktischen Austausch von Oberteilen, wenn gewünscht.

Montage

Bevor Sie das Unterteil verbauen oder verdrahten, müssen Sie den Abdichtring aus Kunststoff über die Hinterseite des Leuchtkörpers ziehen. Die Aussparungen im Abdichtring müssen mit den Aussparungen des Unterteils übereinstimmen. Bitte betrachten Sie dazu die selbsterklärende Fotostrecke. Erst jetzt wird der Leuchtkörper verdrahtet und anschließend in eine Standard-Hohlraumdose (Tiefe 45 mm oder 62 mm) geschraubt. Die Unterputzdose hat den Standard-Bohrlochdurchmesser 68 mm. ACHTUNG: die abstehenden Metallbügel des Unterteils müssen sich nach dem Einbau links und rechts befinden, nicht oben und unten.
Das Oberteil wird abschließend über die abstehenden Metallbügel geschoben.

Installationshinweise

Um die LED Stufenbeleuchtung optimal zu nutzen, beachten Sie bitte die vorgesehenen Schaltpläne.
Bei dieser Ausführung mit **IR-Fernbedienung** ist ausschließlich eine **Einzelschaltung** möglich. Eine **Gruppenschaltung ist nicht möglich**. Für die Einzelschaltung wird ein **3-adriges Kabel** benötigt.
Die Installation sollte entsprechend dem vorgesehenen Schaltplan und der jeweiligen Einbausituation erfolgen. So lässt sich die LED Stufenbeleuchtung korrekt in das Beleuchtungssystem integrieren und sorgt für eine harmonische Kombination aus Design, Funktionalität und angenehmer Orientierung im Treppen- und Stufenbereich.

Produktdaten

Allgemeine Produktdaten

Name	LED Treppenleuchte IP44 Alu-gebürstet - Lichtfarbe: RGB+CCT 2W - Lichtaustritt: Orbis
Artikelnummer / SKU	5932
Hersteller	LongLife LED GmbH by HK

Rechtliche Produktdaten

Gesetzliche Gewährleistung	2 Jahre
Schutzart (IP)	IP44
Abstrahlwinkel	120 Grad
Farbtemperatur	3000 K, 3500 K, 4000 K, 4500 K, 5000 K, 5500 K, 6000 K, 4100 K, 5400 K
Produktfarbe	alufarben
Netto-Gewicht des Produktes	9,856 kg