LONGLIFE LED GmbH by HK

LongLife LED GmbH by HK
Adolf-Meyer-Str. 5
49828 Neuenhaus

Tel: +49 5941 2029960
Fax: +49 5941 2029969
E-Mail: info@longlife-led.de

Art.-Nr. 5888: LED Treppenleuchte eckig Alu-gebürstet - Lichtfarbe: RGB+CCT 5W - Lichtaustritt: Orbis

Produktbilder

Übersicht der Lichtaustritte
HALO
Lichtaustritt rundum und als Kontur nach vorne
LINEA
Lichtaustritt rundum
DOPPIO
Doppelter Lichtaustritt rundum: am äußeren Rand und nach innen versetzt
KATO
Lichtaustritt nach unten
LUGA
Lichtaustritt nach unten und punktuell nach oben
ORBIS
Lichtaustritt rundum, im unteren Bereich ein waagerechter Lichtbalken
FOKUS
Lichtaustritt rundum, vertikaler Lichtbalken in der Mitte

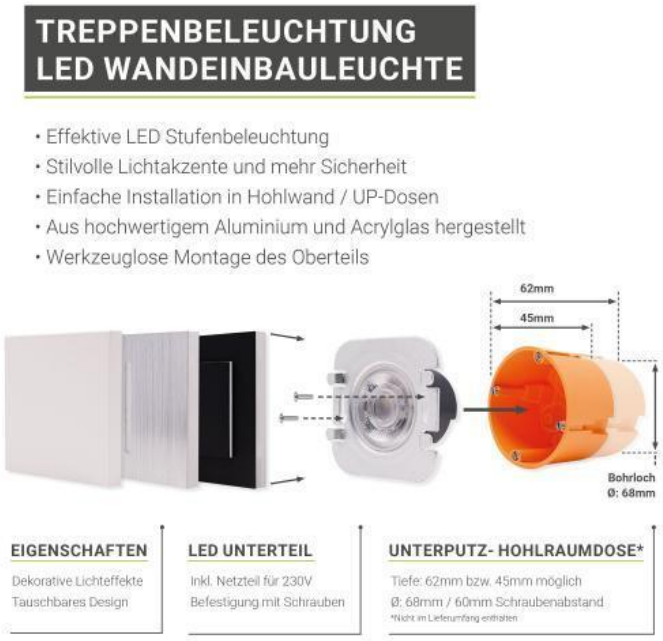
TREPPENBELEUCHTUNG
LED WANDEINBAULEUCHTE
• Effektive LED Stufenbeleuchtung
• Stilvolle Lichtakzente und mehr Sicherheit
• Einfache Installation in Hohlwand / UP-Dosen
• Aus hochwertigem Aluminium und Acrylglas hergestellt
• Werkzeuglose Montage des Oberteils
62mm
45mm
Bohrloch
Ø: 68mm
EIGENSCHAFTEN
Dekorative Lichteffekte
Tauschbares Design
LED UNTERTEIL
Inkl. Netzteil für 230V
Befestigung mit Schrauben
UNTERPUTZ- HOHLRAUMDOSE*
Tiefe: 62mm bzw. 45mm möglich
Ø: 68mm / 60mm Schraubenabstand
*Nicht im Lieferumfang enthalten

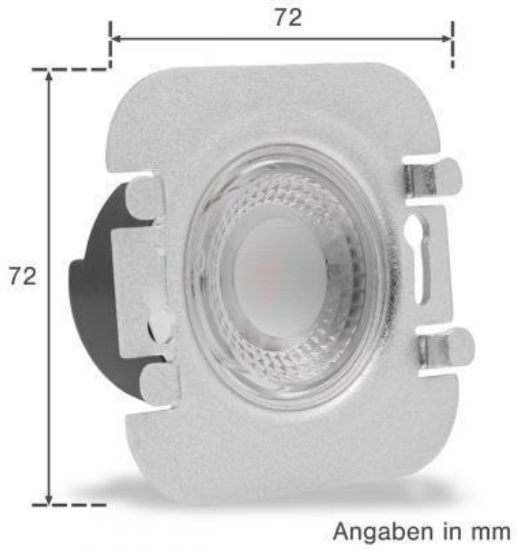
72
72
Angaben in mm

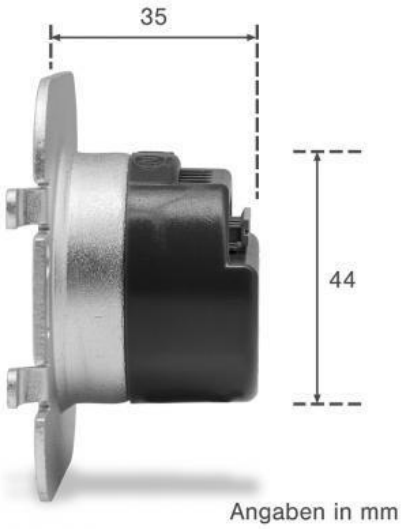
35
44
Angaben in mm

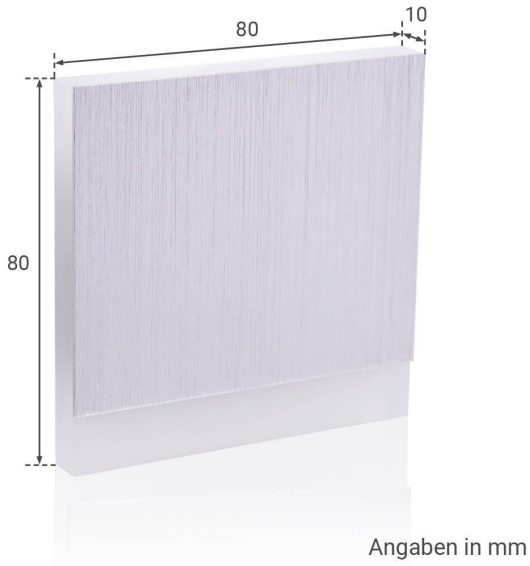
80
10
80
Angaben in mm

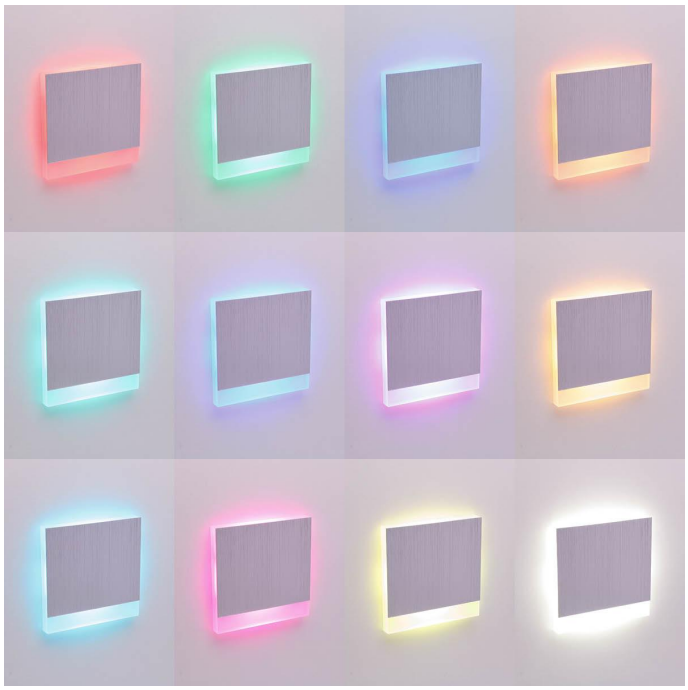

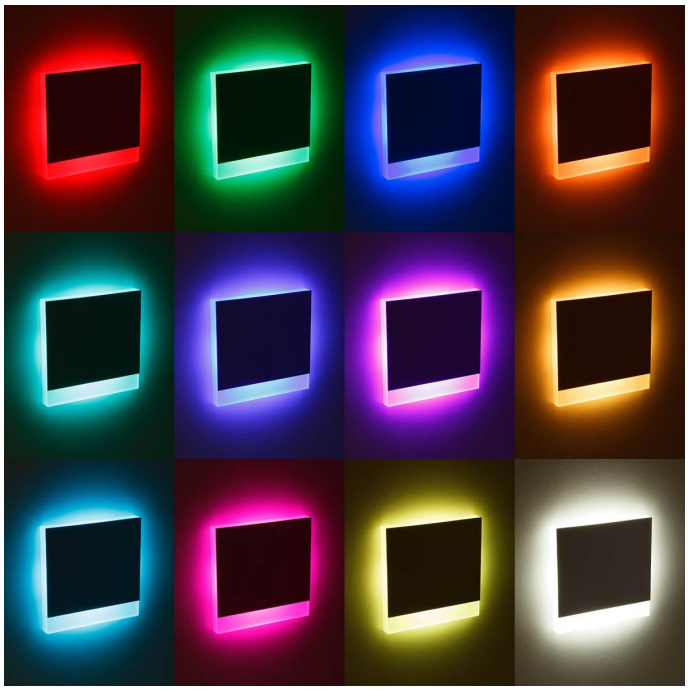

Produktbeschreibung

Produktdaten

Allgemeine Produktdaten

Name	LED Treppenleuchte eckig Alu-gebürstet - Lichtfarbe: RGB+CCT 5W - Lichtaustritt: Orbis
Artikelnummer / SKU	5888
Hersteller	LongLife LED GmbH by HK

Rechtliche Produktdaten

Energieverbrauchskennzeichnung (nach EU 2019/2015)	G
EPREL-Eintragungsnummer	2010649
Herkunftsland	China
Abstrahlwinkel	120 Grad
Farbtemperatur	4000 K, 3500 K, 5500 K, 4500 K, 3000 K, 4100 K, 5400 K, 6000 K, 5000 K
Leistung	5 W
Lichtstrom	190 Lumen
Nennlichtstrom	190 Lumen
Netto-Gewicht des Produktes	0,041 kg