LongLife LED GmbH by HK
Adolf-Meyer-Str. 5
49828 Neuenhaus

Tel: +49 5941 2029960
Fax: +49 5941 2029969
E-Mail: info@longlife-led.de

Art.-Nr. 5775: LED Treppenleuchte IP44 eckig schwarz - Lichtfarbe: RGB+CCT 2W - Lichtaustritt: Kato

Produktbilder





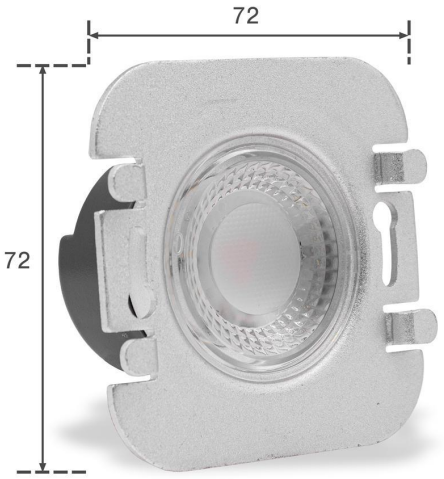

Angaben in mm



WICHTIG!
Die Einstellung der Lichtfarbe ist **vor** dem **Einbau** vorzunehmen!



Dip-Schalter
Der Dip-Schalter befindet sich auf der Rückseite der LED Stufenbeleuchtung. Beachten Sie, dass Sie die Einstellung der Lichtfarbe vor dem Einbau vorzunehmen haben!

Einstellung der Lichtfarbe: Stellen Sie den Schalter auf

- **Position 1** für **warmweißes Licht**
- **Position 2** für **neutralweißes Licht**
- **Position 3** für **kaltweißes Licht**

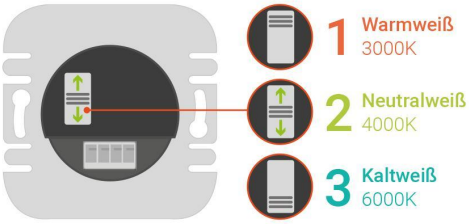

Das Leuchtmittel wird in der gewünschten Lichtfarbeneinstellung leuchten.
Die Farbumstellung ist somit abgeschlossen.



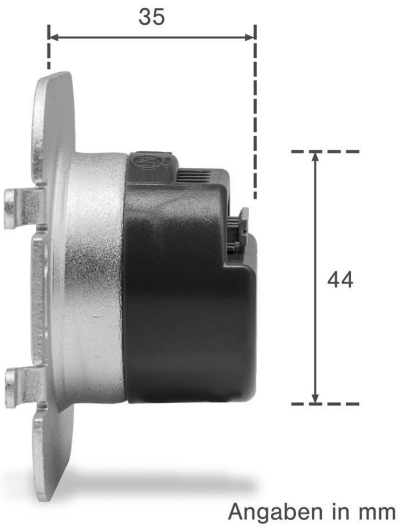

Angaben in mm



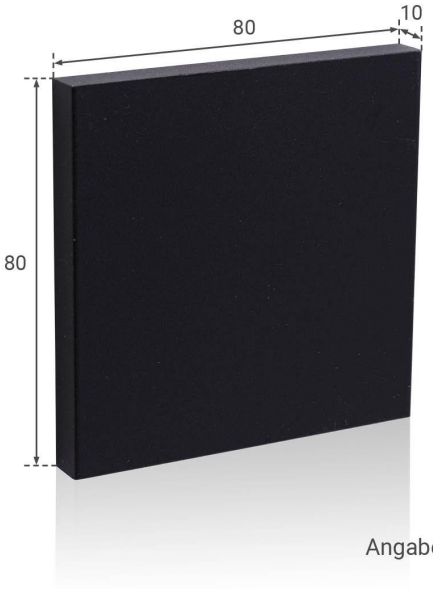

Angaben in mm

Produktbeschreibung

Eckige LED-Treppenbeleuchtung IP44 Schwarz

Im Lieferumfang enthalten:

- Unterteil mit dem stromsparenden LED-Leuchtkörper
- Schwarzes Oberteil
- Abdichtring aus Kunststoff für die Schutzart IP44

Aufgrund der Schutzart IP44 ist diese eckige Treppenbeleuchtung für die Installation im Außenbereich geeignet. Außentreppen werden so mit einem stilvollen Begleitlicht ausgestattet, das nicht nur die Struktur, Windungen und das Design lichttechnisch unterstreicht, sondern auch die Trittflächen erkennen lässt. Die Trittsicherheit wird erhöht und Stolperfallen reduziert.
Diese Beleuchtung ist nicht nur Stufenbeleuchtung, sondern allgemein eine Wandeinbauleuchte. Neben Treppen können also auch Wände auf z.B. Schienbeinhöhe mit diesen Einbauleuchten ausgestattet werden, um Wegführungen im Outdoorbereich deutlicher anzuzeigen.
Eine kleine, aber praktische Innovation: Das eckige, schwarze Oberteil wird werkzeuglos über das Unterteil geschoben. Das ermöglicht Ihnen den einfachen, praktischen Austausch von Oberteilen, wenn gewünscht.

Montage

Bevor Sie das Unterteil verbauen oder verdrahten, müssen Sie den Abdichtring aus Kunststoff über die Hinterseite des Leuchtkörpers ziehen. Die Aussparungen im Abdichtring müssen mit den Aussparungen des Unterteils übereinstimmen. Bitte betrachten Sie dazu die selbsterklärende Fotostrecke. Erst jetzt wird der Leuchtkörper verdrahtet und anschließend in eine Standard-Hohlraumdose (Tiefe 45 mm oder 62 mm) geschraubt. Die Unterputzdose hat den Standard-Bohrlochdurchmesser 68 mm. ACHTUNG: die abstehenden Metallbügel des Unterteils müssen sich nach dem Einbau links und rechts befinden, nicht oben und unten.
Das Oberteil wird abschließend über die abstehenden Metallbügel geschoben.

Installationshinweise

Bitte beachten Sie bei der Installation der LED Stufenbeleuchtung die vorgesehenen Schaltpläne. Bei Treppenleuchten mit **IR-Fernbedienung** ist ausschließlich eine **Einzelschaltung** vorgesehen.

Eine **Gruppenschaltung ist bei dieser Ausführung nicht möglich**. Für die Einzelschaltung wird ein **5-adriges Kabel** benötigt.

Die Installation sollte entsprechend dem vorgesehenen Schaltplan und der jeweiligen Einbausituation erfolgen. So kann die LED Stufenbeleuchtung korrekt in das Beleuchtungssystem integriert und wie vorgesehen genutzt werden.

Produktdaten

Allgemeine Produktdaten

Name	LED Treppenleuchte IP44 eckig schwarz - Lichtfarbe: RGB+CCT 2W - Lichtaustritt: Kato
Artikelnummer / SKU	5775
Hersteller	LongLife LED GmbH by HK

Rechtliche Produktdaten

Gesetzliche Gewährleistung	2 Jahre
Herkunftsland	China
Schutzart (IP)	IP44
Abstrahlwinkel	120 Grad
Farbtemperatur	3000 K, 3500 K, 4000 K, 4500 K, 5000 K, 5500 K, 6000 K, 4100 K, 5400 K
Produktfarbe	schwarz
Netto-Gewicht des Produktes	9,860 kg