LONGLIFE LED GmbH by HK

LongLife LED GmbH by HK
Adolf-Meyer-Str. 5
49828 Neuenhaus

Tel: +49 5941 2029960
Fax: +49 5941 2029969
E-Mail: info@longlife-led.de

Art.-Nr. 5532: Strip Verbinder Kabel 8mm 2Pin für einfarbige COB LED-Streifen IP20 DC24V/3,5A

Produktbilder

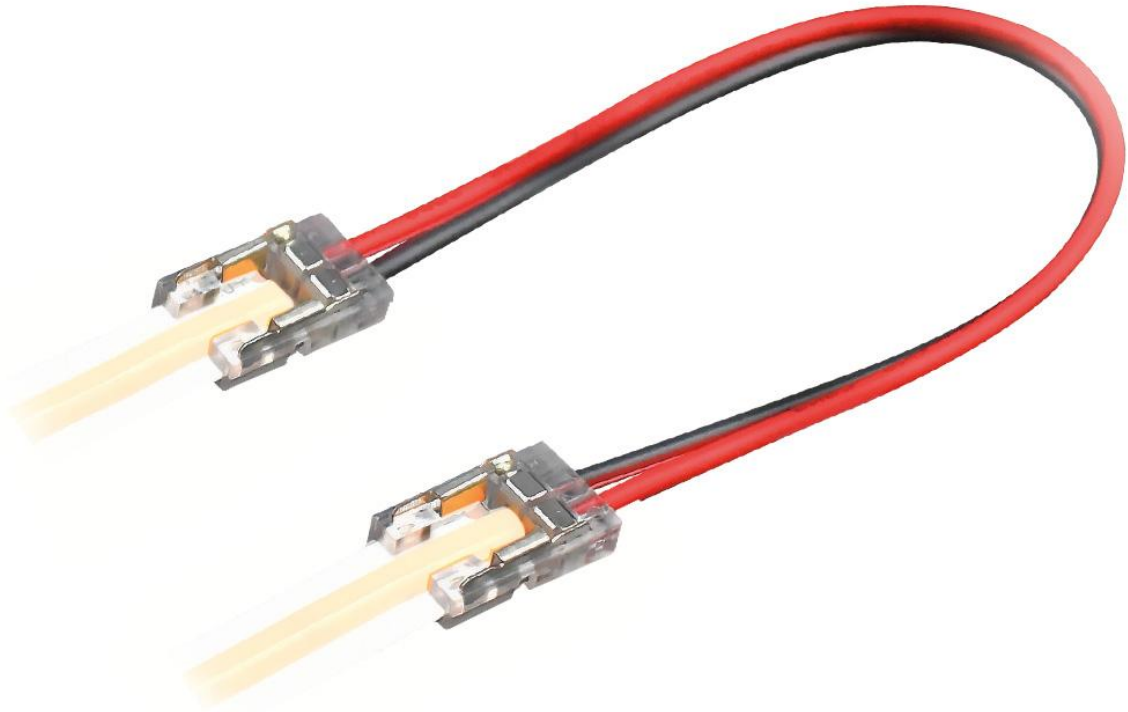



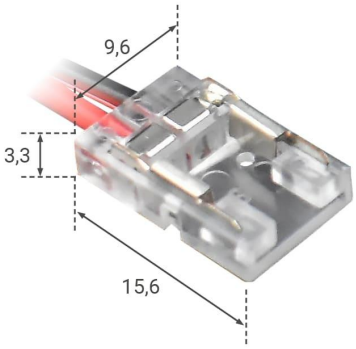

Strip NICHT im Lieferumfang enthalten

Angaben in mm

Produktbeschreibung

Strip Verbinder Kabel 8 mm 2 Pin für einfarbige COB LED-Streifen IP20 DC24V/3,5A inkl. 20AWG Kabel, ca. 15 cm Länge

- Kompatibel mit 8 mm breiten einfarbigen COB LED-Streifen
- Lötfreie Verbindung für schnelle und einfache Montage
- Integriertes 20AWG Anschlusskabel, ca. 15 cm lang
- Geeignet für 24 V DC Systeme bis 3,5 A Stromstärke
- Transparente Bauweise für unauffällige Integration
- Ideal für Innenanwendungen (IP20)

Effiziente Verbindung für COB LED-Streifen

Der 8 mm 2 Pin Strip Verbinder mit integriertem 20AWG Kabel ermöglicht eine zuverlässige und lötfreie Verbindung von einfarbigen COB LED-Streifen. Die ca. 15 cm langen Kabelenden erleichtern die direkte Anbindung an Netzteile, Controller oder weitere Komponenten. Das transparente Design sorgt dabei für eine dezente Optik bei sichtbaren Installationen.

Technische Spezifikationen

Dieser Verbinder ist für 24 V DC Systeme ausgelegt und unterstützt eine Stromstärke von bis zu 3,5 A. Er eignet sich hervorragend für Anwendungen im Innenbereich, wie z. B. in Wohnräumen, Küchen oder Vitrinen, wo eine zuverlässige und unauffällige Verbindung erforderlich ist.

Einfache Handhabung und Installation

Die lötfreie Konstruktion des Verbinders ermöglicht eine schnelle und unkomplizierte Montage. Einfach die Enden des LED-Streifens einführen und den Verbinder schließen – schon ist die Verbindung hergestellt. Dies spart Zeit und reduziert das Risiko von Installationsfehlern.

Fazit: Der Strip Verbinder Kabel 8 mm 2 Pin mit integriertem 20AWG Kabel ist die ideale Lösung für die schnelle und zuverlässige Verbindung von einfarbigen COB LED-Streifen im Innenbereich. Seine einfache Handhabung und das unauffällige Design machen ihn zu einem unverzichtbaren Zubehör für professionelle und DIY-Lichtinstallatione
::contentReference[oaicite:4]{index=4}

Produktdaten

Allgemeine Produktdaten

Name	Strip Verbinder Kabel 8mm 2Pin für einfarbige COB LED-Streifen IP20 DC24V/3,5A
Artikelnummer / SKU	5532
EAN	4063592031650
Hersteller EAN	4063592031650
Hersteller	LongLife LED GmbH by HK

Rechtliche Produktdaten

Gesetzliche Gewährleistung	2 Jahre
Herkunftsland	China
Produktfarbe	weiß
Produktbreite	10 mm
Produktlänge	16 mm
Produkthöhe	3 mm
Netto-Gewicht des Produktes	0,123 kg
LED Streifenbreite	8 mm