LONGLIFE LED GmbH by HK

LongLife LED GmbH by HK
Adolf-Meyer-Str. 5
49828 Neuenhaus

Tel: +49 5941 2029960
Fax: +49 5941 2029969
E-Mail: info@longlife-led.de

Art.-Nr. 5465: LED Röhre 4000K Neutralweiß - Ausführung: 150cm 23W 3700lm

Produktbilder



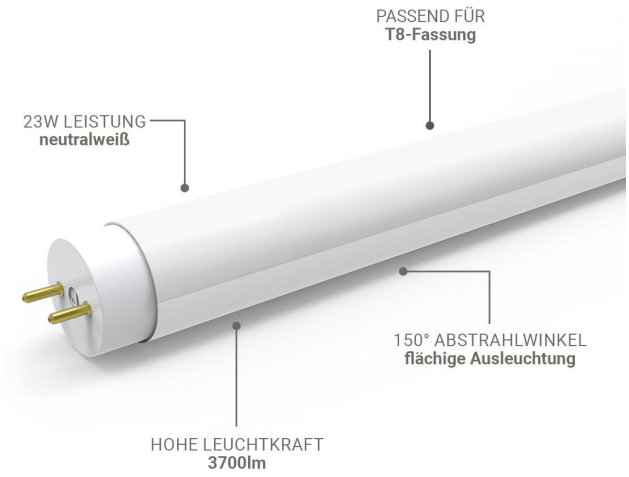



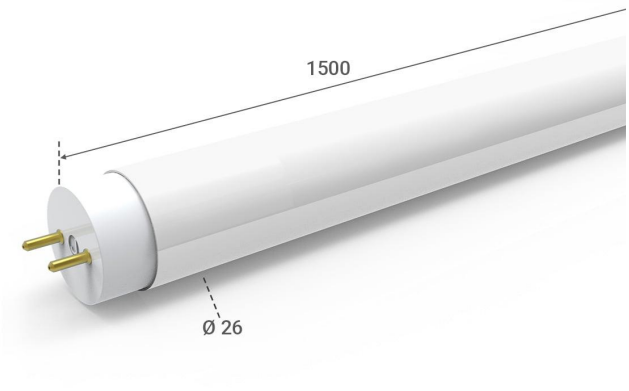

Angaben in mm

Produktbeschreibung

LED Röhre 150cm 23W 4000K Neutralweiß 3700lm

Entdecken Sie die hocheffiziente LED-Röhre von LongLife LED, die mit ihrer neutralweißen Lichtfarbe und einem starken Lichtstrom von 3700 Lumen ideale Beleuchtungslösungen bietet.

?? Effiziente Ausleuchtung mit 3700 Lumen für klare, helle Umgebungen
?? 150 cm Länge passend für standardisierte Leuchten und Fassungen
?? Robuste Bauweise mit IP20 Schutzart, ideal für Innenanwendungen
?? Nicht dimmbar – konstante und zuverlässige Lichtleistung
?? Energieeffiziente Beleuchtung mit einer Leistung von 23 Watt

Robuste und Effiziente Beleuchtung

Die **LED Röhre 150cm** von LongLife LED überzeugt durch ihre robuste Bauweise und die hohe Effizienz. Mit einem Energieverbrauch von nur 23 Watt und einem Lichtstrom von 3700 Lumen sorgt diese LED-Röhre für eine ausgezeichnete Beleuchtung in Büros, Werkstätten oder Lagerhallen. Die Schutzart IP20 gewährleistet dabei eine gute Eignung für trockene Innenräume.

Optimale Lichtverteilung

Die lange Bauform mit einer Länge von 1500 mm und einem Durchmesser von 26 mm ermöglicht eine gleichmäßige Lichtverteilung, die besonders in langen, schmalen Räumen vorteilhaft ist. Mit einem Abstrahlwinkel von 150 Grad wird ein breiter Bereich effektiv und gleichmäßig ausgeleuchtet, ohne dunkle Ecken zu hinterlassen.

Langlebig und zuverlässig

Dank der modernen LED-Technologie bietet die Röhre eine Nennlebensdauer von 50.000 Stunden, was sie zu einer langlebigen und wartungsarmen Beleuchtungslösung macht. Die Nicht-Dimmbarkeit dieser LED-Röhre gewährleistet zudem eine stetige Leistung ohne Flackern oder Intensitätsschwankungen.

Vielseitige Anwendungsmöglichkeiten

Diese LED-Röhre ist perfekt für all jene, die eine zuverlässige, langlebige und energieeffiziente Lösung suchen. Sie eignet sich hervorragend für kommerzielle sowie industrielle Anwendungen, wo eine dauerhafte und gleichmäßige Ausleuchtung erforderlich ist.

Produktdaten

Allgemeine Produktdaten

Name	LED Röhre 4000K Neutralweiß - Ausführung: 150cm 23W 3700lm
Artikelnummer / SKU	5465
EAN	4063592027462
Hersteller EAN	4063592027462
Hersteller	LongLife LED GmbH by HK

Rechtliche Produktdaten

Gesetzliche Gewährleistung	2 Jahre
Herkunftsland	China
Dimmbar	Nein
LED-Lichtfarbe	neutralweiß
Nennlebensdauer	50000 Std.
Schutzart (IP)	IP20
Fassung	T8
Abstrahlwinkel	150 Grad
Farbtemperatur	4000 K
Produktfarbe	transparent
Produktlänge	1500 mm
Produktdurchmesser	26 mm
Netto-Gewicht des Produktes	0,123 kg