LongLife LED GmbH by HK
Adolf-Meyer-Str. 5
49828 Neuenhaus

Tel: +49 5941 2029960
Fax: +49 5941 2029969
E-Mail: info@longlife-led.de

Art.-Nr. 4956: Einbaustrahler Mini Livorno 3W 2700K IP65 - Farbe: silber - Anzahl: 10x

Produktbilder

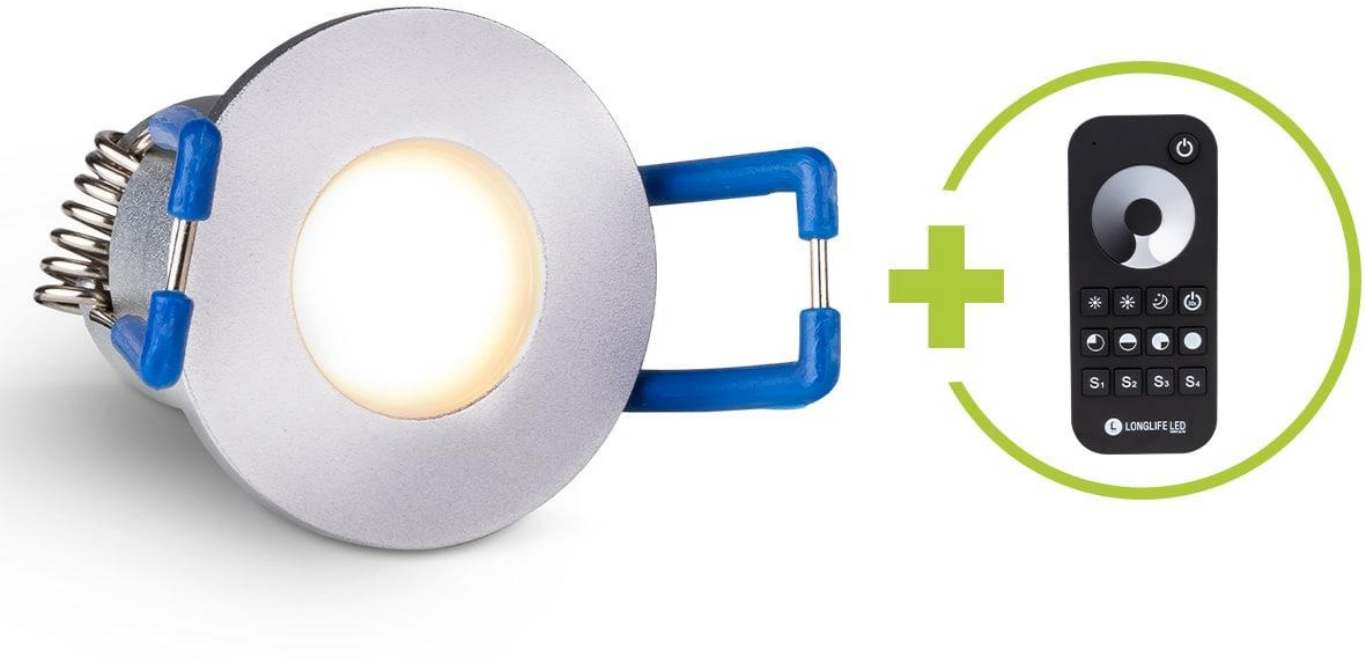

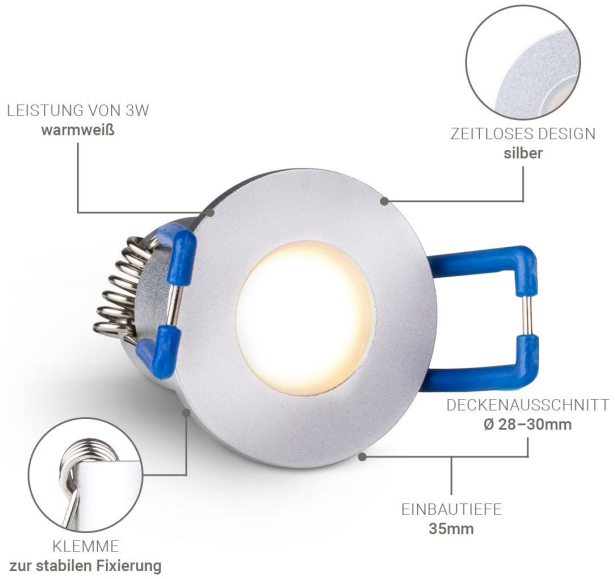
LEISTUNG VON 3W
warmweiß
ZEITLOSES DESIGN
silber
DECKENAUSSCHNITT
Ø 28–30mm
EINBAUTIEFE
35mm
KLEMME
zur stabilen Fixierung

SCHUTZART
IP65

PLUG
& PLAY
Einfache Installation dank Stecksystem
Kein Anlernen erforderlich
Sofort per Fernbedienung steuerbar
1
2
3

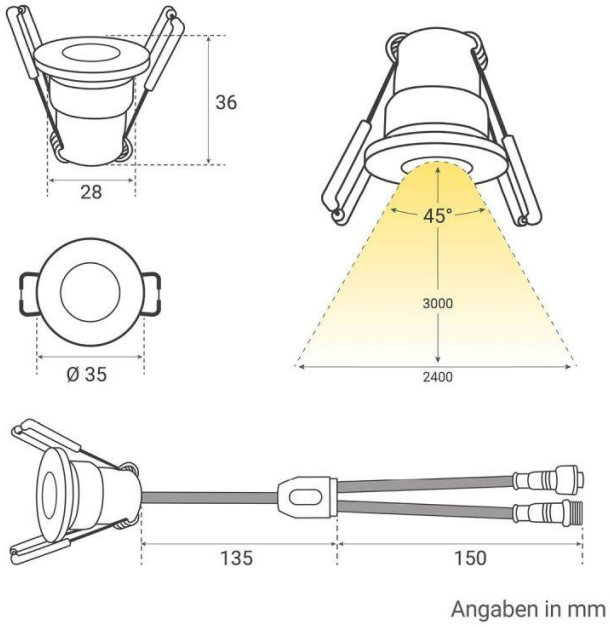
36
28
45°
3000
Ø 35
2400
135
150
Angaben in mm

Einbaustrahler 10er Set
Installationsbeispiel 1

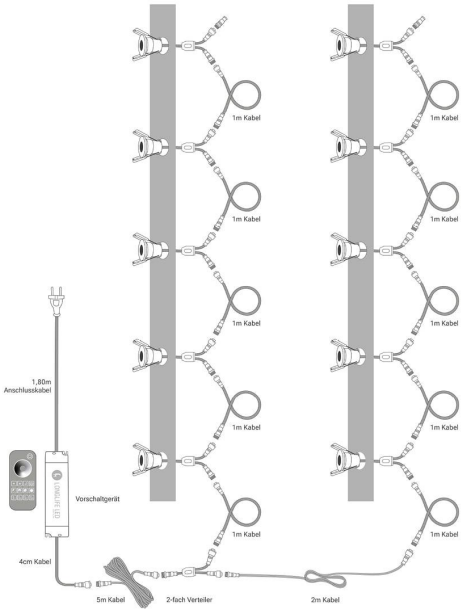

Einbaustrahler 10er Set
Installationsbeispiel 2

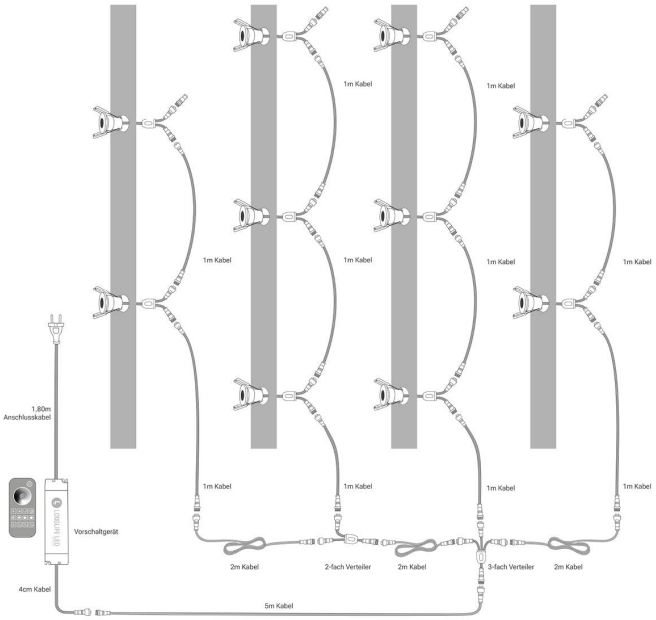

Einbaustrahler 10er Set
Installationsbeispiel 3

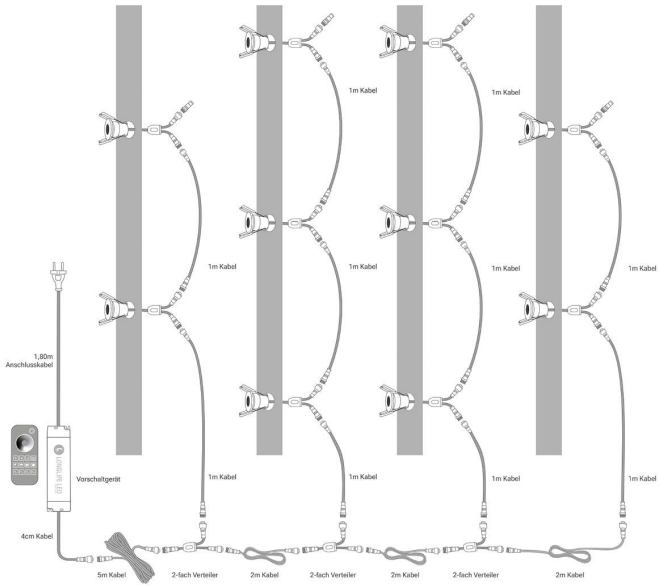

Produktbeschreibung

Einbaustrahler Mini 3W 2700K IP65

Eleganz trifft auf Funktionalität mit dem Einbaustrahler Mini. Dieses hochwertige Beleuchtungselement ist nicht nur ein Hingucker, sondern bietet auch eine zuverlässige und effiziente Lichtquelle für Ihr Zuhause.

Perfekt für diverse Anwendungsbereiche:

Der Einbaustrahler wurde **primär für Terrassen** entwickelt und schafft dort eine stimmungsvolle Atmosphäre, die Ihre Abende im Freien verschönert. Doch seine Vielseitigkeit ermöglicht den Einsatz auch in **Dachüberständen**, **Verandas**, **Carports** und **Badezimmern**. Dank seiner IP65-Bewertung ist er bestens gegen jede Wetterlage geschützt und garantiert eine lange Lebensdauer, selbst in anspruchsvollen Umgebungen.

Hauptmerkmale unserer LED Terrassenbeleuchtung:

- **Plug and Play:** Einfache und unkomplizierte Installation – sofort einsatzbereit.
- **Farbvarianten:** Erhältlich in Anthrazit RAL 7016, Weiß RAL9016 und elegantem Silber, passend zu verschiedenen Stilrichtungen.
- **Warmweiße Beleuchtung:** Die Lichtfarbe von 2700k schafft eine angenehme und einladende Atmosphäre.
- **Intuitive Bedienung:** Eine Fernbedienung für alle Strahler sorgt für Benutzerfreundlichkeit und Komfort.
- **Set-Optionen:** Verfügbar in Sets von 2, 4, 6, 8, 10 oder 12 Stück, je nach individuellem Bedarf.
- **Erweiterbar:** Einfach erweiterbar, wobei alle zusätzlichen Strahler mit derselben Fernbedienung gesteuert werden können.
- **Sparsam:** Mit 3 Watt Verbrauch steht er für Energieeffizienz und Nachhaltigkeit.
- **Dimmbarkeit:** Die Helligkeit des Strahlers kann bequem über die mitgelieferte Fernbedienung angepasst werden.
- **Widerstandsfähigkeit:** Dank IP65-Zertifizierung ist er optimal gegen Feuchtigkeit und Staub geschützt.

Hinweis: Batterien sind nicht im Lieferumfang enthalten und müssen separat erworben werden.
Wie installiert man die LED Terrassenbeleuchtung?

Image not found or type unknown

Produktdaten

Allgemeine Produktdaten

Name	Einbaustrahler Mini Livorno 3W 2700K IP65 - Farbe: silber - Anzahl: 10x
Artikelnummer / SKU	4956
EAN	4063592028056
Hersteller EAN	4063592028056
Hersteller	LongLife LED GmbH by HK
Besonderheiten	dimmbar

Rechtliche Produktdaten

Energieverbrauchskennzeichnung (nach EU 2019/2015)	G
EPREL-Eintragungsnummer	1808999
Garantie	2 Jahre
Herkunftsland	China
Lichtfarbe	warmweiß
Schutzart (IP)	IP65
Abstrahlwinkel	45 Grad
Farbtemperatur	2700 K
Energieverbrauch	3 W
Leistung	3 W
Lichtstrom	160 Lumen
Nennlichtstrom	160 Lumen