LongLife LED GmbH by HK
Adolf-Meyer-Str. 5
49828 Neuenhaus

Tel: +49 5941 2029960
Fax: +49 5941 2029969
E-Mail: info@longlife-led.de

Art.-Nr. 4875: LED Kanten Modul 6,4W 24V 6500K 85°x15° IP68

Produktbilder

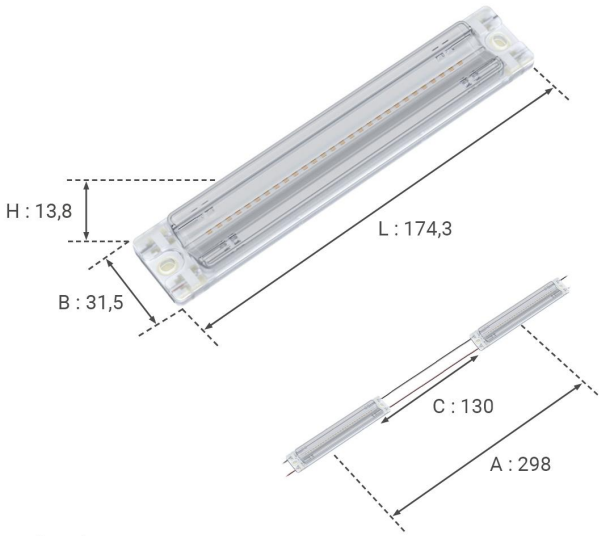

Angaben in mm

Produktbeschreibung

LED Kanten Modul 6,4W 24V 6500K 85°x15° IP68

Unser LED Kanten Modul bietet eine optimale Lösung für Ihre Leuchtkästen: Es überzeugt durch hervorragende Lichtqualität und hohe Energieeffizienz. Ideal für kleine bis mittelgroße Leuchtkästen, gewährleistet es eine gleichmäßige Ausleuchtung und eine einfache Montage.

?? Gleichmäßige Ausleuchtung mit V-Optik Linse
?? Effizienter Energieverbrauch mit nur 6,4 Watt pro Modul
?? Einfache und flexible Installation
?? Hohe Helligkeit mit 830 Lumen pro Modul
?? Robustes Design mit Schutzart IP68

Gleichmäßige Ausleuchtung

Die V-Optik Linse mit einem elliptischen Abstrahlwinkel von 85° x 15° sorgt für eine gleichmäßige Beleuchtung Ihrer Leuchtkästen. So werden Ihre Werbeanlagen perfekt präsentiert, ohne dunkle Stellen oder Schatten.

Energieeffizienz

Mit einem Leistungsverbrauch von nur 6,4 Watt pro Modul sind unsere LED-Module äußerst effizient. Die Lichtfarbe von 6500K (kaltweiß) liefert eine angenehme und gleichzeitig leistungsstarke Beleuchtung, die sich für zahlreiche Anwendungen eignet.

Einfache Installation

Dank der kompakten Abmessungen von 174,3 x 31,5 x 13,8 mm (LxBxH) und einer Kabellänge von 130 mm zwischen den Modulen, lässt sich das Modul einfach und flexibel installieren, selbst in Leuchtkästen mit einer Tiefe von 120 mm bis 300 mm. Die Konstantspannung von 24 Volt (CV) sorgt für eine zuverlässige Leistung.

Hohe Helligkeit

Mit einem Lichtstrom von 830 Lumen pro Modul bieten unsere LED-Module eine exzellente Helligkeit. So wird sichergestellt, dass Ihre Werbeanlagen unter allen Bedingungen optimal zur Geltung kommen.

Robustes Design

Unsere Module sind nach Schutzart IP68 zertifiziert und somit vollständig staubdicht und gegen dauerhaftes Untertauchen geschützt. Dies macht sie ideal für den Einsatz im Außenbereich, selbst unter extremen Wetterbedingungen.

Vielseitige Einsatzmöglichkeiten

Das LED Kanten Modul eignet sich hervorragend für die Beleuchtung von Leuchttransparenten, Spanntuchtransparenten, Werbepylonen, Werbebannern und Nasentransparenten.

Selbstklebende Rückseite

Unsere Module verfügen über eine selbstklebende Rückseite, die eine schnelle Fixierung ermöglicht. Wenn jedoch Löcher zur Verschraubung vorhanden sind, empfehlen wir diese zu nutzen, da die selbstklebende Rückseite nur zur temporären Fixierung dient.

Produktdaten

Allgemeine Produktdaten

Name	LED Kanten Modul 6,4W 24V 6500K 85°x15° IP68
Artikelnummer / SKU	4875
EAN	4063592025314
Hersteller EAN	4063592025314
Hersteller	LongLife LED GmbH by HK
Besonderheiten	dimmbar

Rechtliche Produktdaten

Energieverbrauchskennzeichnung (nach EU 2019/2015)	D
EPREL-Eintragungsnummer	1515654
Garantie	2 Jahre
Prüfzeichen	CE, RoHS, TÜV Süd
Herkunftsland	China
Dimmbar	Ja
Lichtfarbe	kaltweiß
Abstrahlwinkel	85 Grad
Farbtemperatur	6500 K
Eingangsspannung (V)	24 V/DC
Energieverbrauch	6 W
Leistung	6 W
Lichtstrom	830 Lumen
Nennlichtstrom	830 Lumen

Nennstrom	267 mA
Produktbreite	32 mm
Produktlänge	174 mm
Produkthöhe	14 mm

Produkteigenschaften - Temperaturangaben

Betriebstemperatur (°C)	-25 °C bis +55 °C