LongLife LED GmbH by HK
Adolf-Meyer-Str. 5
49828 Neuenhaus

Tel: +49 5941 2029960
Fax: +49 5941 2029969
E-Mail: info@longlife-led.de

Art.-Nr. 4861: LED Mini Panel rund 3W 12V 4000K IP20 Ø100mm

Produktbilder

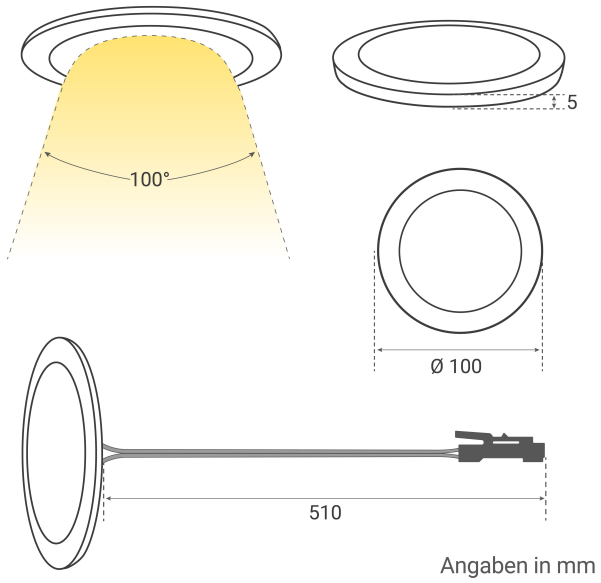
100°
5
Ø 100
510
Angaben in mm

NEUTRALWEIßES LICHT
4000 Kelvin
MODERNER RAHMEN
silber
PLUG&PLAY
einstecken, einschalten
LICHTKOMFORT
durch opale Abdeckung
ULTRA FLACH
5mm Aufbauhöhe

PLUG & PLAY
einfache Installation dank Stecksystem
problemlos einstecken und einschalten
1
2
3

Produktbeschreibung

LED Mini Panel rund 3W 12V 4000K IP20 Ø100mm

Dieses runde LED Mini Panel bietet eine Kombination aus modernem Design und neutralweißer Lichtfarbe, ideal für eine klare und helle Beleuchtung in verschiedensten Innenräumen. Es ist ausschließlich mit dem JST Stecksystem kompatibel.

?? Kompakter Durchmesser von 100mm für flexible Einsatzmöglichkeiten
?? Neutralweißes Licht mit 4000K für eine klare Ausleuchtung
?? Hohe Lichtausbeute von 339,6 Lumen bei nur 3W Energieverbrauch
?? Schutzart IP20 – optimal für den Innenbereich
?? Einfache Installation dank 12V Betriebsspannung und JST Stecksystem

Kompaktes Design und Vielseitigkeit

Das runde LED Mini Panel mit einem Durchmesser von 100mm bietet eine platzsparende und elegante Lösung für diverse Beleuchtungsanforderungen. Seine geringe Höhe von nur 5mm sorgt dafür, dass es sich unauffällig in jede Raumgestaltung einfügt.

Neutralweißes Licht für klare Ausleuchtung

Mit einer Farbtemperatur von 4000K liefert dieses LED Panel ein neutrales, weißes Licht, das perfekt für Arbeitsbereiche, Küchen oder Büros geeignet ist. Es sorgt für eine helle und klare Beleuchtung, die die Konzentration unterstützt.

Effiziente Lichtleistung

Das LED Panel erreicht eine Lichtleistung von 339,6 Lumen bei einem geringen Energieverbrauch von nur 3W. Dies macht es zu einer energieeffizienten Beleuchtungslösung, die dennoch ausreichend Helligkeit für verschiedene Anwendungen bietet.

Schutzart IP20 – Perfekt für Innenräume

Mit der Schutzart IP20 ausgestattet, ist das Panel vor Staub geschützt und bestens für den Einsatz in Innenräumen geeignet. Es garantiert zuverlässige Funktionalität und lange Haltbarkeit in einer Vielzahl von Umgebungen.

Einfache Installation mit JST Stecksystem

Das LED Mini Panel lässt sich dank der 12V Betriebsspannung und der Kompatibilität mit dem JST Stecksystem schnell und einfach installieren. Es ist ideal für Heimwerkerprojekte sowie professionelle Anwendungen und sorgt für eine problemlose Installation.

Produktdaten

Allgemeine Produktdaten

Name	LED Mini Panel rund 3W 12V 4000K IP20 Ø100mm
Artikelnummer / SKU	4861
EAN	4063592025178
Hersteller EAN	4063592025178
Hersteller	LongLife LED GmbH by HK

Rechtliche Produktdaten

Energieverbrauchskennzeichnung (nach EU 2019/2015)	E
EPREL-Eintragungsnummer	1522581
Garantie	2 Jahre
Herkunftsland	China
Lichtfarbe	neutralweiß
Nennlebensdauer	30000 Std.
Schutzart (IP)	IP20
Farbwiedergabe	>80 Ra
Abstrahlwinkel	100 Grad
Farbtemperatur	4000 K
Eingangsspannung (V)	12 V/DC
Energieverbrauch	3 W
Leistung	3 W
Lichtstrom	340 Lumen
Nennlichtstrom	340 Lumen

Nennstrom	250 mA
Powerfactor	1
Produkthöhe	5 mm
Produktdurchmesser	100 mm

Produkteigenschaften - Temperaturangaben

Betriebstemperatur (°C)	-20 â?? bis + 40 â??