LongLife LED GmbH by HK
Adolf-Meyer-Str. 5
49828 Neuenhaus

Tel: +49 5941 2029960
Fax: +49 5941 2029969
E-Mail: info@longlife-led.de

Art.-Nr. 4633: LED COB Streifen Verbinder 2 Pin 10mm IP20

Produktbilder

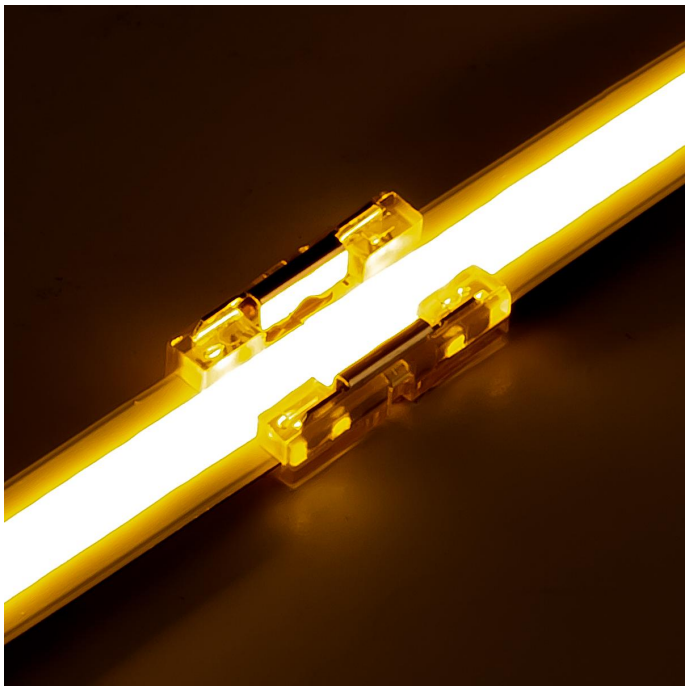

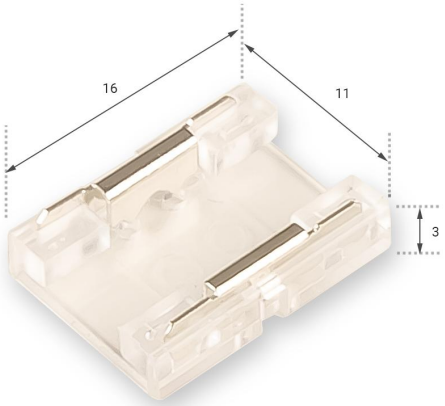

Angaben in mm

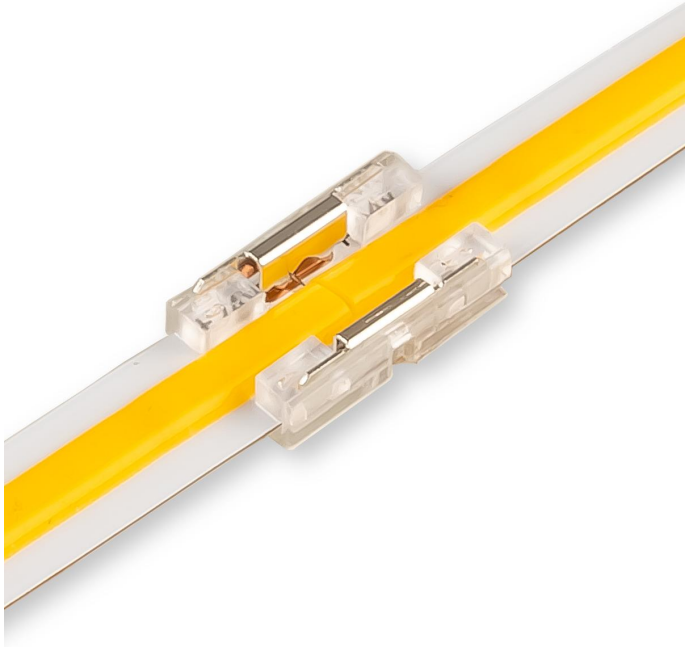

Produktbeschreibung

LED COB Streifen Verbinder 2 Pin 10mm IP20

Die Verbinder sind nur für die COB-Streifen mit einer Breite von 10 mm geeignet. Zusätzlich muss der COB-Streifen noch die Schutzart IP20 haben.

Produktdaten

Allgemeine Produktdaten

Name	LED COB Streifen Verbinder 2 Pin 10mm IP20
Artikelnummer / SKU	4633
EAN	4063592021248
Hersteller	LongLife LED GmbH by HK
Herkunftsland	China
LED Streifenbreite	10 mm