LongLife LED GmbH by HK
Adolf-Meyer-Str. 5
49828 Neuenhaus

Tel: +49 5941 2029960
Fax: +49 5941 2029969
E-Mail: info@longlife-led.de

Art.-Nr. 4569: COB Neutralweiß LED Streifen T-Verbinder 24V CRI90 480LED/m 4000K

Produktbilder

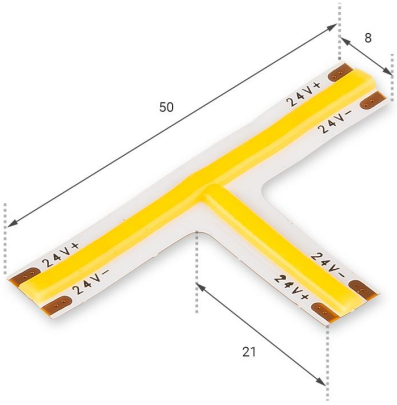

Angaben in mm

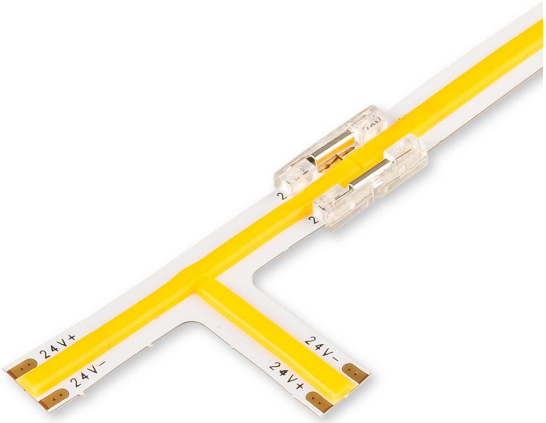
24V+
24V−
24V−
24V+

Produktbeschreibung

COB Neutralweiß LED Streifen T-Verbinder 24V CRI90 480LED/m 4000K

Dieser LED Streifen T-Verbinder hat folgende Eigenschaften:

- Geeignet zum einfachen Verlegen von LED Streifen über Ecken
- Farbtemperatur: 4000K neutralweiß
- 480LED/m
- Abstrahlwinkel von 140°
- 24V Spannung
- Schutzart IP20
- CRI90 Farbwiedergabe
- 83 Lumen

Produktdaten

Allgemeine Produktdaten

Name	COB Neutralweiß LED Streifen T-Verbinder 24V CRI90 480LED/m 4000K
Artikelnummer / SKU	4569
EAN	4063592017937
Hersteller EAN	4063592017937
Hersteller	LongLife LED GmbH by HK

Rechtliche Produktdaten

Energieverbrauchskennzeichnung (nach EU 2019/2015)	D
EPREL-Eintragungsnummer	1013319
Garantie	2 Jahre
Prüfzeichen	CE, RoHS
Herkunftsland	China
Lichtfarbe	neutralweiß
Nennlebensdauer	30000 Std.
Schutzart (IP)	IP20
Abstrahlwinkel	140 Grad
Energieverbrauch	1 W
Leistung	1 W
Lichtstrom	83 Lumen
Nennlichtstrom	83 Lumen
Nennstrom	2 mA
Produktbreite	8 mm

Produkthöhe	2 mm

Produkteigenschaften LED-Streifen

LED-Abstand	2 mm