LONGLIFE LED GmbH by HK

LongLife LED GmbH by HK
Adolf-Meyer-Str. 5
49828 Neuenhaus

Tel: +49 5941 2029960
Fax: +49 5941 2029969
E-Mail: info@longlife-led.de

Art.-Nr. 4524: MiBoxer 18W 230V RGB+CCT LED Gartenstrahler WiFi Gartenleuchte mit Erdspieß FUTC09

Produktbilder

Alexa/Google Home kompatibel!
(Mit passendem Zubehör Art. Nr. 3596)

Auch bei Regen einsetzbar,
dank Schutzart IP66

MIBOXER
18W RGB+CCT LED Garden Light
IP66

RGB Farbraum
Mit bis zu 16 Millionen Farben

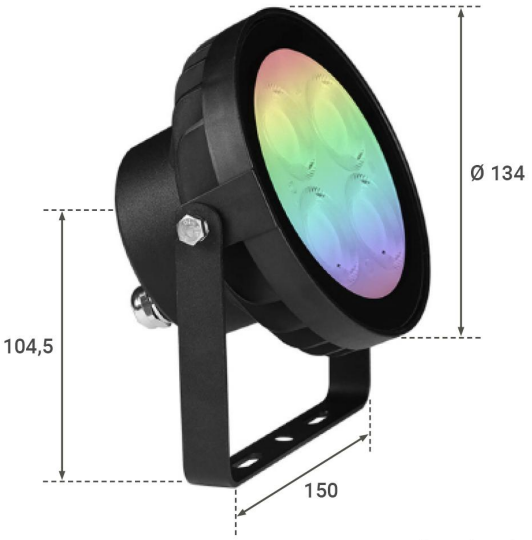

Angaben in mm

Produktbeschreibung

MiBoxer Gartenstrahler RGB+CCT 18W mit Erdspieß FUTC09

Bei diesem stromsparenden MiBoxer Gartenstrahler wird das Licht über eine optische Linse abgegeben. Mit den verbauten High Lumen LED Chips wird ein symmetrischer und heller Lichtstrahl erzeugt. Der schwarze 18W Strahler ist aufgrund der Schutzart IP66 für den Einsatz im Außenbereich geeignet. Auf der Rückseite befinden sich Kühlrippen aus Aluminium, um überschüssige Wärme schnell abzuleiten, was wiederum der langen Lebensdauer von ca. 50.000 Stunden zugutekommt.

Installation

Die Kabelführung muss wasserdicht verlegt werden. Der Bügel dieses Gartenstrahlers wird an dem mitgelieferten Erdspieß befestigt, der in das Erdreich versenkt wird. Bitte denken Sie an die gewünschte Leuchtrichtung. Der Strahler kann anschließend vertikal ausgerichtet werden durch die Lockerung der seitlichen Schrauben. Wenn Sie den perfekten Leuchtwinkel identifiziert haben, dann die Seitenschrauben fest anziehen.

Anwendung

Der LED Gartenstrahler RGB+CCT taucht Gärten und Fassaden in bunte Lichtkleider. Baumkronen werden von unten angeleuchtet. Hohe Mauern, dunkle Ecken werden in ein Farbfeuerwerk getaucht. Sie bestimmen die Lichtfarbe.

Verschiedene Ansteuerungsmöglichkeiten

MiBoxer ist im allgemeinen breit aufgestellt bzgl. den Lichtsteuerungsmöglichkeiten. Fernbedienung/Wandschalter (separat zu bestellen): Aus Kompatibilitätsgründen empfehlen wir MiBoxer Produkte.

- Fernbedienung: FUT089, FUT088, FUT092, FUT096
- Wandschalter: B8, B4/T4, B3/T3, B0
- Smartphone- und Sprachsteuerung (z.B. Alexa): Als Grundvoraussetzung muss ein Gateway (WL-Box1, separat zu bestellen) an die WLAN-Box angeschlossen werden plus die MiBoxer-App gedownloadet werden. Die weiteren Anweisungen entnehmen Sie bitte den Bedienungsanleitungen.

Technische Details

- Leistung: 18W
- Betriebstemperatur: von -20 °C bis +45 °C
- Lebensdauer: ca. 50.000 Stunden
- Abstrahlwinkel: 25°
- Farbwiedergabeindex CRI>80
- RGB+CCT: 16 Millionen Lichtfarben stehen zur Verfügung
- Schutzart IP66

Produktdaten

Allgemeine Produktdaten

Name	MiBoxer 18W 230V RGB+CCT LED Gartenstrahler WiFi Gartenleuchte mit Erdspieß FUTC09
Artikelnummer / SKU	4524
EAN	4063592016800
Hersteller EAN	4063592016800
Hersteller	MiBoxer
Besonderheiten	schwenkbar

Rechtliche Produktdaten

Energieverbrauchskennzeichnung (nach EU 2019/2015)	F
EPREL-Eintragungsnummer	1091218
Garantie	2 Jahre
Prüfzeichen	CE
Schutzklasse (nach EN 61140 und VDE 0140-1)	II
Herkunftsland	China
Aufbaulänge	77 mm
Aufbaubreite	150 mm
Aufbaudurchmesser	134 mm
Einbaudurchmesser	150 mm
Dimmbar	Ja
Dimmbarkeit	über Fernbedienung
Lichtfarbe	RGB+CCT

Nennlebensdauer	50000 Std.
Schutzart (IP)	IP66
Smart Home Systeme	MiBoxer
Farbwiedergabe	>80 Ra
Abstrahlwinkel	25 Grad
Form	rund
Rahmenfarbe	schwarz
Akzentbeleuchtung	geeignet
LED-Hersteller	MiBoxer
Eingebaute LEDs	Ja
Farbtemperatur	2900 K, 2700 K, 3000 K, 3500 K, 4000 K, 4500 K, 5000 K, 5500 K, 6000 K, 6500 K, 4100 K, 5400 K

Produkteigenschaften - Elektrotechnische Angaben

Eingangsspannung (V)	110 V/AC - 240 V/AC
Energieverbrauch	18 W
Leistung	18 W
Lichtstrom	1500 Lumen
Nennlichtstrom	1500 Lumen
Nennstrom	350 mA
Netzfrequenz (Hz)	50 Hz - 60 Hz
Netzteil	intern
Powerfactor	1
Gehäusefarbe	schwarz
Abdeckung	klar
Produktbreite	95 mm

Produktlänge	150 mm
Produkthöhe	330 mm
Produktdurchmesser	134 mm

Produkteigenschaften - Temperaturangaben

Betriebstemperatur (°C)	-20 °C bis +45 °C
Farbtemperatur kaltweiß	6500
Farbtemperatur warmweiß	2700