LONGLIFE LED GmbH by HK

LongLife LED GmbH by HK
Adolf-Meyer-Str. 5
49828 Neuenhaus

Tel: +49 5941 2029960
Fax: +49 5941 2029969
E-Mail: info@longlife-led.de

Art.-Nr. 4303: LED Fugen-Profil eloxiert 20 x 15mm opal 200cm

Produktbilder



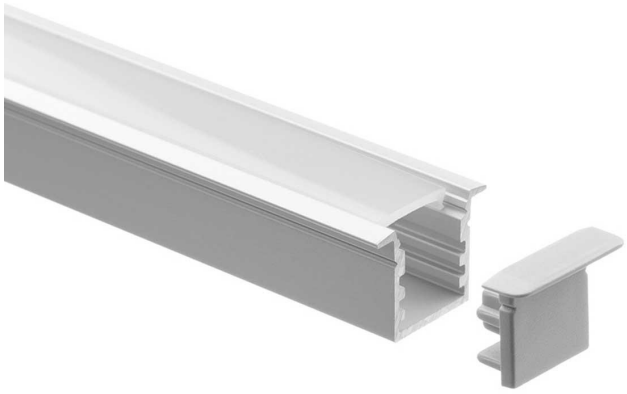





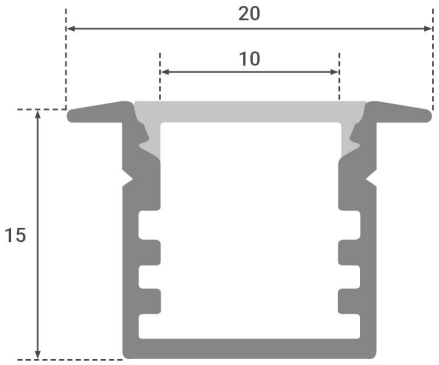

Angaben in mm

Produktbeschreibung

LED Fugen-Profil für LED Streifen

Dieser Artikel ist als Sperrgut gekennzeichnet und somit vom normalen Versand ausgeschlossen.

Im Lieferumfang enthalten

- LED Fugen-Profil eloxiert 20 x 15mm (Länge: 200 cm) mit milchiger Abdeckung
- Vier Halte-Clips für die Anbringung
- Zwei Endkappen für den sauberen Abschluss des Profils

Fugenprofile eignen sich vor allem bei schmalen Einlassungen, wie z.B. enge Rillen, Spalten, etc. Meist wird eine geringe Höhe benötigt. Fugen-Aluprofile sind dann perfekt für den Einsatz. In Decken- oder Wandvertäfelungen können diese Fugenprofile eingelassen werden, die dann z.B. für die Grundbeleuchtung eines Raumes genutzt werden können. So ein Lichtdesignelement wird auch für Ihre Gäste ein Hingucker sein.

Vielleicht möchten Sie auch mit so einer Lichtleiste einen Übergang schaffen, z.B. vom Fensterrahmen zur Mauer, oder Bereiche absetzen von anderen Bereichen.

Viele Ideen lassen sich aus den Fugenprofilen generieren, die auf jeden Fall ein Alleinstellungsmerkmal sein werden für die Einrichtung.

Konstruieren Sie einen Möbelschrank? Für bessere Sichtverhältnisse sorgen dann geschickt eingelassene, eloxierte Fugenprofile.

Und Sie können noch wilder planen … wie möchten Sie den LED-Streifen ansteuern? Mit einer Fernbedienung oder einem Wandschalter? Mit Sprachsteuerung oder mit Ihrem Smartphone? Diese Erweiterungen müssen separat bestellt werden.

Das Aluprofil schützt den LED-Streifen vor Beschädigungen und leitet die Wärme des Strips schnell ab. Beide Faktoren erhalten die lange Lebensdauer des Streifens.

Produktdaten

Allgemeine Produktdaten

Name	LED Fugen-Profil eloxiert 20 x 15mm opal 200cm
Artikelnummer / SKU	4303
EAN	4063592010167
Hersteller EAN	4063592010167
Hersteller	LongLife LED GmbH by HK

Rechtliche Produktdaten

Gesetzliche Gewährleistung	2 Jahre
Prüfzeichen	CE
Herkunftsland	China

Montageangaben

Montageart	Einbau, Deckenmontage
Aufbaulänge	2000 mm
Einbaulänge	2000 mm
Einbaubreite	14 mm
Einbautiefe	14 mm
Produktfarbe	silber
Gehäusefarbe	silber / chrom
Abdeckung	satiniert
Produktlänge	2,000 m
Produktbreite	20 mm
Produktlänge	2000 mm

Produkthöhe	15 mm
Netto-Gewicht des Produktes	0,123 kg

Produkteigenschaften Alu-Profile

Aluprofilform	Fugen-Einbauprofil
LED Streifenbreite	3.5, 4, 5, 6, 7, 8, 9, 10 mm