LONGLIFE LED GmbH by HK

LongLife LED GmbH by HK
Adolf-Meyer-Str. 5
49828 Neuenhaus

Tel: +49 5941 2029960
Fax: +49 5941 2029969
E-Mail: info@longlife-led.de

Art.-Nr. 4276: LED Aufbau U-Profil eloxiert 17,3 x 14,5mm opal - Länge: 200cm

Produktbilder

BEFESTIGUNGSCLIPS
4 Stück
ENDKAPPEN
2 Stück

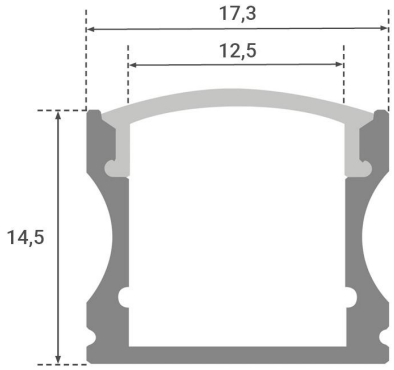

Angaben in mm

Produktbeschreibung

U-Profil für LED-Streifen | 17,3x14,5 mm

Dieser Artikel ist als Sperrgut gekennzeichnet und somit vom normalen Versand ausgeschlossen.

Im Lieferumfang enthalten

- LED Aufbau U-Profil eloxiert 17,3 x 14,5 mm (Länge: 200 cm) mit milchiger Abdeckung
- Vier Halte-Clips für die Anbringung
- Zwei Endkappen für den sauberen Abschluss des Profils

LED Streifen können mit einem rückseitigen Klebestreifen bequem an glatte und tragfähige Oberflächen geklebt werden. Eine alternative und saubere Lösung sind Aluprofile.

Dieses 200 cm lange Alu-Aufbauprofil in U-Form (Querschnittansicht) kann einfach auf die Wunschlänge zugeschnitten werden. Der teilbare LED-Streifen wird in das Aluprofil geklebt. Der Lichtaustritt erfolgt über die opale Abdeckung.

Das Aluprofil wird direkt an die Montageoberfläche geschraubt oder mit Montageclips befestigt. Durch das Profil ist der LED Streifen vor äußerlichen Beschädigungen geschützt und Stauwärme wird schnell abgeleitet. Also alles Faktoren, um von einer langen Lebensdauer des Strips zu profitieren.

Welche LED-Streifen sind empfehlenswert?

Es werden 12V und 24V LED Streifen in Aluprofile verbaut. Bitte achten Sie auf die Breite und Höhe des Strips, damit der Streifen perfekt in das Profil passt. Das Profil ist für maximal **12 mm** Breite Streifen geeignet.

Die gewünschte Farbtemperatur sollte zum Anwendungsbereich passen. Falls Sie sich unsicher sind, dann wählen Sie einen RGB CCT LED Streifen, der in ca 16 Millionen Farbeinstellungen leuchten kann. Auch die Weißtöne Kaltweiß, Neutralweiß und Warmweiß werden durch diesen Farbstreifen abgedeckt. Es gibt zahlreiche Steuerungsmöglichkeiten wie Fernbedienung, Wandschalter, Sprachsteuerung oder Ansteuerung über Smartphone. Das entsprechende Zubehör dazu muss separat bestellt werden.

Produktdaten

Allgemeine Produktdaten

Name	LED Aufbau U-Profil eloxiert 17,3 x 14,5mm opal - Länge: 200cm
Artikelnummer / SKU	4276
EAN	4063592009901
Hersteller EAN	4063592009901
Hersteller	LongLife LED GmbH by HK
Garantie	2 Jahre
Prüfzeichen	CE
Herkunftsland	China
Aufbaulänge	2000 mm
Aufbaubreite	17 mm
Gehäusefarbe	silber / chrom
Abdeckung	satiniert
Produktlänge	2,000 m
Produktbreite	17 mm
Produktlänge	2000 mm
Produkthöhe	15 mm
Länge des Produktes (z.B. Strips, Kabel etc)	2,000 Meter
Gewicht	0,320 kg
Netto-Gewicht des Produktes	0,320 kg

Produkteigenschaften Alu-Profile

Aluprofilform	Aufbauprofil

LED Streifenbreite	5, 6, 7, 8, 9, 10, 11, 12 mm