LONGLIFE LED GmbH by HK

LongLife LED GmbH by HK
Adolf-Meyer-Str. 5
49828 Neuenhaus

Tel: +49 5941 2029960
Fax: +49 5941 2029969
E-Mail: info@longlife-led.de

# Art.-Nr. 404156: LED Treppenleuchte IP44 eckig weiß - Lichtfarbe: Neutralweiß 1,5W - Lichtaustritt: Doppio

## Produktbilder



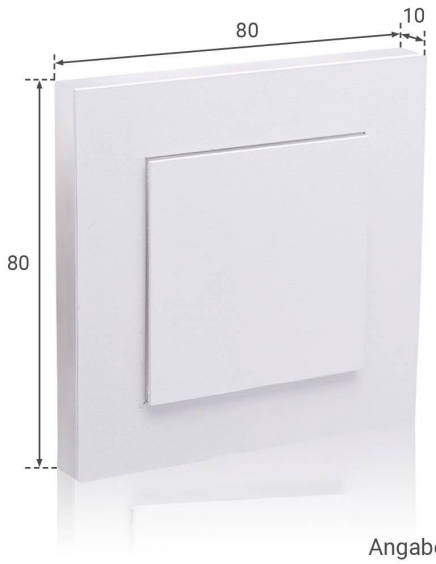


Angaben in mm

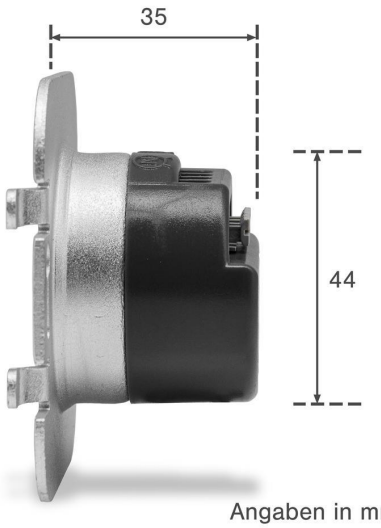


Angaben in mm



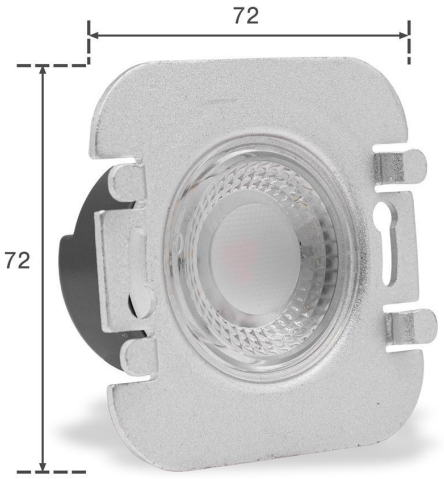


Angaben in mm



**WICHTIG!**
Die Einstellung der Lichtfarbe ist **vor** dem **Einbau** vorzunehmen!



**Dip-Schalter**
Der Dip-Schalter befindet sich auf der Rückseite der LED Stufenbeleuchtung. Beachten Sie, dass Sie die Einstellung der Lichtfarbe vor dem Einbau vorzunehmen haben!

**Einstellung der Lichtfarbe:** Stellen Sie den Schalter auf

- **Position 1** für **warmweißes Licht**
- **Position 2** für **neutralweißes Licht**
- **Position 3** für **kaltweißes Licht**

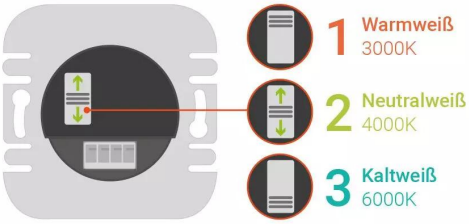


Das Leuchtmittel wird in der gewünschten Lichtfarbeneinstellung leuchten.
Die Farbumstellung ist somit abgeschlossen.



## Produktbeschreibung

# Eckiges LED-Stufenlicht IP44 Neutralweiß 1,5W weißes Oberteil

Aufgrund der Schutzart IP44 ist diese eckige Treppenbeleuchtung für die Installation im Außenbereich geeignet. Außentreppen werden so mit einem stilvollen Begleitlicht ausgestattet. Das Design und die Treppenführung werden durch solche Lichtakzente bei Dunkelheit unterstrichen. Zusätzlich werden Trittflächen ausgeleuchtet. Dadurch wird die Trittsicherheit erhöht und Stolperfallen reduziert.

**Im Lieferumfang enthalten:**

- Unterteil mit dem stromsparenden LED-Leuchtkörper
- Weißes Oberteil
- Abdichtring aus Kunststoff für die Schutzart IP44

Diese Beleuchtung ist nicht nur für Stufen gedacht, sondern kann allgemein als Wandeinbauleuchte eingesetzt werden. Neben Treppen können also auch Wände oder Mauern mit diesen Einbauleuchten ausgestattet werden, um Wegführungen im Outdoorbereich deutlicher anzuzeigen. Und wenn der Nutzen im Hintergrund steht, dann werden diese Einbauleuchten als Lichtdeko eingesetzt.

Eine kleine, aber praktische Innovation: Das eckige, weiße Oberteil wird werkzeuglos über das Unterteil geschoben. Das ermöglicht Ihnen den einfachen, praktischen Austausch von Oberteilen, wenn gewünscht.

Das Treppenlicht leuchtet mit neutralweißem LED-Licht und mit einer Leistung von 1,5W.

## Montage

Bevor Sie das Unterteil verbauen oder verdrahten, müssen Sie den Abdichtring aus Kunststoff über die Hinterseite des Leuchtkörpers ziehen. Die Aussparungen im Abdichtring müssen mit den Aussparungen des Unterteils übereinstimmen. Bitte betrachten Sie dazu die selbsterklärende Fotostrecke. Danach wird der Leuchtkörper verdrahtet und anschließend in eine Standard-Hohlraumdose (Tiefe 45 mm oder 62 mm) geschraubt. Die Unterputzdose hat den Standard-Bohrlochdurchmesser 68 mm. ACHTUNG: die abstehenden Metallbügel des Unterteils müssen sich nach dem Einbau links und rechts befinden, nicht oben und unten.

Das Oberteil wird abschließend über die abstehenden Metallbügel geschoben.

## Montageanleitung für LED Treppenbeleuchtung / Stufenbeleuchtung

Dieses Video zeigt Ihnen Schritt für Schritt, wie Sie die **Treppenbeleuchtung in einer Unterputzmontage installieren** können:

# Produktdaten

## Allgemeine Produktdaten

| | |
|---|---|
| Name | LED Treppenleuchte IP44 eckig weiß - Lichtfarbe: Neutralweiß 1,5W - Lichtaustritt: Doppio |
| Artikelnummer / SKU | 404156 |
| EAN | 4063592022139 |
| Hersteller EAN | 4063592022139 |
| Hersteller | LongLife LED GmbH by HK |

## Rechtliche Produktdaten

| | |
|---|---|
| Gesetzliche Gewährleistung | 2 Jahre |
| Prüfzeichen | CE, RoHS |
| Herkunftsland | China |

## Montageangaben

| | |
|---|---|
| Montageart | Einbau, Wandmontage |
| Aufbaulänge | 80 mm |
| Aufbaubreite | 80 mm |
| Einbautiefe | 36 mm |
| Einbaudurchmesser | 46 mm |
| Dimmbar | Nein |
| LED-Lichtfarbe | neutralweiß |
| Nennlebensdauer | 30000 Std. |
| Schutzart (IP) | IP44 |
| Farbwiedergabe | >80 Ra |
| Abstrahlwinkel | 38 Grad |

| | |
|---|---|
| Form | eckig |
| Farbtemperatur | 4000 K |
| Produktfarbe | weiß |
| Produktbreite | 80 mm |
| Produktlänge | 80 mm |
| Produkthöhe | 10 mm |
| Netto-Gewicht des Produktes | 9,908 kg |