LONGLIFE LED GmbH by HK

LongLife LED GmbH by HK
Adolf-Meyer-Str. 5
49828 Neuenhaus

Tel: +49 5941 2029960
Fax: +49 5941 2029969
E-Mail: info@longlife-led.de

# Art.-Nr. 404051: LED Treppenleuchte eckig Alu-gebürstet - Lichtfarbe: Neutralweiß 1,5W - Lichtaustritt: Doppio

## Produktbilder

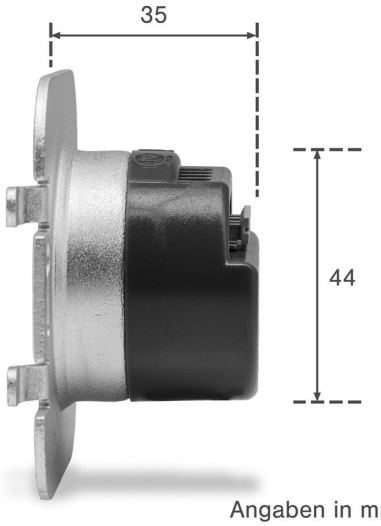


Angaben in mm

**WICHTIG!**
Die Einstellung der Lichtfarbe ist **vor** dem **Einbau** vorzunehmen!

**Dip-Schalter**
Der Dip-Schalter befindet sich auf der Rückseite der LED Stufenbeleuchtung. Beachten Sie, dass Sie die Einstellung der Lichtfarbe vor dem Einbau vorzunehmen haben!

**Einstellung der Lichtfarbe:** Stellen Sie den Schalter auf

- **Position 1** für **warmweißes Licht**
- **Position 2** für **neutralweißes Licht**
- **Position 3** für **kaltweißes Licht**

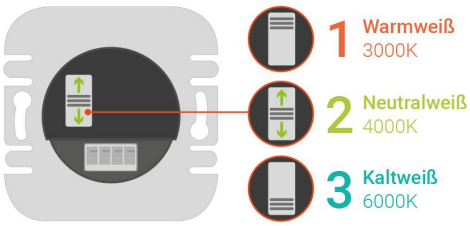


Das Leuchtmittel wird in der gewünschten Lichtfarbeneinstellung leuchten.
Die Farbumstellung ist somit abgeschlossen.

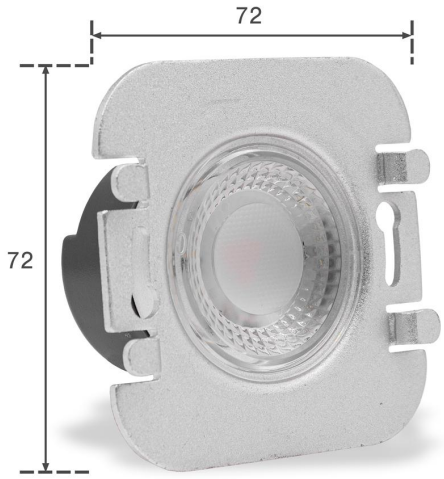


Angaben in mm

Angaben in mm

## Produktbeschreibung

# LED Treppenleuchte Neutralweiß 230V 1,5W eckig Alu-gebürstet

Die Treppenbeleuchtung besteht aus zwei Elementen: das Unterteil mit LED Chips und Slidersystem und das Oberteil für die Abdeckung

Für dieses Oberteil wurde eine kleinere, quadratische Oberfläche auf die 80x80 mm Grundfläche gelegt. Beide Flächen haben seitlich Acrylglas für die Lichtabgabe durch das Unterteil. Dieser doppelte Lichtaustritt wirkt sehr stilvoll und hat neben dem Lichtdesign einen sicherheitstechnischen Aspekt, nämlich die Beleuchtung der Trittflächen.

Ihre Vorteile auf einen Blick

- effektive Beleuchtung für Treppenstufen
- stilvolle Lichtakzente und mehr Sicherheit
- Schutzart: IP20
- Abmessung (LxBxH): 80x80x12 mm
- Material: Aluminium und Acrylglas (PMMA)
- Werkzeuglose Montage des Oberteils

# LED Stufenbeleuchtung mit Lichtfarbe Neutralweiß

Auf der Rückseite des Leuchtkörpers wählen Sie über einen DIP-Schalter die gewünschte Lichtfarbe: Warmweiß (3000K), Neutralweiß (4000K) oder Kaltweiß (6000K). Jede Lichtfarbe hat ihre Vorteile.
Neutralweiß wirkt eher nüchtern und wird gerne in Büroumgebungen eingesetzt.
Nicht nur Treppen werden mit dieser Beleuchtung vorteilhaft in Szene gesetzt, sondern auch Flure oder Korridore, bei denen diese Wandeinbauleuchten oberhalb der Fußleisten installiert werden.

### Montageanleitung für LED Treppenbeleuchtung / Stufenbeleuchtung

Dieses Video zeigt Ihnen Schritt für Schritt, wie Sie die **Treppenbeleuchtung in einer Unterputzmontage installieren** können:

# Produktdaten

## Allgemeine Produktdaten

| | |
|---|---|
| Name | LED Treppenleuchte eckig Alu-gebürstet - Lichtfarbe: Neutralweiß 1,5W - Lichtaustritt: Doppio |
| Artikelnummer / SKU | 404051 |
| EAN | 4063592020944 |
| Hersteller EAN | 4063592020944 |
| Hersteller | LongLife LED GmbH by HK |

## Rechtliche Produktdaten

| | |
|---|---|
| Energieverbrauchskennzeichnung (nach EU 2019/2015) | E |
| EPREL-Eintragungsnummer | 1478679 |
| Garantie | 2 Jahre |
| Prüfzeichen | CE, RoHS |
| Herkunftsland | China |

## Montageangaben

| | |
|---|---|
| Montageart | Einbau, Wandmontage |
| Aufbaulänge | 80 mm |
| Aufbaubreite | 80 mm |
| Einbautiefe | 36 mm |
| Einbaudurchmesser | 46 mm |
| Dimmbar | Nein |
| Lichtfarbe | neutralweiß |
| Nennlebensdauer | 30000 Std. |

| | |
|---|---|
| Schutzart (IP) | IP20 |
| Farbwiedergabe | >80 Ra |
| Abstrahlwinkel | 38 Grad |
| Form | eckig |
| Farbtemperatur | 4000 K |
| Eingangsspannung (V) | 230 V/AC |
| Energieverbrauch | 2 W |
| Leistung | 2 W |
| Lichtstrom | 150 Lumen |
| Nennlichtstrom | 150 Lumen |
| Schaltzyklen | 100000 |
| Zündzeit | 1 s |
| Produktbreite | 80 mm |
| Produktlänge | 80 mm |
| Produkthöhe | 10 mm |
| Netto-Gewicht des Produktes | 0,120 kg |