LONGLIFE LED GmbH by HK

LongLife LED GmbH by HK
Adolf-Meyer-Str. 5
49828 Neuenhaus

Tel: +49 5941 2029960
Fax: +49 5941 2029969
E-Mail: info@longlife-led.de

Art.-Nr. 404043: LED Treppenleuchte eckig weiß - Lichtfarbe: Neutralweiß 1,5W - Lichtaustritt: Kato

Produktbilder

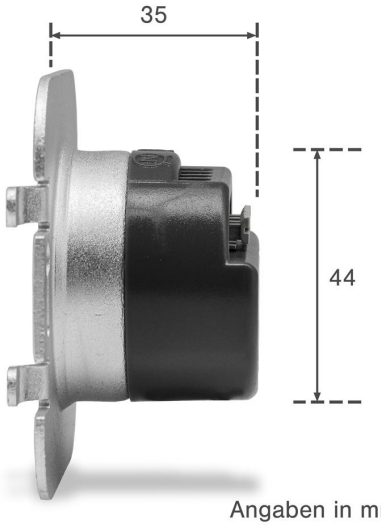

Angaben in mm

WICHTIG!
Die Einstellung der Lichtfarbe ist **vor** dem **Einbau** vorzunehmen!

Dip-Schalter
Der Dip-Schalter befindet sich auf der Rückseite der LED Stufenbeleuchtung. Beachten Sie, dass Sie die Einstellung der Lichtfarbe vor dem Einbau vorzunehmen haben!

Einstellung der Lichtfarbe: Stellen Sie den Schalter auf

- **Position 1** für **warmweißes Licht**
- **Position 2** für **neutralweißes Licht**
- **Position 3** für **kaltweißes Licht**

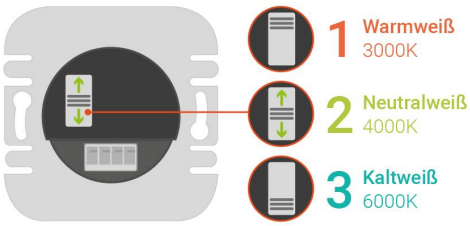

Das Leuchtmittel wird in der gewünschten Lichtfarbeneinstellung leuchten.
Die Farbumstellung ist somit abgeschlossen.

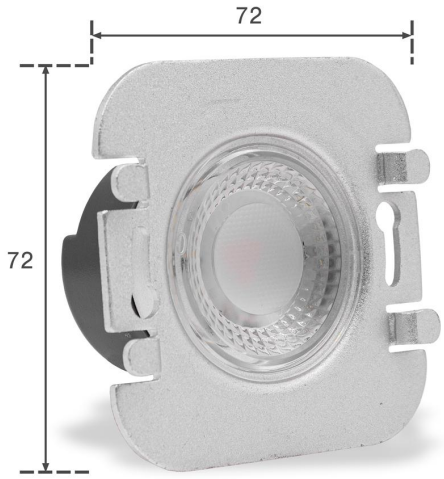

Angaben in mm

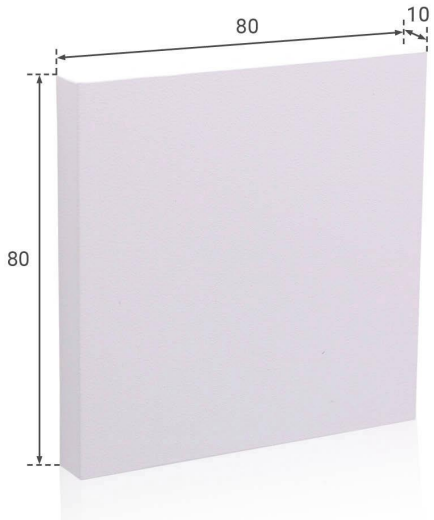

Angaben in mm

Produktbeschreibung

Weiße LED Stufenbeleuchtung Neutralweiß 230V | Lichtaustritt nach unten

Die LED Stufenbeleuchtung zaubert schöne Lichteffekte und integriert dadurch die Treppe als Designelement in die Inneneinrichtung während der dunklen Abendstunden. Ein günstiger Nebeneffekt ist die Trittsicherheit durch die beleuchteten Stufenflächen.

Unsere LED-Stufenbeleuchtung besteht aus zwei Teilen:

- Unterteil mit LED-Chips und Slidehalterung
- Oberteil bzw. die Abdeckung

Das Oberteil besteht aus Aluminium und ist nach unten hin offen für die Lichtabgabe. Das quadratische Oberteil hat eine Länge und Breite von jeweils 80 mm und eine Höhe von 8 mm.

Ihre Vorteile kurz zusammengefasst

- Effektive Beleuchtung für Treppenstufen
- Stilvolle Lichtakzente und mehr Sicherheit
- Schutzart: IP 20
- Material: Aluminium
- Werkzeuglose Montage des Oberteils

LED Stufenbeleuchtung mit Lichtfarbe Neutralweiß

Auf der Rückseite des Leuchtkörpers wählen Sie über einen DIP-Schalter die gewünschte Lichtfarbe: Warmweiß (3000K), Neutralweiß (4000K) oder Kaltweiß (6000K). Jede Lichtfarbe hat ihre Vorteile.
Neutralweiß wirkt eher nüchtern und wird gerne in Büroumgebungen eingesetzt.

Nicht nur Treppen werden mit dieser Beleuchtung vorteilhaft in Szene gesetzt, sondern auch Flure oder Korridore, bei denen diese Wandeinbauleuchten oberhalb der Fußleisten installiert werden.

Montageanleitung für LED Treppenbeleuchtung / Stufenbeleuchtung

Dieses Video zeigt Ihnen Schritt für Schritt, wie Sie die **Treppenbeleuchtung in einer Unterputzmontage installieren** können:

Produktdaten

Allgemeine Produktdaten

Name	LED Treppenleuchte eckig weiß - Lichtfarbe: Neutralweiß 1,5W - Lichtaustritt: Kato
Artikelnummer / SKU	404043
EAN	4063592020869
Hersteller	LongLife LED GmbH by HK

Rechtliche Produktdaten

Energieverbrauchskennzeichnung (nach EU 2019/2015)	E
EPREL-Eintragungsnummer	1478462
Garantie	2 Jahre
Prüfzeichen	CE, RoHS
Herkunftsland	China

Montageangaben

Montageart	Einbau, Wandmontage
Einbaubreite	46 mm
Einbautiefe	36 mm
Dimmbar	Nein
Lichtfarbe	neutralweiß
Nennlebensdauer	30000 Std.
Schutzart (IP)	IP20
Farbwiedergabe	>80 Ra
Abstrahlwinkel	38 Grad

Form	eckig
Farbtemperatur	4000 K

Produkteigenschaften - Elektrotechnische Angaben

Eingangsspannung (V)	230 V/AC
Energieverbrauch	2 W
Leistung	2 W
Lichtstrom	150 Lumen
Nennlichtstrom	150 Lumen
Schaltzyklen	100000
Zündzeit	1 s

Maße, Gewicht und Optik

Farbe	weiß
Produktbreite	80 mm
Produktlänge	80 mm
Produkthöhe	10 mm
Netto-Gewicht des Produktes	0,121 kg