LONGLIFE LED GmbH by HK

LongLife LED GmbH by HK
Adolf-Meyer-Str. 5
49828 Neuenhaus

Tel: +49 5941 2029960
Fax: +49 5941 2029969
E-Mail: info@longlife-led.de

Art.-Nr. 404021: LED Treppenleuchte rund Alu-gebürstet - Lichtfarbe: CCT 1,5W - Lichtaustritt: Orbis

Produktbilder

Angaben in mm

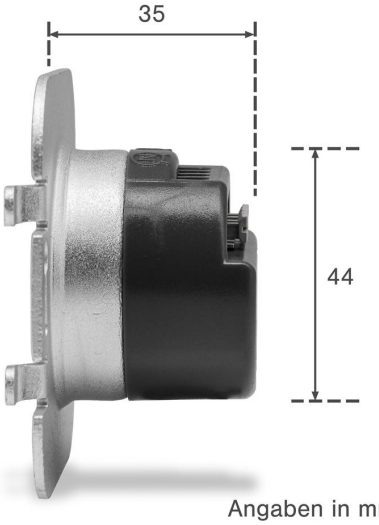

Angaben in mm

WICHTIG!
Die Einstellung der Lichtfarbe ist **vor** dem **Einbau** vorzunehmen!

Dip-Schalter
Der Dip-Schalter befindet sich auf der Rückseite der LED Stufenbeleuchtung. Beachten Sie, dass Sie die Einstellung der Lichtfarbe vor dem Einbau vorzunehmen haben!

Einstellung der Lichtfarbe: Stellen Sie den Schalter auf

- **Position 1** für **warmweißes Licht**
- **Position 2** für **neutralweißes Licht**
- **Position 3** für **kaltweißes Licht**

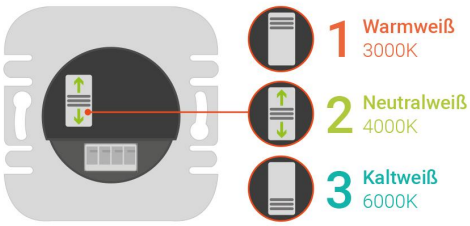

Das Leuchtmittel wird in der gewünschten Lichtfarbeneinstellung leuchten.
Die Farbumstellung ist somit abgeschlossen.

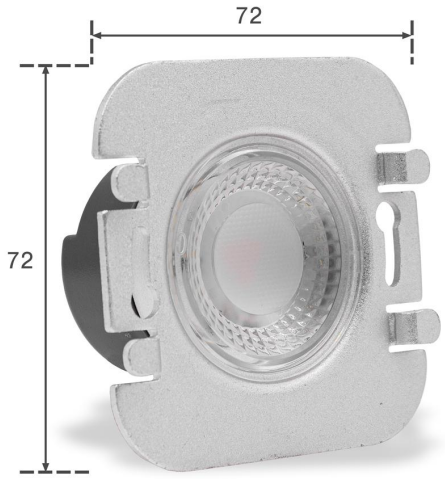

Angaben in mm

Produktbeschreibung

Rundes LED Stufenlicht CCT 230V 1,5W Wandeinbau

Unsere Stufenbeleuchtung besteht aus zwei Teilen:

- das Unterteil mit Leuchtkörper und Halterung
- das Oberteil bzw. die Abdeckung (Durchmesser 98 mm, Höhe 10 mm)

Der Lichtaustritt erfolgt seitlich und nach vor.

Durch die Stufenbeleuchtung erreichen Sie mehr Trittsicherheit. Im Weg liegende Gegenstände können mit dieser Zusatzbeleuchtung schnell identifiziert werden. Neben diesem Sicherheitsaspekt wird die Treppe auch Lichtdesign-technisch in den Vordergrund gerückt. Der Treppenaufgang befindet sich häufig im Flurbereich, in dem Gäste ankommen und willkommen geheißen werden. Ein lichttechnisches Schauspiel wird gerne als erster Eindruck mitgenommen.

Vorteile kurz zusammengefasst

- effektive Beleuchtung für Treppenstufen
- stilvolle Lichtakzente und mehr Trittsicherheit
- Schutzart: IP 20, nur für den Innenbereich geeignet
- Werkzeuglose Montage des Oberteils

LED Stufenbeleuchtung mit Lichtfarbe CCT

Auf der Rückseite des Leuchtkörpers wählen Sie über einen DIP-Schalter die gewünschte Lichtfarbe: Warmweiß (3000K), Neutralweiß (4000K) oder Kaltweiß (6000K). Jede Lichtfarbe hat ihre Vorteile.
Mit Warmweiß kreieren Sie einen gemütlichen Lichteffekt. Neutralweiß wirkt eher nüchtern und wird gerne in Büroumgebungen eingesetzt. Bei Kaltweiß entsteht ein eher steriler oder kalter Eindruck, der gerne bei modernen Treppenaufgängen gewünscht ist.

Nicht nur Treppen werden mit dieser Beleuchtung vorteilhaft in Szene gesetzt, sondern auch Flure oder Korridore, bei denen diese Wandeinbauleuchten oberhalb der Fußleisten installiert werden.

Produktdaten

Allgemeine Produktdaten

Name	LED Treppenleuchte rund Alu-gebürstet - Lichtfarbe: CCT 1,5W - Lichtaustritt: Orbis
Artikelnummer / SKU	404021
EAN	4063592020456
Hersteller EAN	4063592020456
Hersteller	LongLife LED GmbH by HK

Rechtliche Produktdaten

Energieverbrauchskennzeichnung (nach EU 2019/2015)	E
EPREL-Eintragungsnummer	1477813
Garantie	2 Jahre
Prüfzeichen	CE, RoHS
Herkunftsland	China

Montageangaben

Montageart	Einbau, Wandmontage
Aufbaudurchmesser	98 mm
Einbautiefe	36 mm
Einbaudurchmesser	46 mm
Dimmbar	Nein
Lichtfarbe	CCT
Nennlebensdauer	30000 Std.
Schutzart (IP)	IP20
Farbwiedergabe	>80 Ra

Abstrahlwinkel	38 Grad
Form	rund
Farbtemperatur	3000 K / 4000 K / 6000 K
Eingangsspannung (V)	230 V/AC
Energieverbrauch	2 W
Leistung	2 W
Lichtstrom	150 Lumen
Nennlichtstrom	150 Lumen
Zündzeit	1 s
Produkthöhe	10 mm
Produktdurchmesser	98 mm
Netto-Gewicht des Produktes	0,116 kg

Produkteigenschaften Leuchtmittel CCT

CCT Modus	switch