LONGLIFE LED GmbH by HK

LongLife LED GmbH by HK
Adolf-Meyer-Str. 5
49828 Neuenhaus

Tel: +49 5941 2029960
Fax: +49 5941 2029969
E-Mail: info@longlife-led.de

Art.-Nr. 404016: LED Treppenleuchte eckig weiß - Lichtfarbe: CCT 1,5W - Lichtaustritt: Doppio

Produktbilder





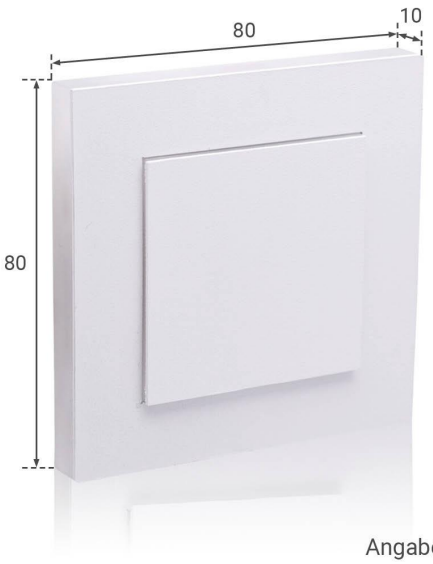

Angaben in mm

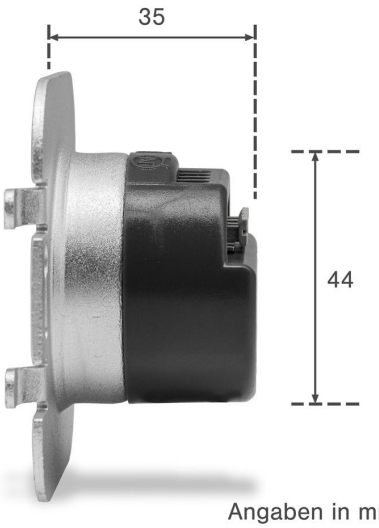

Angaben in mm

WICHTIG!
Die Einstellung der Lichtfarbe ist **vor** dem **Einbau** vorzunehmen!



Dip-Schalter
Der Dip-Schalter befindet sich auf der Rückseite der LED Stufenbeleuchtung. Beachten Sie, dass Sie die Einstellung der Lichtfarbe vor dem Einbau vorzunehmen haben!

Einstellung der Lichtfarbe: Stellen Sie den Schalter auf

- **Position 1** für **warmweißes Licht**
- **Position 2** für **neutralweißes Licht**
- **Position 3** für **kaltweißes Licht**

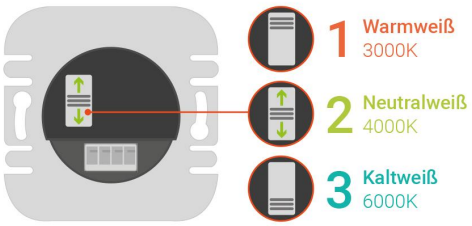

Das Leuchtmittel wird in der gewünschten Lichtfarbeneinstellung leuchten.
Die Farbumstellung ist somit abgeschlossen.

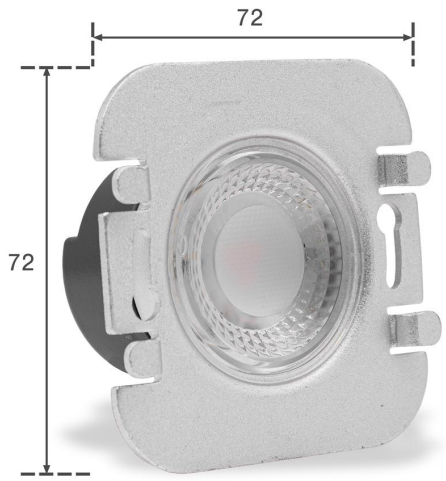

Angaben in mm



Produktbeschreibung

Weiße LED Treppenleuchte CCT 230V 1,5W

Für dieses Oberteil wurde eine 80x80 mm Oberfläche mit einer kleineren, quadratischen Oberflächen kombiniert. Der Lichtaustritt erfolgt seitlich sowohl an der 80x80 mm Ebene, als auch seitlich bei der kleineren Ebene durch eine Acrylglasschicht. Diese doppelte Lichtabgabe wirkt sehr stilvoll und hat neben dem Lichtdesign einen sicherheitstechnischen Aspekt, nämlich die Beleuchtung der Trittflächen.

Für die Beleuchtung Ihrer Treppenstufen brauchen Sie zwei Elemente:

- das Unterteil mit LED Chips und Slidersystem
- das Oberteil für die Abdeckung

Ihre Vorteile auf einen Blick

- effektive Beleuchtung für Treppenstufen
- stilvolle Lichtakzente und mehr Sicherheit
- Schutzart: IP 20
- Material: Aluminium und Acrylglas
- Werkzeuglose Montage des Oberteils

Diese Abdeckung ist 80 mal 80 Millimeter groß und nur 12 Millimeter tief.

LED Stufenbeleuchtung mit Lichtfarbe CCT

Auf der Rückseite des Leuchtkörpers wählen Sie über einen DIP-Schalter die gewünschte Lichtfarbe: Warmweiß (3000K), Neutralweiß (4000K) oder Kaltweiß (6000K). Jede Lichtfarbe hat ihre Vorteile.
Mit Warmweiß kreieren Sie einen gemütlichen Lichteffekt. Neutralweiß wirkt eher nüchtern und wird gerne in Büroumgebungen eingesetzt. Bei Kaltweiß entsteht ein eher steriler oder kalter Eindruck, der gerne bei modernen Treppenaufgängen gewünscht ist.

Nicht nur Treppen werden mit dieser Beleuchtung vorteilhaft in Szene gesetzt, sondern auch Flure oder Korridore, bei denen diese Wandeinbauleuchten oberhalb der Fußleisten installiert werden.

Montageanleitung für LED Treppenbeleuchtung / Stufenbeleuchtung

Dieses Video zeigt Ihnen Schritt für Schritt, wie Sie die **Treppenbeleuchtung in einer Unterputzmontage installieren** können:

Produktdaten

Allgemeine Produktdaten

Name	LED Treppenleuchte eckig weiß - Lichtfarbe: CCT 1,5W - Lichtaustritt: Doppio
Artikelnummer / SKU	404016
EAN	4063592020401
Hersteller EAN	4063592020401
Hersteller	LongLife LED GmbH by HK

Rechtliche Produktdaten

Gesetzliche Gewährleistung	2 Jahre
Prüfzeichen	CE, RoHS
Herkunftsland	China

Montageangaben

Montageart	Einbau, Wandmontage
Aufbaulänge	80 mm
Aufbaubreite	80 mm
Einbautiefe	36 mm
Einbaudurchmesser	46 mm
Dimmbar	Nein
LED-Lichtfarbe	CCT
Nennlebensdauer	30000 Std.
Schutzart (IP)	IP20
Farbwiedergabe	>80 Ra
Abstrahlwinkel	38 Grad

Form	eckig
Farbtemperatur	3000 K / 4000 K / 6000 K
Produktfarbe	weiß
Produktbreite	80 mm
Produktlänge	80 mm
Produkthöhe	10 mm
Netto-Gewicht des Produktes	0,108 kg

Produkteigenschaften Leuchtmittel CCT

CCT Modus	switch