LONGLIFE LED GmbH by HK

LongLife LED GmbH by HK
Adolf-Meyer-Str. 5
49828 Neuenhaus

Tel: +49 5941 2029960
Fax: +49 5941 2029969
E-Mail: info@longlife-led.de

Art.-Nr. 403966: LED Treppenleuchte rund weiß - Lichtfarbe: RGB Warmweiß 3W - Lichtaustritt: Orbis

Produktbilder

Ø 98
10
Angaben in mm

TREPPENBELEUCHTUNG
LED WANDEINBAULEUCHTE

- Effektive LED Stufenbeleuchtung
- Stilvolle Lichtakzente und mehr Sicherheit
- Einfache Installation in Hohlwand / UP-Dosen
- Aus hochwertigem Aluminium und Acrylglas hergestellt
- Werkzeuglose Montage des Oberteils

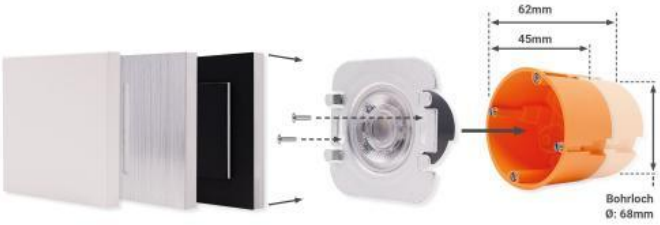

EIGENSCHAFTEN

Dekorative Lichteffekte
Tauschbares Design

LED UNTERTEIL

Inkl. Netzteil für 230V
Befestigung mit Schrauben

UNTERPUTZ- HOHLRAUMDOSE*

Tiefe: 62mm bzw. 45mm möglich
Ø: 68mm / 60mm Schraubenabstand
*Nicht im Lieferumfang enthalten

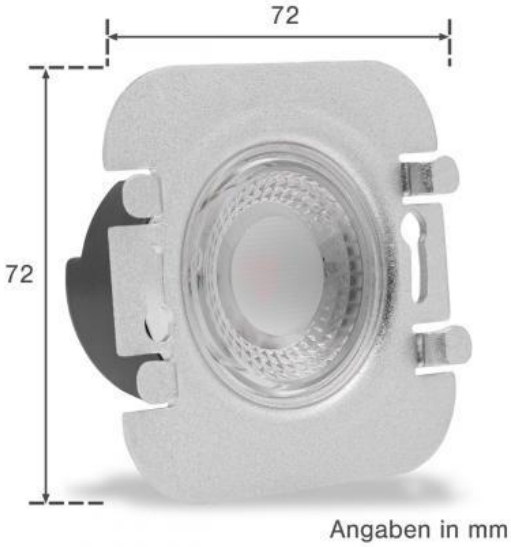

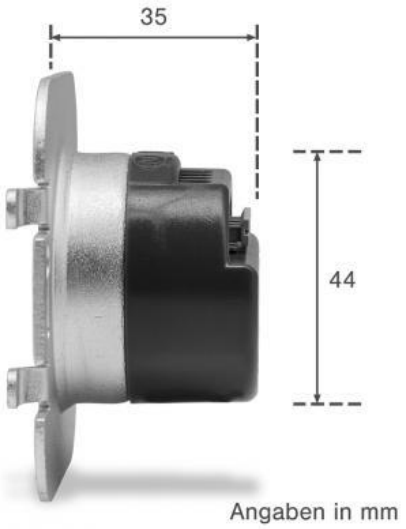

Übersicht der Lichtaustritte
HALO
Lichtaustritt rundum und als Kontur nach vorne
LINEA
Lichtaustritt rundum
DOPPIO
Doppelter Lichtaustritt rundum: am äußeren Rand und nach innen versetzt
KATO
Lichtaustritt nach unten
LUGA
Lichtaustritt nach unten und punktuell nach oben
ORBIS
Lichtaustritt rundum, im unteren Bereich ein waagerechter Lichtbalken
FOKUS
Lichtaustritt rundum, vertikaler Lichtbalken in der Mitte

Produktbeschreibung

Weiße LED Stufenleuchte RGB+Warmweiß 230V 3W

Mit einer Stufenbeleuchtung setzen Sie Ihren Treppenaufgang in Szene. Die Treppenführung wird mit der Beleuchtung angedeutet und das Treppendesign mit Lichteffekten herausgestellt.

Unsere Stufenbeleuchtung besteht aus zwei Teilen:

- ein Unterteil mit Leuchtkörper und Halterung
- das Oberteil bzw. die Abdeckung (Durchmesser 98 mm, Höhe 10 mm)

Das weiße Oberteil wird einfach über die Halterung des Unterteils geschoben. Der Lichtaustritt erfolgt seitlich und nach vor.

Zusammenfassung der Vorteile

- effektive Beleuchtung für Treppenstufen
- stilvolle Lichtakzente und mehr Trittsicherheit
- Schutzart: IP 20, nur für den Innenbereich geeignet
- Werkzeuglose Montage des Oberteils

LED Stufenbeleuchtung RGB + Warmweiß | Slidemechanismus

Die Stufenbeleuchtung verfügt über eine Auswahl von 11 Lichtfarben und der Lichtfarbe Warmweiß. Die Helligkeit der Lichtfarben kann eingestellt werden. Die Ansteuerung erfolgt über die mitgelieferte Fernbedienung.

Diese dimmbare Stufenbeleuchtung wird in den handelsüblichen Unterputzdosen entlang der Treppe installiert. Die Installation als Wandleuchte, z.B. auf Höhe der Fußleisten entlang von Korridoren, ist möglich.

Treppe oder andere Räumlichkeiten werden mit dieser Stufenbeleuchtung vorteilhaft in Szene gesetzt. Neben dem Designaspekt garantiert diese Beleuchtung mehr Sicherheit und Orientierung.

Produktdaten

Allgemeine Produktdaten

Name	LED Treppenleuchte rund weiß - Lichtfarbe: RGB Warmweiß 3W - Lichtaustritt: Orbis
Artikelnummer / SKU	403966
EAN	4063592019856
Hersteller EAN	4063592019856
Hersteller	LongLife LED GmbH by HK

Rechtliche Produktdaten

Energieverbrauchskennzeichnung (nach EU 2019/2015)	F
EPREL-Eintragungsnummer	911460
Garantie	2 Jahre
Prüfzeichen	CE, RoHS
Herkunftsland	China

Montageangaben

Montageart	Einbau, Wandmontage
Aufbaudurchmesser	98 mm
Dimmbar	Ja
Lichtfarbe	RGBW
Nennlebensdauer	30000 Std.
Schutzart (IP)	IP20
Farbwiedergabe	>80 Ra
Abstrahlwinkel	120 Grad

Form	rund
Farbtemperatur	3000 K
Eingangsspannung (V)	230 V/AC
Energieverbrauch	3 W
Leistung	3 W
Lichtstrom	240 Lumen
Nennlichtstrom	240 Lumen
Netto-Gewicht des Produktes	0,137 kg