LONGLIFE LED GmbH by HK

LongLife LED GmbH by HK
Adolf-Meyer-Str. 5
49828 Neuenhaus

Tel: +49 5941 2029960
Fax: +49 5941 2029969
E-Mail: info@longlife-led.de

Art.-Nr. 403961: LED Treppenleuchte rund Alu-gebürstet - Lichtfarbe: Smart Tuya RGB CCT 3W - Lichtaustritt: Orbis

Produktbilder

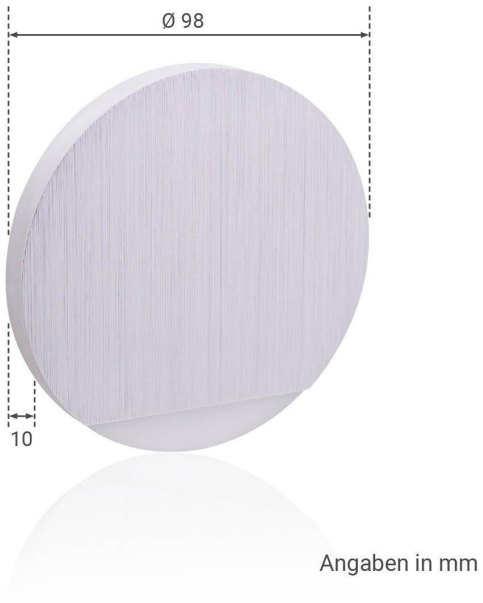
Ø 98
10
Angaben in mm

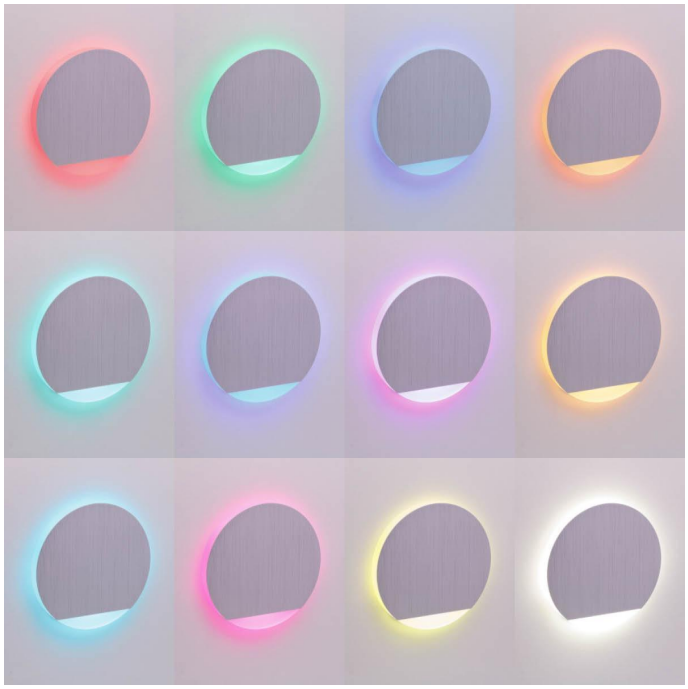

TREPPENBELEUCHTUNG
LED WANDEINBAULEUCHTE

- Effektive LED Stufenbeleuchtung
- Stilvolle Lichtakzente und mehr Sicherheit
- Einfache Installation in Hohlwand / UP-Dosen
- Aus hochwertigem Aluminium und Acrylglas hergestellt
- Werkzeuglose Montage des Oberteils

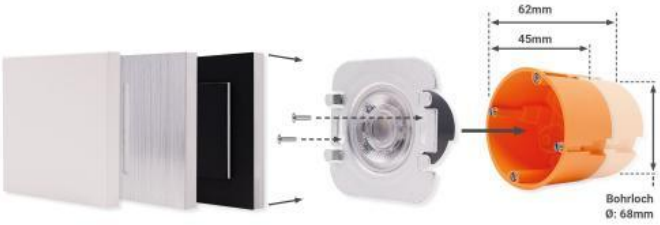

EIGENSCHAFTEN

Dekorative Lichteffekte
Tauschbares Design

LED UNTERTEIL

Inkl. Netzteil für 230V
Befestigung mit Schrauben

UNTERPUTZ- HOHLRAUMDOSE*

Tiefe: 62mm bzw. 45mm möglich
Ø: 68mm / 60mm Schraubenabstand
*Nicht im Lieferumfang enthalten

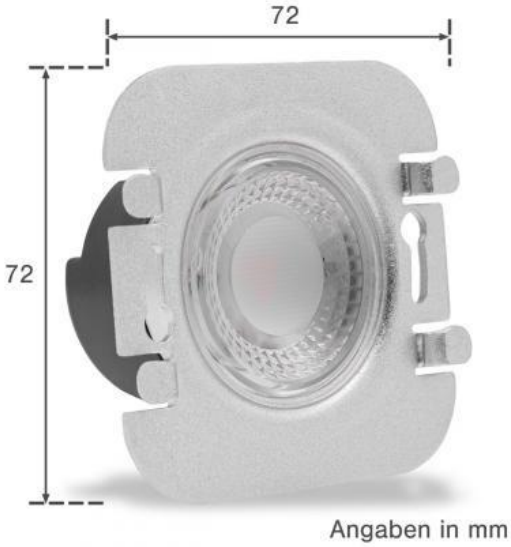

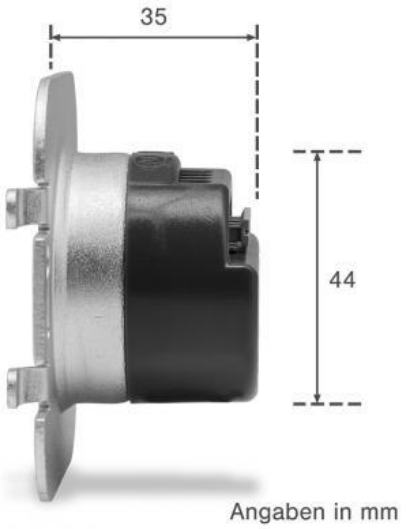

Übersicht der Lichtaustritte
HALO
Lichtaustritt rundum und als Kontur nach vorne
LINEA
Lichtaustritt rundum
DOPPIO
Doppelter Lichtaustritt rundum: am äußeren Rand und nach innen versetzt
KATO
Lichtaustritt nach unten
LUGA
Lichtaustritt nach unten und punktuell nach oben
ORBIS
Lichtaustritt rundum, im unteren Bereich ein waagerechter Lichtbalken
FOKUS
Lichtaustritt rundum, vertikaler Lichtbalken in der Mitte

Produktbeschreibung

Rundes LED Stufenlicht RGB CCT 230V 5W für den Wandeinbau

Unsere Stufenbeleuchtung besteht aus zwei Teilen:

- das Unterteil mit Leuchtkörper und Slide-Halterung
- das Oberteil bzw. die Abdeckung (Durchmesser 98 mm, Höhe 10 mm)

Das Alu gebürstete Oberteil wird einfach über die Halterung des Unterteils geschoben.

Der Lichtaustritt erfolgt seitlich und nach vor.

Durch die Stufenbeleuchtung erreichen Sie mehr Trittsicherheit. Im Weg liegende Gegenstände können mit dieser Zusatzbeleuchtung schnell identifiziert werden. Neben diesem Sicherheitsaspekt wird die Treppe auch Lichtdesign-technisch in den Vordergrund gerückt. Der Treppenaufgang befindet sich häufig im Flurbereich, in dem Gäste ankommen und willkommen geheißen werden. Ein lichttechnisches Schauspiel wird gerne als erster Eindruck mitgenommen.

Vorteile kurz zusammengefasst

- effektive Beleuchtung für Treppenstufen
- stilvolle Lichtakzente und mehr Trittsicherheit
- Schutzart: IP 20, nur für den Innenbereich geeignet
- Werkzeuglose Montage des Oberteils

Smarte LED Stufenbeleuchtung RGB+CCT

Diese dimmbare Stufenbeleuchtung wird in den handelsüblichen Unterputzdosen entlang der Treppe installiert. Die Installation als Wandleuchte, z.B. auf Höhe der Fußleisten entlang von Korridoren, ist möglich. Treppe oder andere Räumlichkeiten werden mit dieser Stufenbeleuchtung vorteilhaft in Szene gesetzt. Neben dem Lichtdesign garantiert diese Beleuchtung mehr Sicherheit und Orientierung.

Steuerung über Smartphone oder Tablet

Die gratis Smart Life App von Tuya wird einfach auf das Smartphone oder Tablet downgeloadet. Android-User downloaden die App im Google Play Store, die iOS-User im Apple App-Store. Die Treppenlichter werden dann nur noch automatisch oder manuell hinzugefügt und schon sind die Wandeinbauleuchten per Smartphone steuerbar. Sie folgen einfach der Anleitung in der App.

Steuerung über Amazon Echo & Co

Tuya ist mit den Sprachassistenten wie Alexa, Google Home/Google Assistant, Apple Home Kit und anderen kompatibel.

Kurzanleitung am Beispiel Amazon erklärt: Sie müssen die gratis Smart Life App aus demGoogle Play Store oder Apple App-Store downloaden und die Leuchten mit der App koppeln.Dann rufen Sie die Smart Life App im Alexa-Skill-Bereich auf, lassen Alexa die Leuchten suchenund Sie können mit den Sprachbefehlen loslegen.

Anmerkung: LongLife LED bietet technischen Produktsupport nur in Verbindung mit der **SmartLife App**.

Produktdaten

Allgemeine Produktdaten

Name	LED Treppenleuchte rund Alu-gebürstet - Lichtfarbe: Smart Tuya RGB CCT 3W - Lichtaustritt: Orbis
Artikelnummer / SKU	403961
EAN	4063592019818
Hersteller EAN	4063592019818
Hersteller	LongLife LED GmbH by HK

Rechtliche Produktdaten

Energieverbrauchskennzeichnung (nach EU 2019/2015)	F
EPREL-Eintragungsnummer	929850
Garantie	2 Jahre
Prüfzeichen	CE, RoHS
Herkunftsland	China

Montageangaben

Montageart	Einbau, Wandmontage
Aufbaudurchmesser	98 mm
Dimmbar	Ja
Lichtfarbe	RGB+CCT
Nennlebensdauer	30000 Std.
Schutzart (IP)	IP20
Smart Home Systeme	Tuya Smart
Farbwiedergabe	>80 Ra

Abstrahlwinkel	120 Grad
Form	rund
Farbtemperatur	3000 K, 3500 K, 4000 K, 4500 K, 5000 K, 5500 K, 6000 K, 4100 K, 5400 K
Eingangsspannung (V)	230 V/AC
Energieverbrauch	3 W
Leistung	3 W
Lichtstrom	240 Lumen
Nennlichtstrom	240 Lumen
Netto-Gewicht des Produktes	0,056 kg