LONGLIFE LED GmbH by HK

LongLife LED GmbH by HK
Adolf-Meyer-Str. 5
49828 Neuenhaus

Tel: +49 5941 2029960
Fax: +49 5941 2029969
E-Mail: info@longlife-led.de

Art.-Nr. 403913: LED Treppenleuchte eckig weiß - Lichtfarbe: Smart Tuya RGB CCT 3W - Lichtaustritt: Orbis

Produktbilder

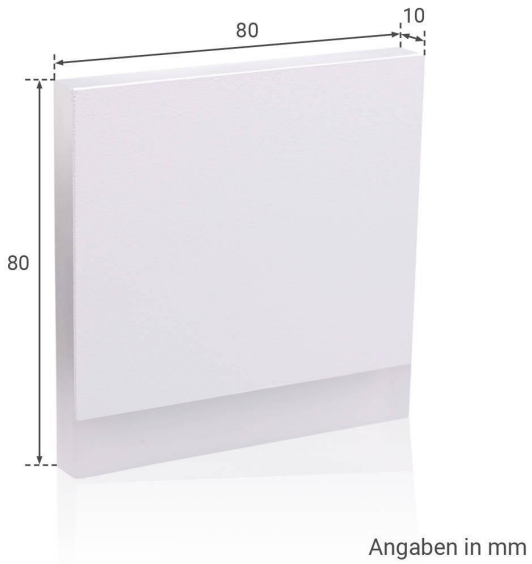
80
10
80
Angaben in mm

TREPPENBELEUCHTUNG
LED WANDEINBAULEUCHTE

- Effektive LED Stufenbeleuchtung
- Stilvolle Lichtakzente und mehr Sicherheit
- Einfache Installation in Hohlwand / UP-Dosen
- Aus hochwertigem Aluminium und Acrylglas hergestellt
- Werkzeuglose Montage des Oberteils

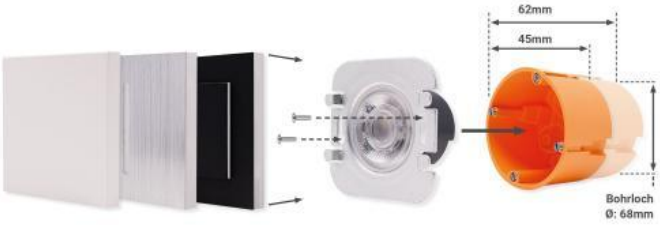

EIGENSCHAFTEN

Dekorative Lichteffekte
Tauschbares Design

LED UNTERTEIL

Inkl. Netzteil für 230V
Befestigung mit Schrauben

UNTERPUTZ- HOHLRAUMDOSE*

Tiefe: 62mm bzw. 45mm möglich
Ø: 68mm / 60mm Schraubenabstand
*Nicht im Lieferumfang enthalten

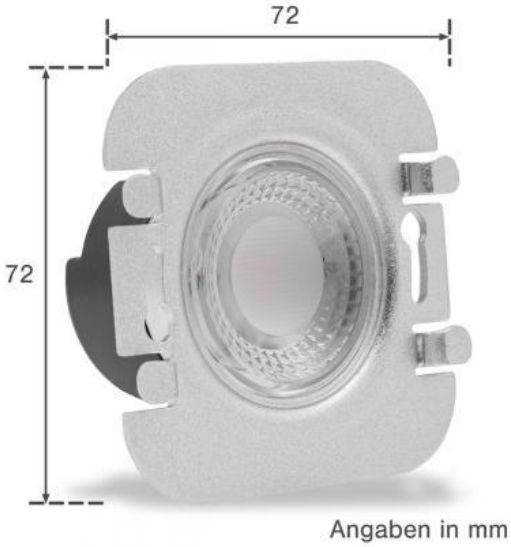

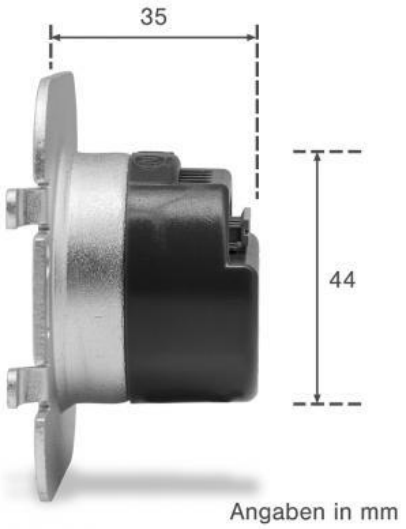

Übersicht der Lichtaustritte
HALO
Lichtaustritt rundum und als Kontur nach vorne
LINEA
Lichtaustritt rundum
DOPPIO
Doppelter Lichtaustritt rundum: am äußeren Rand und nach innen versetzt
KATO
Lichtaustritt nach unten
LUGA
Lichtaustritt nach unten und punktuell nach oben
ORBIS
Lichtaustritt rundum, im unteren Bereich ein waagerechter Lichtbalken
FOKUS
Lichtaustritt rundum, vertikaler Lichtbalken in der Mitte

Produktbeschreibung

Smarte LED Treppenstufenbeleuchtung 230V weiß eckig

Unsere Stufenbeleuchtung gehört zu den Wandeinbauleuchten. Sie besteht aus zwei Teilen:

- ein Unterteil mit Leuchtkörper und Slidersystem
- ein Oberteil

Das vorliegende Oberteil hat ein quadratisches Aussehen in weißer Farbe.

Die Lichtabgabe erfolgt seitlich und über das unterste Achtel nach vorn. Die Abdeckung wird einfach über ein geeignetes Unterteil geschoben.

Eine Stufenbeleuchtung erfüllt funktionale und dekorative Aufgaben.

Durch die Beleuchtung der Stufen wird Trittsicherheit bei der Treppennutzung gewährleistet. Mögliche Hindernisse können erkannt werden und eine Stolpergefahr wird vermindert. Die Stufenbeleuchtung gibt Orientierung bzgl. der Treppenführung. Die Lichteffekte heben das Treppendesign mit Licht-Schatten-Effekten hervor und gibt dem Treppenhaus in der Dunkelheit mehr Weite.

Ihre Vorteile auf einen Blick

- effektive Beleuchtung für Treppenstufen
- stilvolle Lichtakzente und mehr Sicherheit
- Schutzart: IP 20
- Abmessung (LxBxH): 80x80x10 mm
- Material: Aluminium und Acrylglas (PMMA)
- Werkzeuglose Montage des Oberteils

Smarte LED Stufenbeleuchtung RGB+CCT

Diese dimmbare Stufenbeleuchtung wird in den handelsüblichen Unterputzdosen entlang der Treppe installiert. Die Installation als Wandleuchte, z.B. auf Höhe der Fußleisten entlang von Korridoren, ist möglich. Treppe oder andere Räumlichkeiten werden mit dieser Stufenbeleuchtung vorteilhaft in Szene gesetzt. Neben dem Lichtdesign garantiert diese Beleuchtung mehr Sicherheit und Orientierung.

Steuerung über Smartphone oder Tablet

Die gratis Smart Life App von Tuya wird einfach auf das Smartphone oder Tablet downgeloadet. Android-User downloaden die App im Google Play Store, die iOS-User im Apple App-Store. Die Treppenlichter werden dann nur noch automatisch oder manuell hinzugefügt und schon sind die Wandeinbauleuchten per Smartphone steuerbar. Sie folgen einfach der Anleitung in der App.

Steuerung über Amazon Echo & Co

Tuya ist mit den Sprachassistenten wie Alexa, Google Home/Google Assistant, Apple Home Kit

und anderen kompatibel.

Kurzanleitung am Beispiel Amazon erklärt: Sie müssen die gratis Smart Life App aus dem Google Play Store oder Apple App-Store downloaden und die Leuchten mit der App koppeln. Dann rufen Sie die Smart Life App im Alexa-Skill-Bereich auf, lassen Alexa die Leuchten suchen und Sie können mit den Sprachbefehlen loslegen.

Anmerkung: LongLife LED bietet technischen Produktsupport nur in Verbindung mit der **SmartLife App**.

Produktdaten

Allgemeine Produktdaten

Name	LED Treppenleuchte eckig weiß - Lichtfarbe: Smart Tuya RGB CCT 3W - Lichtaustritt: Orbis
Artikelnummer / SKU	403913
EAN	4063592019412
Hersteller	LongLife LED GmbH by HK

Rechtliche Produktdaten

Energieverbrauchskennzeichnung (nach EU 2019/2015)	F
EPREL-Eintragungsnummer	929842
Garantie	2 Jahre
Prüfzeichen	CE, RoHS
Herkunftsland	China

Montageangaben

Montageart	Einbau, Wandmontage
Aufbaulänge	80 mm
Aufbaubreite	80 mm
Dimmbar	Ja
Lichtfarbe	RGB+CCT
Nennlebensdauer	30000 Std.
Schutzart (IP)	IP20
Smart Home Systeme	Tuya Smart
Farbwiedergabe	>80 Ra

Abstrahlwinkel	120 Grad
Form	eckig
Farbtemperatur	3000 K, 3500 K, 4000 K, 4500 K, 5000 K, 5500 K, 6000 K, 4100 K, 5400 K

Produkteigenschaften - Elektrotechnische Angaben

Eingangsspannung (V)	230 V/AC
Energieverbrauch	3 W
Leistung	3 W
Lichtstrom	240 Lumen
Nennlichtstrom	240 Lumen