LONGLIFE LED GmbH by HK

LongLife LED GmbH by HK
Adolf-Meyer-Str. 5
49828 Neuenhaus

Tel: +49 5941 2029960
Fax: +49 5941 2029969
E-Mail: info@longlife-led.de

Art.-Nr. 403889: LED Treppenleuchte eckig Alu-gebürstet - Lichtfarbe: Smart Tuya RGB CCT 3W - Lichtaustritt: Linea

Produktbilder

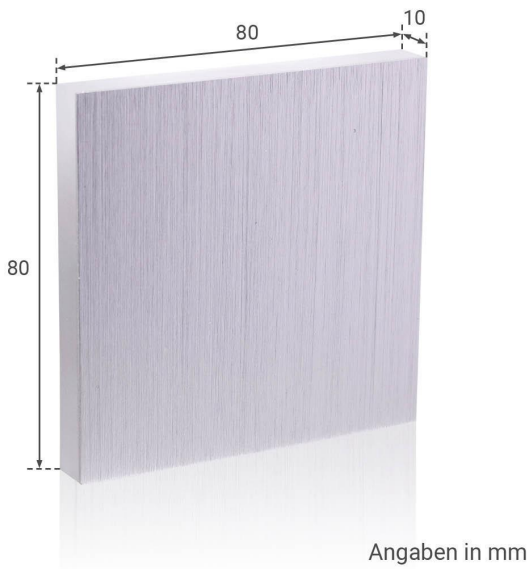
80
10
80
Angaben in mm

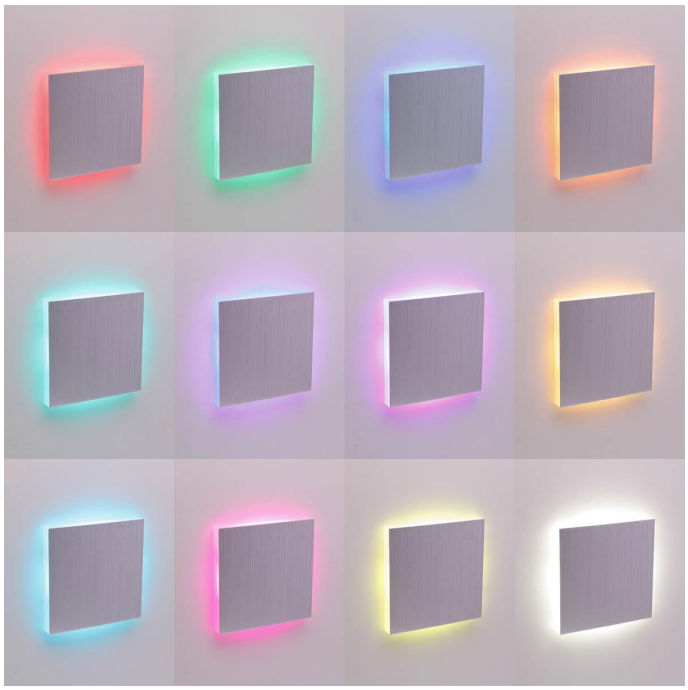

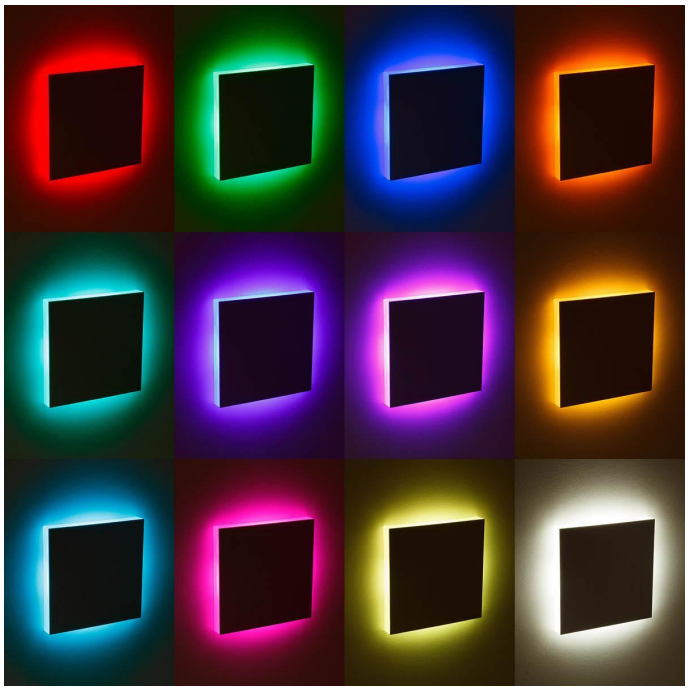

TREPPENBELEUCHTUNG
LED WANDEINBAULEUCHTE

- Effektive LED Stufenbeleuchtung
- Stilvolle Lichtakzente und mehr Sicherheit
- Einfache Installation in Hohlwand / UP-Dosen
- Aus hochwertigem Aluminium und Acrylglas hergestellt
- Werkzeuglose Montage des Oberteils

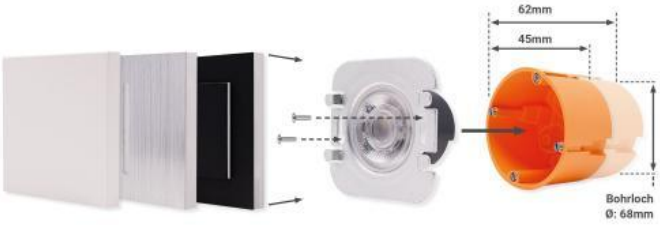

EIGENSCHAFTEN

Dekorative Lichteffekte
Tauschbares Design

LED UNTERTEIL

Inkl. Netzteil für 230V
Befestigung mit Schrauben

UNTERPUTZ- HOHLRAUMDOSE*

Tiefe: 62mm bzw. 45mm möglich
Ø: 68mm / 60mm Schraubenabstand
*Nicht im Lieferumfang enthalten

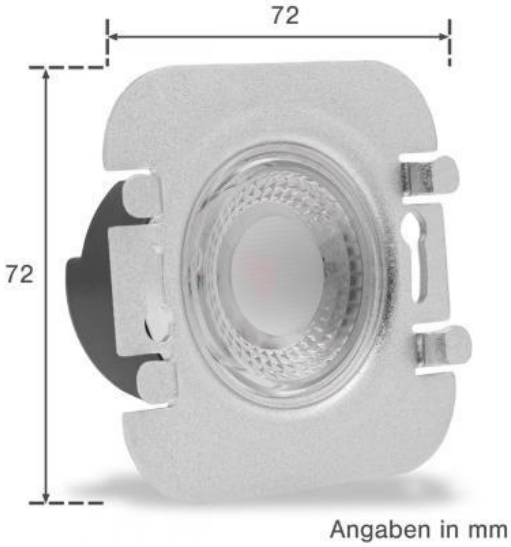

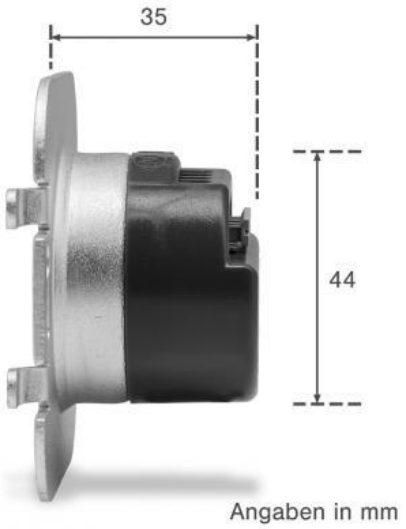

Produktbeschreibung

Smarte LED-Stufenbeleuchtung 230V RGB+CCT 5W

Mit einer LED Stufenbeleuchtung holen Sie sich eine stromsparende Lösung für die Beleuchtung Ihrer Treppe in Haus. Die meisten Treppen werden entlang einer Wand gebaut. Unsere Stufenbeleuchtung gehört zur Wandeinbaubeleuchtung und wird knapp oberhalb der Stufen angebracht.

Die Stufenbeleuchtung besteht aus zwei Teilen:

- Unterteil mit LED-Chips und Slidehalterung
- Oberteil bzw. die Abdeckung

Das Oberteil besteht aus Aluminium und Acrylglas (PMMA). Das Aluminium bedeckt die komplette Vorderseite. Die Lichtabgabe erfolgt über alle vier Seiten.

Diese LED Stufenbeleuchtung ist stilvoll und zeigt auf moderne Weise die Treppenführung bei Dunkelheit an. Neben den tollen Lichteffekten, muss auf die Funktionalität verwiesen werden. Die Treppenbeleuchtung gibt Orientierung und durch die beleuchteten Trittflächen werden mögliche Gegenstände oder Stufenkanten wahrgenommen. Das Fall- oder Stolperrisiko wird reduziert.

Ihre Vorteile auf einen Blick

- effektive Beleuchtung für Treppenstufen
- stilvolle Lichtakzente und mehr Sicherheit
- Schutzart: IP 20
- Material: Aluminium, Acrylglas
- Abmessung (LxBxH): 80x80x10 mm
- werkzeuglose Montage des Oberteils

Smarte LED Stufenbeleuchtung RGB+CCT

Diese dimmbare Stufenbeleuchtung wird in den handelsüblichen Unterputzdosen entlang der Treppe installiert. Die Installation als Wandleuchte, z.B. auf Höhe der Fußleisten entlang von Korridoren, ist möglich. Treppe oder andere Räumlichkeiten werden mit dieser Stufenbeleuchtung vorteilhaft in Szene gesetzt. Neben dem Lichtdesign garantiert diese Beleuchtung mehr Sicherheit und Orientierung.

Steuerung über Smartphone oder Tablet

Die gratis Smart Life App von Tuya wird einfach auf das Smartphone oder Tablet downgeloadet. Android-User downloaden die App im Google Play Store, die iOS-User im Apple App-Store. Die Treppenlichter werden dann nur noch automatisch oder manuell hinzugefügt und schon sind die Wandeinbauleuchten per Smartphone steuerbar. Sie folgen einfach der Anleitung in der App.

Steuerung über Amazon Echo & Co

Tuya ist mit den Sprachassistenten wie Alexa, Google Home/Google Assistant, Apple Home Kit

und anderen kompatibel.

Kurzanleitung am Beispiel Amazon erklärt: Sie müssen die gratis Smart Life App aus dem Google Play Store oder Apple App-Store downloaden und die Leuchten mit der App koppeln. Dann rufen Sie die Smart Life App im Alexa-Skill-Bereich auf, lassen Alexa die Leuchten suchen und Sie können mit den Sprachbefehlen loslegen.

Anmerkung: LongLife LED bietet technischen Produktsupport nur in Verbindung mit der **SmartLife App**.

Montageanleitung für LED Treppenbeleuchtung / Stufenbeleuchtung

Dieses Video zeigt Ihnen Schritt für Schritt, wie Sie die **Treppenbeleuchtung in einer Unterputzmontage installieren** können:

Produktdaten

Allgemeine Produktdaten

Name	LED Treppenleuchte eckig Alu-gebürstet - Lichtfarbe: Smart Tuya RGB CCT 3W - Lichtaustritt: Linea
Artikelnummer / SKU	403889
EAN	4063592019214
Hersteller	LongLife LED GmbH by HK

Rechtliche Produktdaten

Energieverbrauchskennzeichnung (nach EU 2019/2015)	F
EPREL-Eintragungsnummer	929838
Garantie	2 Jahre
Prüfzeichen	CE, RoHS
Herkunftsland	China

Montageangaben

Montageart	Einbau, Wandmontage
Aufbaulänge	80 mm
Aufbaubreite	80 mm
Dimmbar	Ja
Lichtfarbe	RGB+CCT
Nennlebensdauer	30000 Std.
Schutzart (IP)	IP20
Smart Home Systeme	Tuya Smart
Farbwiedergabe	>80 Ra

Abstrahlwinkel	120 Grad
Form	eckig
Farbtemperatur	3000 K, 3500 K, 4000 K, 4500 K, 5000 K, 5500 K, 6000 K, 4100 K, 5400 K

Produkteigenschaften - Elektrotechnische Angaben

Eingangsspannung (V)	230 V/AC
Energieverbrauch	3 W
Leistung	3 W
Lichtstrom	240 Lumen
Nennlichtstrom	240 Lumen
Netto-Gewicht des Produktes	0,043 kg