LONGLIFE LED GmbH by HK

LongLife LED GmbH by HK
Adolf-Meyer-Str. 5
49828 Neuenhaus

Tel: +49 5941 2029960
Fax: +49 5941 2029969
E-Mail: info@longlife-led.de

Art.-Nr. 403880: LED Treppenleuchte eckig schwarz - Lichtfarbe: Warmweiß 1,5W - Lichtaustritt: Kato

Produktbilder

80mm
8mm
80mm

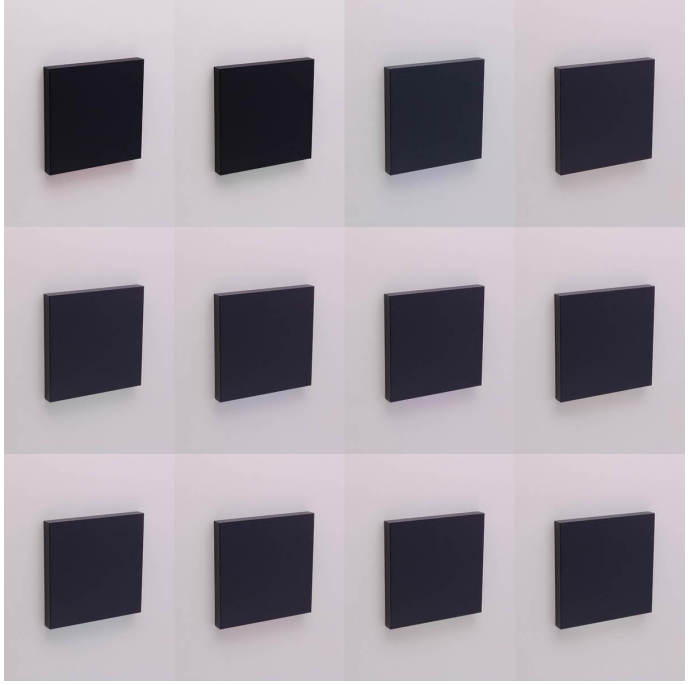

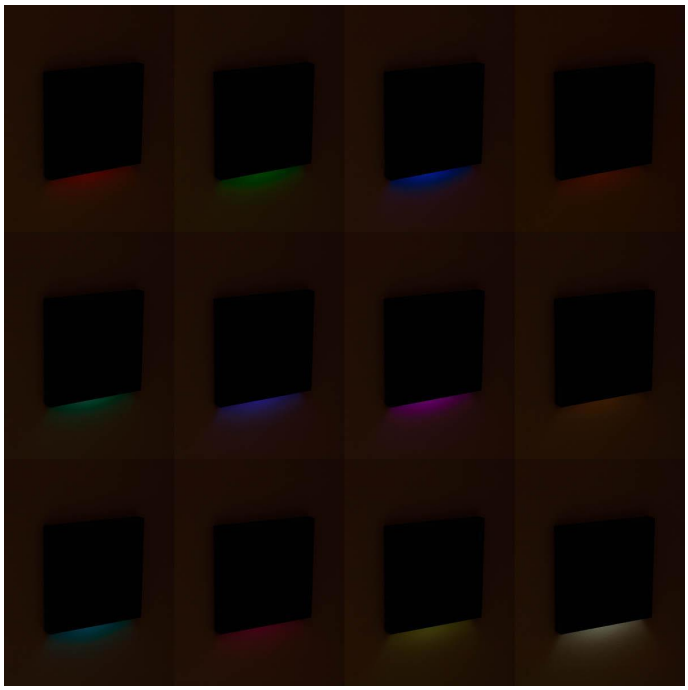

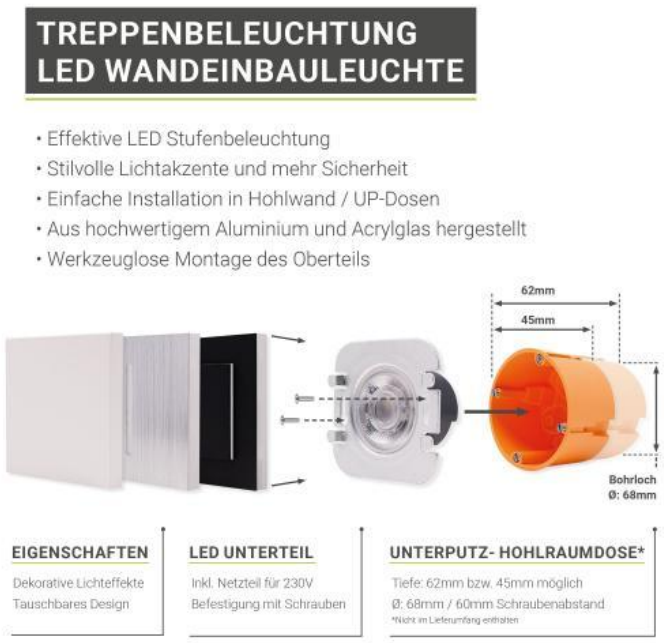
TREPPENBELEUCHTUNG
LED WANDEINBAULEUCHTE
• Effektive LED Stufenbeleuchtung
• Stilvolle Lichtakzente und mehr Sicherheit
• Einfache Installation in Hohlwand / UP-Dosen
• Aus hochwertigem Aluminium und Acrylglas hergestellt
• Werkzeuglose Montage des Oberteils
62mm
45mm
Bohrloch
Ø: 68mm
EIGENSCHAFTEN
Dekorative Lichteffekte
Tauschbares Design
LED UNTERTEIL
Inkl. Netzteil für 230V
Befestigung mit Schrauben
UNTERPUTZ- HOHLRAUMDOSE*
Tiefe: 62mm bzw. 45mm möglich
Ø: 68mm / 60mm Schraubenabstand
*Nicht im Lieferumfang enthalten

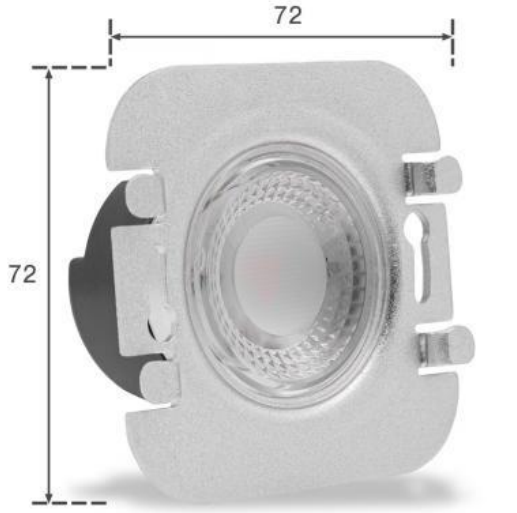

Angaben in mm

Angaben in mm

Übersicht der Lichtaustritte
HALO
Lichtaustritt rundum und als Kontur nach vorne
LINEA
Lichtaustritt rundum
DOPPIO
Doppelter Lichtaustritt rundum: am äußeren Rand und nach innen versetzt
KATO
Lichtaustritt nach unten
LUGA
Lichtaustritt nach unten und punktuell nach oben
ORBIS
Lichtaustritt rundum, im unteren Bereich ein waagerechter Lichtbalken
FOKUS
Lichtaustritt rundum, vertikaler Lichtbalken in der Mitte

WICHTIG!
Die Einstellung der Lichtfarbe ist **vor** dem **Einbau** vorzunehmen!

Dip-Schalter
Der Dip-Schalter befindet sich auf der Rückseite der LED Stufenbeleuchtung. Beachten Sie, dass Sie die Einstellung der Lichtfarbe vor dem Einbau vorzunehmen haben!

Einstellung der Lichtfarbe: Stellen Sie den Schalter auf

- **Position 1** für **warmweißes Licht**
- **Position 2** für **neutralweißes Licht**
- **Position 3** für **kaltweißes Licht**

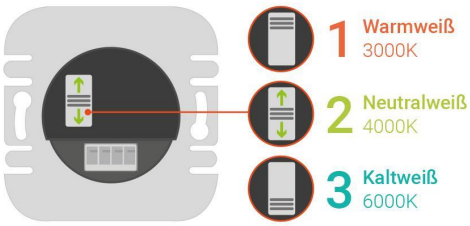

Das Leuchtmittel wird in der gewünschten Lichtfarbeneinstellung leuchten.
Die Farbumstellung ist somit abgeschlossen.

Produktbeschreibung

Eckige LED Stufenbeleuchtung 230V schwarz 1,5W Warmweiß

Unsere Stufenbeleuchtung besteht aus zwei Teilen:

- Unterteil mit LED-Chips und Slidehalterung
- Oberteil bzw. die Abdeckung

Das Oberteil besteht aus Aluminium und ist nach unten hin offen für die Lichtabgabe. Die LED Stufenbeleuchtung zaubert schöne Lichteffekte und integriert dadurch die Treppe als Designelement in die Inneneinrichtung während der dunklen Abendstunden. Ein günstiger Nebeneffekt ist die Trittsicherheit durch die beleuchteten Stufenflächen.

Ihre Vorteile kurz zusammengefasst

- Effektive Beleuchtung für Treppenstufen
- Stilvolle Lichtakzente und mehr Sicherheit
- Schutzart: IP 20
- Material: Aluminium
- Abmessung (LxBxH): 80x80x8 mm
- Werkzeuglose Montage des Oberteils

Stufenbeleuchtung Unterteil 1,5W Warmweiß - für den Einbau

Die Unterputz Stufenbeleuchtung strahlt mit warmweißer Lichtfarbe. Sie wird direkt an die 230V Stromzufuhr angeschlossen. Die Stufenbeleuchtung hat eine Tiefe von nur 36 mm.

Kabel können einfach hinten werkzeuglos eingeklemmt werden. Dieses Unterteil geht zusammen mit speziellen Oberteilen, die auf das Unterteil geschoben werden - auch werkzeuglos.

Eine Treppe gehört inzwischen mit zu den Designelementen eines Hauses. Die Treppenbeleuchtung ist dann eine Effektbeleuchtung, um das Design vorteilhaft in den Vordergrund zu rücken oder noch mehr Nachdruck zu verleihen. Daneben verschafft die Stufenbeleuchtung mehr Sicherheit, da die Trittflächen sichtbarer sind. Diese Leuchten sind auch als Wandeinbauleuchten zu verwenden. Stellen Sie sich einen Gang, Korridor oder Flur vor, der auf Fußleistenhöhe mit diesen Wandeinbauleuchten ausgestattet wird. Die Wandleuchte wird plötzlich zu einer Wegbeleuchtung im Innenbereich.

Notiz: Diese Stufenbeleuchtung ist nicht dimmbar.

Montageanleitung für LED Treppenbeleuchtung / Stufenbeleuchtung

Dieses Video zeigt Ihnen Schritt für Schritt, wie Sie die **Treppenbeleuchtung in einer Unterputzmontage installieren** können:

Produktdaten

Allgemeine Produktdaten

Name	LED Treppenleuchte eckig schwarz - Lichtfarbe: Warmweiß 1,5W - Lichtaustritt: Kato
Artikelnummer / SKU	403880
EAN	4063592019177
Hersteller	LongLife LED GmbH by HK

Rechtliche Produktdaten

Energieverbrauchskennzeichnung (nach EU 2019/2015)	F
EPREL-Eintragungsnummer	911416
Garantie	2 Jahre
Prüfzeichen	CE, RoHS
Herkunftsland	China

Montageangaben

Montageart	Einbau, Wandmontage
Dimmbar	Nein
Lichtfarbe	warmweiß
Nennlebensdauer	30000 Std.
Schutzart (IP)	IP20
Farbwiedergabe	>80 Ra
Abstrahlwinkel	120 Grad
Form	eckig
Farbtemperatur	3000 K

Produkteigenschaften - Elektrotechnische Angaben

Eingangsspannung (V)	230 V/AC
Energieverbrauch	2 W
Leistung	2 W
Lichtstrom	150 Lumen
Nennlichtstrom	150 Lumen
Produktbreite	80 mm
Produktlänge	80 mm
Produkthöhe	10 mm
Netto-Gewicht des Produktes	0,120 kg