LONGLIFE LED GmbH by HK

LongLife LED GmbH by HK
Adolf-Meyer-Str. 5
49828 Neuenhaus

Tel: +49 5941 2029960
Fax: +49 5941 2029969
E-Mail: info@longlife-led.de

Art.-Nr. 403876: LED Treppenleuchte eckig weiß 230V - Lichtfarbe: RGB Warmweiß 3W - Lichtaustritt: Kato

Produktbilder

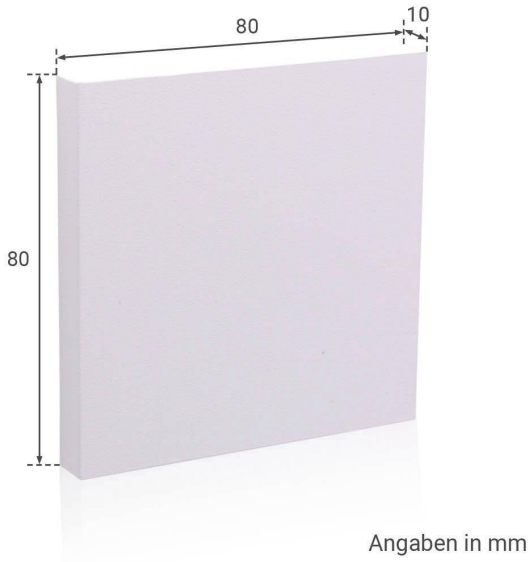
80
10
80
Angaben in mm

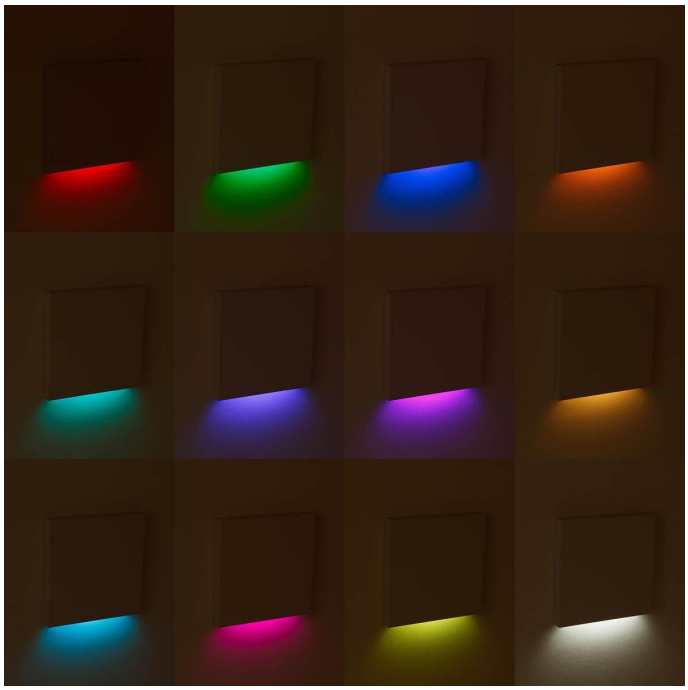

TREPPENBELEUCHTUNG
LED WANDEINBAULEUCHTE

- Effektive LED Stufenbeleuchtung
- Stilvolle Lichtakzente und mehr Sicherheit
- Einfache Installation in Hohlwand / UP-Dosen
- Aus hochwertigem Aluminium und Acrylglas hergestellt
- Werkzeuglose Montage des Oberteils

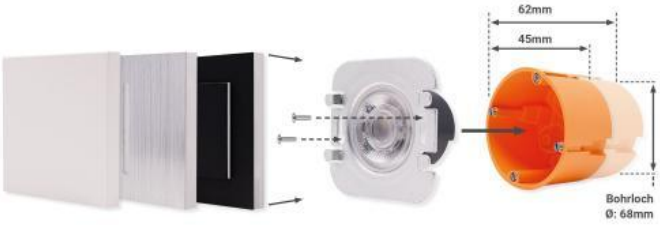

EIGENSCHAFTEN

Dekorative Lichteffekte
Tauschbares Design

LED UNTERTEIL

Inkl. Netzteil für 230V
Befestigung mit Schrauben

UNTERPUTZ- HOHLRAUMDOSE*

Tiefe: 62mm bzw. 45mm möglich
Ø: 68mm / 60mm Schraubenabstand
*Nicht im Lieferumfang enthalten

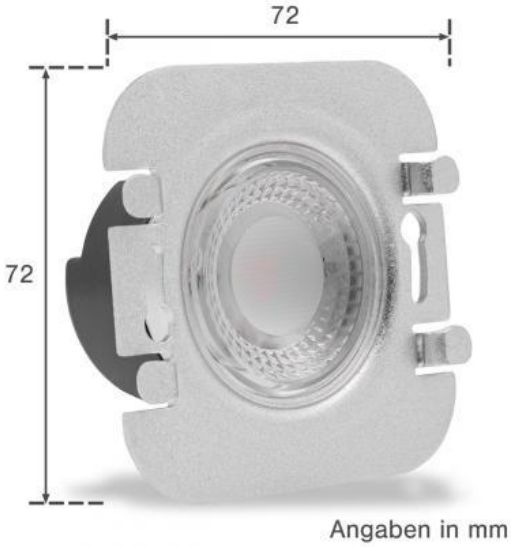

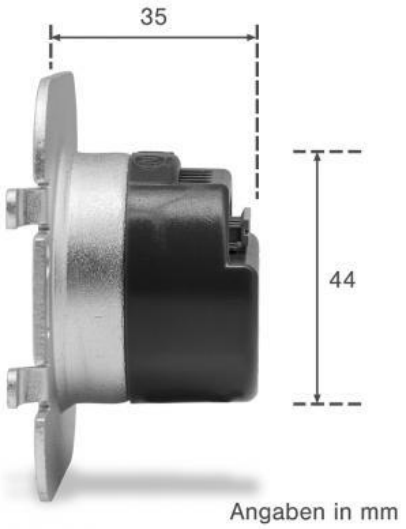

WICHTIG!
Die Einstellung der Lichtfarbe ist **vor** dem **Einbau** vorzunehmen!

Dip-Schalter
Der Dip-Schalter befindet sich auf der Rückseite der LED Stufenbeleuchtung. Beachten Sie, dass Sie die Einstellung der Lichtfarbe vor dem Einbau vorzunehmen haben!

Einstellung der Lichtfarbe: Stellen Sie den Schalter auf

- **Position 1** für **warmweißes Licht**
- **Position 2** für **neutralweißes Licht**
- **Position 3** für **kaltweißes Licht**

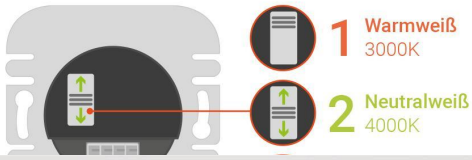

Übersicht der Lichtaustritte

HALO
Lichtaustritt rundum und als Kontur nach vorne

LINEA
Lichtaustritt rundum

DOPPIO
Doppelter Lichtaustritt rundum: am äußeren Rand und nach innen versetzt

KATO
Lichtaustritt nach unten

LUGA
Lichtaustritt nach unten und punktuell nach oben

ORBIS
Lichtaustritt rundum, im unteren Bereich ein waagerechter Lichtbalken

FOKUS
Lichtaustritt rundum, vertikaler Lichtbalken in der Mitte

Produktbeschreibung

Weiße LED Stufenbeleuchtung RGB+Warmweiß | Lichtaustritt nach unten

Die LED Stufenbeleuchtung zaubert schöne Lichteffekte und integriert dadurch die Treppe als Designelement in die Inneneinrichtung während der dunklen Abendstunden. Ein günstiger Nebeneffekt ist die Trittsicherheit durch die beleuchteten Stufenflächen.

Unsere LED-Stufenbeleuchtung besteht aus zwei Teilen:

- Unterteil mit LED-Chips und Slidehalterung
- Oberteil bzw. die Abdeckung

Das Oberteil besteht aus Aluminium und ist nach unten hin offen für die Lichtabgabe. Das quadratische Oberteil hat eine Länge und Breite von jeweils 80 mm und eine Höhe von 8 mm.

Ihre Vorteile kurz zusammengefasst

- Effektive Beleuchtung für Treppenstufen
- Stilvolle Lichtakzente und mehr Sicherheit
- Schutzart: IP 20
- Material: Aluminium
- Werkzeuglose Montage des Oberteils

LED Stufenbeleuchtung RGB + Warmweiß

Die Stufenbeleuchtung verfügt über eine Auswahl von 11 Lichtfarben und der Lichtfarbe Warmweiß. Die Helligkeit der Lichtfarben kann eingestellt werden. Die Ansteuerung erfolgt über die mitgelieferte Fernbedienung.

Diese dimmbare Stufenbeleuchtung wird in den handelsüblichen Unterputzdosen entlang der Treppe installiert. Die Installation als Wandleuchte, z.B. auf Höhe der Fußleisten entlang von Korridoren, ist möglich.

Treppe oder andere Räumlichkeiten werden mit dieser Stufenbeleuchtung vorteilhaft in Szene gesetzt. Neben dem Designaspekt garantiert diese Beleuchtung mehr Sicherheit und Orientierung.

Montageanleitung für LED Treppenbeleuchtung / Stufenbeleuchtung

Dieses Video zeigt Ihnen Schritt für Schritt, wie Sie die **Treppenbeleuchtung in einer Unterputzmontage installieren** können:

Produktdaten

Allgemeine Produktdaten

Name	LED Treppenleuchte eckig weiß 230V - Lichtfarbe: RGB Warmweiß 3W - Lichtaustritt: Kato
Artikelnummer / SKU	403876
EAN	4063592019108
Hersteller	LongLife LED GmbH by HK
Besonderheiten	dimmbar

Rechtliche Produktdaten

Energieverbrauchskennzeichnung (nach EU 2019/2015)	F
EPREL-Eintragungsnummer	911415
Garantie	2 Jahre
Prüfzeichen	CE, RoHS
Herkunftsland	China

Montageangaben

Montageart	Einbau, Wandmontage
Dimmbar	Ja
Dimmbarkeit	über Fernbedienung
Lichtfarbe	RGBW
Nennlebensdauer	30000 Std.
Schutzart (IP)	IP20
Farbwiedergabe	>80 Ra
Abstrahlwinkel	120 Grad

Form	eckig
Farbtemperatur	3000 K

Produkteigenschaften - Elektrotechnische Angaben

Eingangsspannung (V)	230 V/AC
Energieverbrauch	3 W
Leistung	3 W
Lichtstrom	240 Lumen
Nennlichtstrom	240 Lumen
Produktbreite	80 mm
Produktlänge	80 mm
Produkthöhe	10 mm
Netto-Gewicht des Produktes	0,141 kg