LONGLIFE LED GmbH by HK

LongLife LED GmbH by HK
Adolf-Meyer-Str. 5
49828 Neuenhaus

Tel: +49 5941 2029960
Fax: +49 5941 2029969
E-Mail: info@longlife-led.de

Art.-Nr. 4035: Kurze LED Erdspießleuchte für LED-Module

Produktbilder

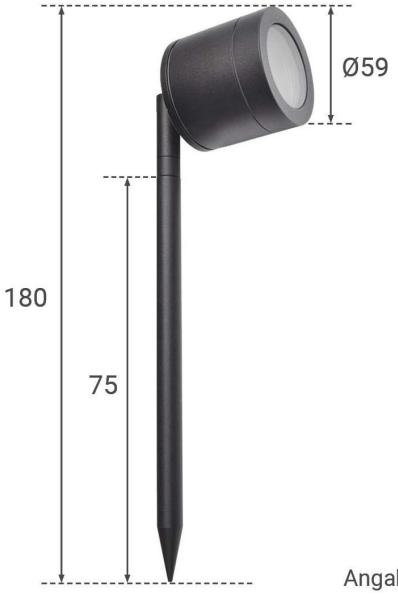

Angaben in mm

Produktbeschreibung

Kurze LED Erdspießleuchte für LED-Module

Mit Erdspießleuchten lassen sich schöne Lichtakzente in einem Garten setzen. Pflanzen, Sträucher, Bäume, Standbilder usw. werden mit diesem Gartenstrahler angeleuchtet. Da der Leuchtkörper sehr kurz ist, werden spezielle, flache LED Module als Leuchtmittel eingesetzt, die separat bestellt werden müssen. Bei den LED Modulen haben Sie die Wahl zwischen Module mit einfarbigen oder bunten Lichtfarben.

Die schwarze Erdspießleuchte hat ein 1,5 m langes Anschlusskabel mit Stecker. Der kegelförmige Spieß wird mit der Spitze an der gewünschten Stelle in die Erde getrieben. Der Erdspieß muss in der Erde fest verankert sein.

Die LED Erdspießleuchte hat die Schutzart IP65 und eine Herstellergarantie von 3 Jahren.

Produktdaten

Allgemeine Produktdaten

Name	Kurze LED Erdspießleuchte für LED-Module
Artikelnummer / SKU	4035
EAN	4063592007716
Hersteller EAN	4063592007716
Hersteller	LongLife LED GmbH by HK
Besonderheiten	schwenkbar
Garantie	3 Jahre
Schutzklasse (nach EN 61140 und VDE 0140-1)	I
Herkunftsland	China
Schutzart (IP)	IP67
Form	rund
Rahmenfarbe	schwarz
Akzentbeleuchtung	geeignet
Einbau-LEDs	Nein
Eingebaute LEDs	Nein
Eingangsspannung (V)	230 V/AC
Gehäusefarbe	schwarz
Produktlänge	75 mm
Produkthöhe	180 mm
Produktdurchmesser	59 mm

Produkteigenschaften - Temperaturangaben

Betriebstemperatur (°C)	-10 °C bis +40 °C
Nominale maximale Umgebungstemperatur (°C)	40 °C