LONGLIFE LED GmbH by HK

LongLife LED GmbH by HK
Adolf-Meyer-Str. 5
49828 Neuenhaus

Tel: +49 5941 2029960
Fax: +49 5941 2029969
E-Mail: info@longlife-led.de

Art.-Nr. 3905: LED Bodeneinbaustrahler eckig Edelstahl 230V IP67 - Leuchtmittel: Ohne - Anzahl: 1x

Produktbilder

ROSTFREI & ROBUST
Abdeckung aus trittfestem
und befahrbarem Edelstahl

SICHERHEITSGLAS
MIT GUMMIDICHTUNG
Belastbarkeit bis zu 2 Tonnen

EXKL. GU10-LEUCHTMITTEL
Jederzeit austauschbar

SEITLICHER EIN-/ AUSGANG
Für die Durchverdrahtung

SCHWARZE EINBAUHÜLSE
Geeignet für den Einbau in eine
Vielzahl von Untergründen.
Einbautiefe von 140 mm

LIEFERUMFANG:

1. Bodeneinbaustrahler
2. Schraubensatz mit vier Schrauben

1

2

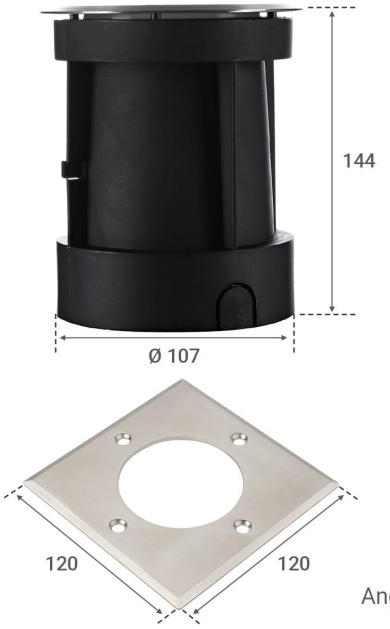

Angaben in mm

Produktbeschreibung

Eckiger LED Bodeneinbaustrahler IP67

Mit Bodeneinbaustrahler runden Sie die architektonische Gesamtheit Ihres Anwesens ab. Mit dezenten Lichteffekten tauchen Sie den Außenbereich in ein Lichtkleid und provozieren Schattenspiele bei Dunkelheit mit Wow-Effekt.

Neben runden Bodenleuchten (Art. Nr. 3904) gibt es auch eckige LED-Bodenstrahler. Die Bauform der Abdeckung muß sich in das Gesamtbild auch am Tage nahtlos einfügen lassen.

Was sollte man bei der Installation eines Bodeneinbaustrahlers beachten?

Der Bodenstrahler hat die **Schutzart IP67**, dadurch vor Witterungseinflüssen ausreichend geschützt. Wir empfehlen die **Installation in ein Kiesbett**, um Regenwasser nicht am Strahler aufstauen zu lassen. Die Verbindungsmuffen müssen fest verschlossen sein.

Wo verwende ich LED Bodeneinbaustrahler?

An erster Stelle steht sicherlich die Ausleuchtung von Wegen als Orientieungshilfe. Aber es gibt noch mehr Anwendungsbereiche: die Ausleuchtung von Gebäudefassaden, Terrassen, Rasenflächen, etc.

Abmessungen

- Abdeckmaß = 120 mm
- Einbautiefe = 140mm

Die Bodenleuchte selber hat eine Höhe von 3 mm.

Welche Leuchtmittel passen zu diesem Bodeneinbaustrahler?

Es sind keine Leuchtmittel im Lieferumfang enthalten - dadurch haben Sie Entscheidungsfreiheit bei der Auswahl eines geeigneten Leuchtmittel.

Der LED-Bodeneinbaustrahler hat eine GU10 Fassung. Sie wählen also Lichtstärke, Lichtfarbe und Abstrahlwinkel über das von Ihnen eingesetzte Leuchtmittel. Die Bodenleuchte ist nicht schwenkbar.

Eine **Alternative** sind unsere Module (Art.Nr. 2831 - 2835). Alle Module sind dimmbar mit Hilfe eines Phasenabschnittsdimmer (außer Art Nr 2835: Dieses Modul wird direkt mit einer inkludierten IR Fernbedienung angesteuert.).

Anleitung zur Montage von Bodeneinbaustrahlern Lang

Erfahren Sie in diesem Video, wie Sie die Bodeneinbaustrahler Lang montieren

Montage von Einbaustrahlern Lang

Produktdaten

Allgemeine Produktdaten

Name	LED Bodeneinbaustrahler eckig Edelstahl 230V IP67 - Leuchtmittel: Ohne - Anzahl: 1x
Artikelnummer / SKU	3905
EAN	4063592006269
Hersteller EAN	4063592006269
Hersteller	LongLife LED GmbH by HK
Garantie	2 Jahre
Prüfzeichen	CE, RoHS
Schutzklasse (nach EN 61140 und VDE 0140-1)	I
Herkunftsland	China
Einbaulänge	120 mm
Einbaubreite	120 mm
Einbautiefe	140 mm
Schutzart (IP)	IP67
Fassung	GU10
Form	quadratisch
Rahmenfarbe	silber
Akzentbeleuchtung	geeignet
Einbau-LEDs	Nein
Eingebaute LEDs	Nein
Eingangsspannung (V)	230 V/AC
Energieverbrauch	50 W

Gehäusefarbe	silber / chrom
Produktbreite	120 mm
Produktlänge	120 mm
Produkthöhe	140 mm
Gewicht	0,700 kg
Netto-Gewicht des Produktes	0,253 kg

Produkteigenschaften - Temperaturangaben

Betriebstemperatur (°C)	-20 °C bis +40 °C