LONGLIFE LED GmbH by HK

LongLife LED GmbH by HK
Adolf-Meyer-Str. 5
49828 Neuenhaus

Tel: +49 5941 2029960
Fax: +49 5941 2029969
E-Mail: info@longlife-led.de

Art.-Nr. 2521: CCT LED Panel 150x30cm Aufbauset 48W 3000K-6000K inkl. Fernbedienung und Aufbaurahmen

Produktbilder





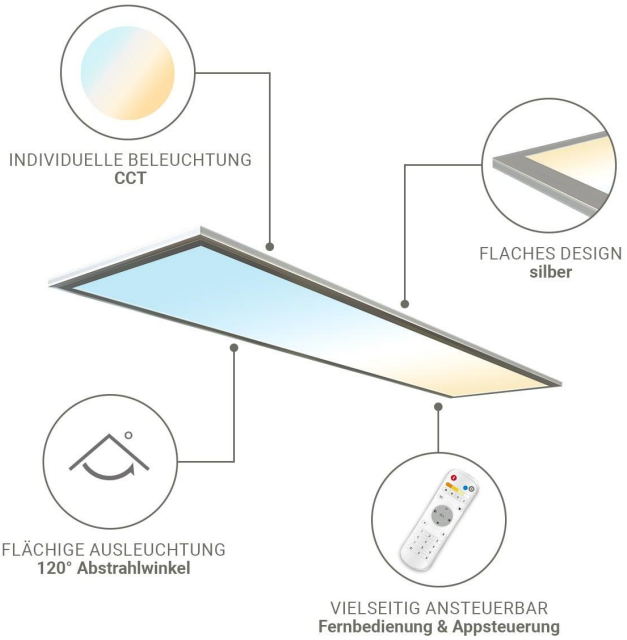

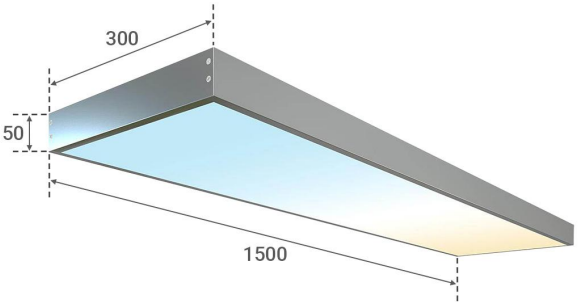

Angaben in mm



Moderne Lichtlösung für jeden Anlass

Große vielfalt an Lichtfarben, Größen und Einbauarten

Produktbeschreibung

CCT LED Panel 150x30cm Aufbauset 48W 3000K-6000K inkl. Fernbedienung und Aufbaurahmen

Diese LED CCT Panel Komplettleuchte 150x30cm mit 48W lässt sich mithilfe der Funkfernbedienung aus dem mitgeliefertem Zubehör nicht nur dimmen, sondern auch in der Farbtemperatur stufenlos zwischen 3000K-6000K (warm-,neutral-,kaltweiß) verstellen.

Die zuletzt mit der Fernbedienung eingestellte Farbtemperatur oder Helligkeit wird so lange gespeichert bis sie erneut wieder verstellt wird. Auch beim Betätigen des Schalters oder nach einem Stromausfall bleibt die Einstellung gespeichert.

Als tolle Komplettleuchte enthält sie einen passenden Aufbaurahmen in Silber, der es möglich macht das Panel direkt unter die Decke oder auch an die Wand zu montieren. Der große Vorteil dieses Rahmens ist die Möglichkeit alle Anbauteile wie Netzteil und Empfänger in dem Rahmen unsichtbar zu verstauen.

Die Montage des Rahmens ist denkbar einfach. Dazu werden zuerst die drei Rahmenprofile miteinander verschraubt zu ein „U“. Danach werden die Bohrlöcher durch die Rahmenprofile angezeichnet. Jetzt an seinen Bestimmungsort gedübelt und anschließend wird das Panel in den Rahmen hineingeschoben und die Stromzufuhr hergestellt. Jetzt wird nur noch das letzte Rahmenseitenteil angeschraubt und schon ist die Montage fertig.

Die Funkfernbedienung hat eine Reichweite von 30 m und mit einer lassen sich bis zu 100 Panels in 99 Gruppen bedienen. Zum Lieferumfang gehört der Aufbaurahmen inkl. Schrauben und Dübel sowie ein Treiber und die Fernbedienung.

Produktdaten

Allgemeine Produktdaten

Name	CCT LED Panel 150x30cm Aufbauset 48W 3000K-6000K inkl. Fernbedienung und Aufbaurahmen
Artikelnummer / SKU	2521
EAN	4260601132401
Hersteller EAN	4260601132401
Hersteller	LongLife LED GmbH by HK

Rechtliche Produktdaten

Gesetzliche Gewährleistung	2 Jahre
Prüfzeichen	CE, RoHS
Herkunftsland	China

Produkteigenschaften - Lichttechnische Angaben

Farbkonsistenz	6 SDCM
Dimmbar	Ja
LED-Lichtfarbe	CCT
Nennlebensdauer	30000 Std.
Schutzart (IP)	IP20
Smart Home Systeme	TIGI RF-2.4GHz
Farbwiedergabe	>80 Ra
Abstrahlwinkel	120 Grad
Form	rechteckig
Akzentbeleuchtung	ungeeignet
LED-Hersteller	EPISTAR

Einbau-LEDs	Ja
Eingebaute LEDs	Ja
Farbtemperatur	3000 K bis 6000 K
Produktfarbe	silber
Rahmenfarbe	silber
Abdeckung	opal
Produktbreite	300 mm
Produktlänge	1500 mm
Produkthöhe	50 mm
Treiberabmessung Länge	157 mm
Treiberabmessung Höhe	35 mm
Treiberabmessung Breite	48 mm
Gewicht	1,000 kg
Netto-Gewicht des Produktes	2,150 kg

Produkteigenschaften - Temperaturangaben

Betriebstemperatur (°C)	-20 °C bis +50 °C

Produkteigenschaften für LED-Panels

Panelgröße	150x30 cm

Produkteigenschaften Leuchtmittel CCT

CCT Modus	fade