LongLife LED GmbH by HK
Adolf-Meyer-Str. 5
49828 Neuenhaus

Tel: +49 5941 2029960
Fax: +49 5941 2029969
E-Mail: info@longlife-led.de

Art.-Nr. 2235: LED Spot 3er SET (3x 2,6W) 12V 3000K-6500K IP20 Ø75x6mm Ausschnitt Ø55mm

Produktbilder

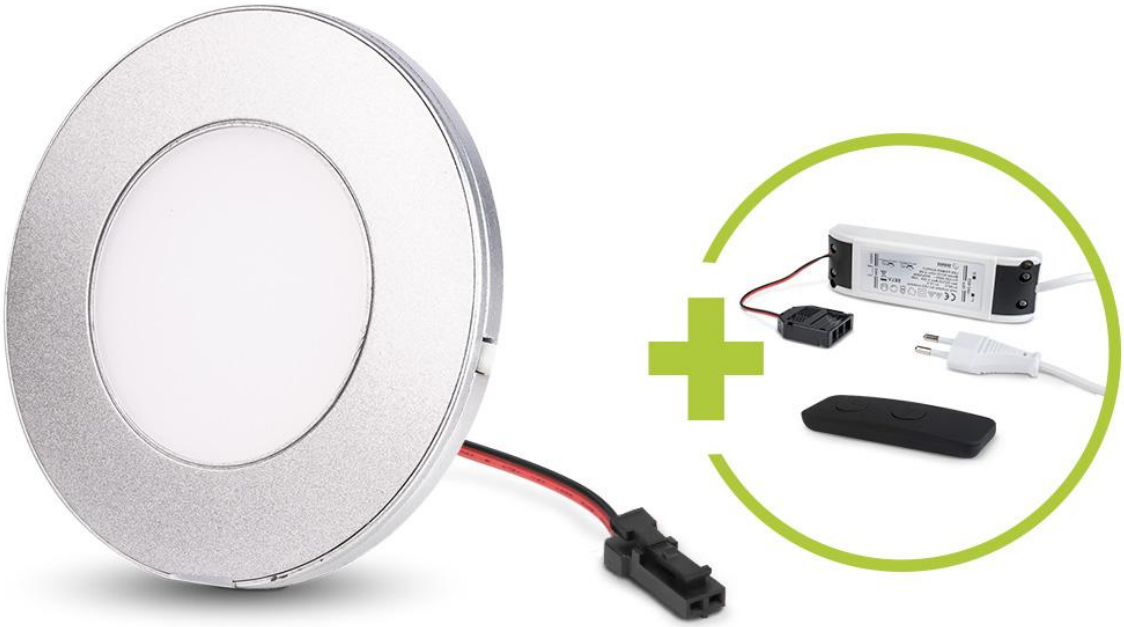

Angaben in mm

CCT SPEKTRUM
3000K - 6500K
ALLE KOMPONENTEN
im Set enthalten
dimmbar
DIMMBAR
via Fernbedienung
MONTAGEMÖGLICHKEIT
für den Ein- oder Aufbau
ULTRA FLACH
6mm Einbautiefe

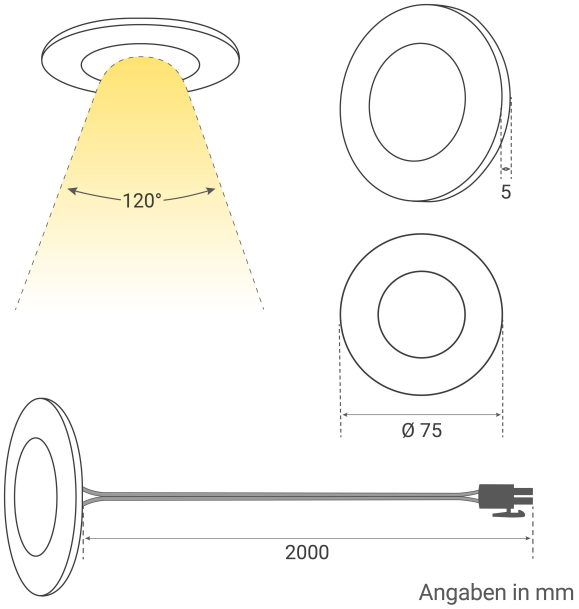

Angaben in mm

Produktbeschreibung

Super 3er SET LED Spots mit Trafo und Fernbedienung

Wir stellen Ihnen hier ein geniales und super einfach zu installierendes Set von drei LED Strahlern vor. Als Aufbaustrahler genutzt sind sie schon extrem flach, aber sie können zusätzlich durch einfaches Abheben des magnetischen Rings auf der Rückseite in noch flachere Einbauleuchten verwandelt werden:

Abmessungen

- Einbautiefe: 3 mm
- Einbaudurchmesser: 55 mm
- Produkthöhe: 5 mm
- Produktdurchmesser: 75 mm

Die Strahler haben jeweils einen minimalen Verbrauch von nur 2,6 Watt. Sie können in den drei Lichtfarben Warmweiß, Neutralweiß und Kaltweiß leuchten.

Außerdem sind die Strahler bereits mit einem 2 m langen Kabel und einem kleinen Stecker ausgestattet. Diese kleinen Stecker werden in die dafür vorgesehene Buchsen am Trafo eingesteckt:

Auf der anderen Seite des Trafos ist bereits ein 160 cm langes Kabel mit Eurostecker vorinstalliert. Zur Inbetriebnahme muss dieser Stecker nur noch in die Steckdose. Zu beachten ist jetzt noch ein kleiner, aber wichtiger "Trick", denn sonst passiert beim Anschluss an die Steckdose... einfach gar nichts!

Sie müssen nach den oben beschriebenen, einfachen Vorbereitungen jetzt den Stecker in die Steckdose stecken und dabei GLEICHZEITIG die ON-Taste der Fernbedienung GEDRÜCKT und diese auf die Strahler gerichtet halten.

Die Strahler reagieren dann mit einem kurzen Blinken. Ziehen Sie den Stecker jetzt nochmals, damit die Verbindung der Fernbedienung mit den LED-Strahlern gespeichert bleibt. Ab jetzt steht Ihnen auch die Memory-Funktion zur Verfügung.

Memory-Funktion

Diese Funktion sorgt dafür, dass Ihre letzten Licht-Einstellungen vor dem Ausschalten gespeichert bleiben, auch wenn Sie Ihr LED Panel nicht über die Fernbedienung, sondern über einen normalen Lichtschalter ausschalten. Beim Wieder-Einschalten stehen dann diese Einstellungen genauso zur Verfügung, bis Sie sie wieder ändern.

Produktdaten

Allgemeine Produktdaten

Name	LED Spot 3er SET (3x 2,6W) 12V 3000K-6500K IP20 Ø75x6mm Ausschnitt Ø55mm
Artikelnummer / SKU	2235
EAN	4260385824295
Hersteller EAN	4260385824295
Hersteller	LongLife LED GmbH by HK

Rechtliche Produktdaten

Energieverbrauchskennzeichnung (nach EU 2019/2015)	G
EPREL-Eintragungsnummer	897721
Garantie	2 Jahre
Prüfzeichen	CE, RoHS
Schutzklasse (nach EN 61140 und VDE 0140-1)	II
Herkunftsland	China

Montageangaben

Montageart	Einbau, Deckenmontage
Einbautiefe	3 mm
Einbaudurchmesser	55 mm

Produkteigenschaften - Lichttechnische Angaben

Farbkonsistenz	4 SDCM
Dimmbar	Ja
Lichtfarbe	CCT

Nennlebensdauer	25000 Std.
Schutzart (IP)	IP20
Farbwiedergabe	>80 Ra
Abstrahlwinkel	120 Grad
Form	rund
LED-Chip-Typ	SMD2016
LED-Hersteller	SANAN
Farbtemperatur	3000 K bis 6500 K
Aufwärmzeit	1 s
Eingangsspannung (V)	230 V/AC
Energieverbrauch	8 W
Leistung	8 W
Lichtstrom	360 Lumen
Nennlichtstrom	360 Lumen
Nennstrom	1250 mA
Netzteil	extern
Powerfactor	1
Schaltzyklen	10000
Vergleichswert	40 Watt
Gehäusefarbe	silber / chrom
Abdeckung	opal
Produkthöhe	5 mm
Produktdurchmesser	75 mm
Treiberabmessung Länge	145 mm
Treiberabmessung Höhe	26 mm

Treiberabmessung Breite	44 mm
Gewicht	0,040 kg
Netto-Gewicht des Produktes	0,040 kg

Produkteigenschaften - Temperaturangaben

Betriebstemperatur (°C)	-20 °C bis +50 °C

Produkteigenschaften Leuchtmittel CCT

CCT Modus	fade