LongLife LED GmbH by HK
Adolf-Meyer-Str. 5
49828 Neuenhaus

Tel: +49 5941 2029960
Fax: +49 5941 2029969
E-Mail: info@longlife-led.de

Art.-Nr. 2220: LED Treiber 42W 3-42V 0.6-1.1A IP20 dimmbar 1-10V, BOKE BK-PUL042A-1100AM Konstantstrom CC

Produktbilder

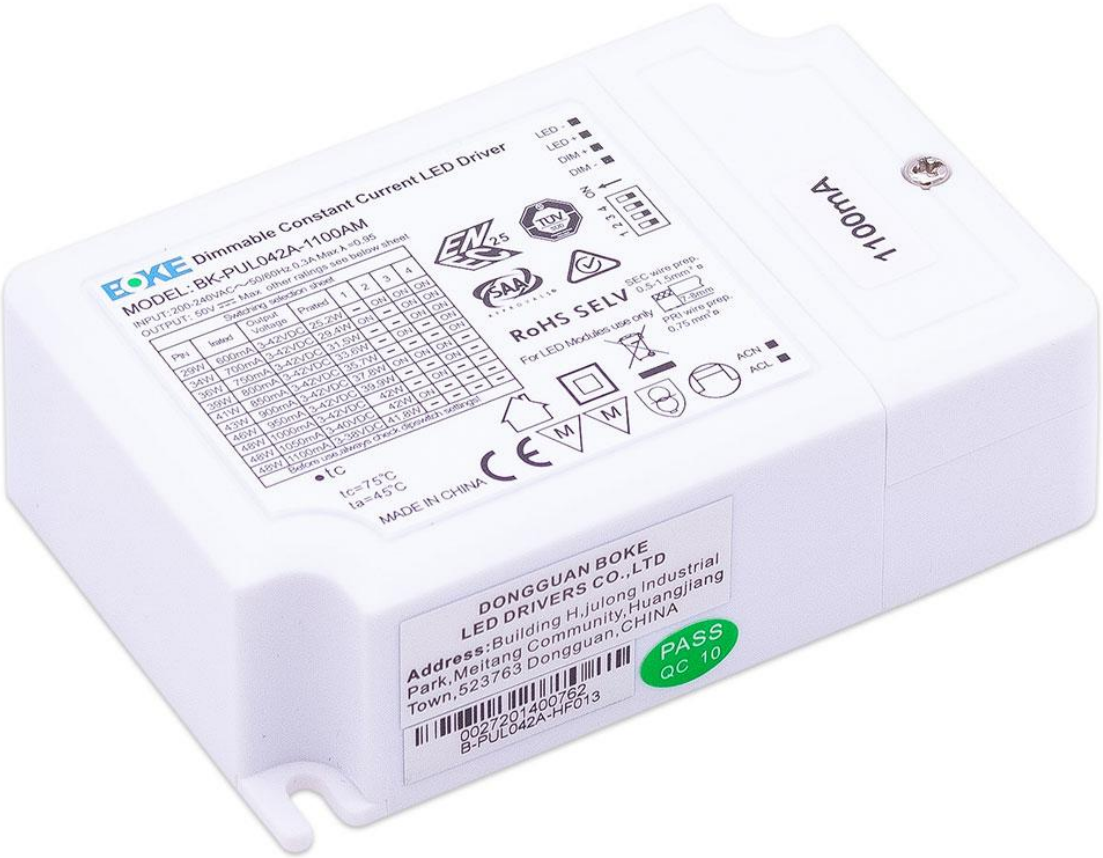

Dimmable Constant Current LED Driver
MODEL: BK-PUL042A-1100AM
RoHS SELV
MADE IN CHINA
DONGGUAN BOKE
LED DRIVERS CO.,LTD
PASS
QC 10

Dimmable Constant Current LED Driver
MODEL: BK-PUL042A-1100AM
RoHS SELV
MADE IN CHINA
DONGGUAN BOKE
LED DRIVERS CO.,LTD
Address:Building H,julong Industrial
Park,Meitang Community,Huangjiang
Town,523763 Dongguan,CHINA
PASS
QC 10

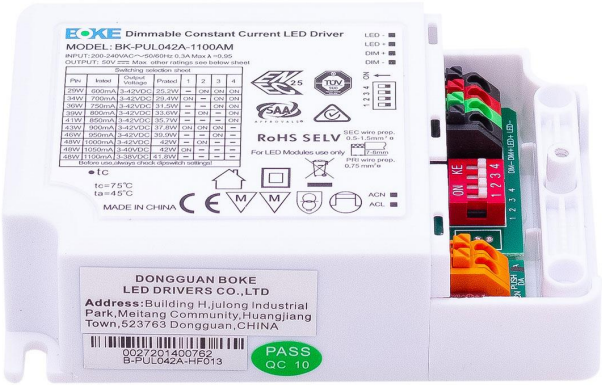
Dimmable Constant Current LED Driver
MODEL: BK-PUL042A-1100AM
RoHS SELV
MADE IN CHINA
DONGGUAN BOKE
LED DRIVERS CO.,LTD
Address:Building H,julong Industrial
Park,Meitang Community,Huangjiang
Town,523763 Dongguan,CHINA
PASS
QC 10

Dimmable Constant Current LED Driver
MODEL: BK-PUL042A-1100AM
RoHS SELV
MADE IN CHINA
1100mA
DONGGUAN BOKE
LED DRIVERS CO.,LTD
Address:Building H,julong Industrial
Park,Meitang Community,Huangjiang
Town,523763 Dongguan,CHINA
PASS
QC 10

PUL060A

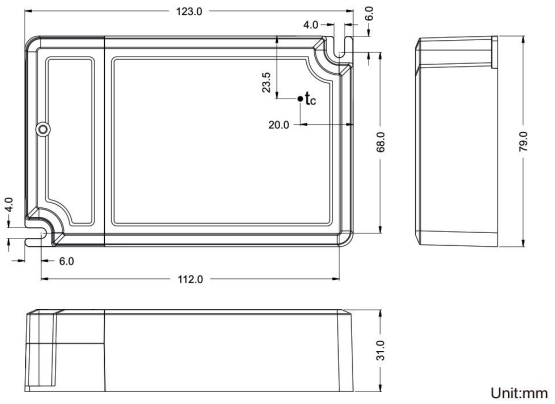

Unit:mm

Produktbeschreibung

LED Treiber 42W 3-42V 0.6-1.1A IP20 dimmbar 1-10V, BOKE BK-PUL060A-1100AM Konstantstrom CC

Dieser Treiber hat folgende Eigenschaften:

- reguliert den Stromfluss zwischen Stromnetz und Lampe
- Flache Form für einfache Installation. Für die Montage auf Möbel oder in Möbel geeignet
- Schraubenlose Klemmenausführung
- Modellbezeichnung: BOKE BK-PUL060A
- AC220-240V Eingang
- IP 20 Schutzart
- Einschaltzeit <0,5s
- Entwickelt nach den Zertifizierungsstandards für LED-Beleuchtung
- Kurzschluss-Schutz, Schutz vor Überhitzung, Überspannungsschutz

Produktdaten

Allgemeine Produktdaten

Name	LED Treiber 42W 3-42V 0.6-1.1A IP20 dimmbar 1-10V, BOKE BK-PUL042A-1100AM Konstantstrom CC
Artikelnummer / SKU	2220
EAN	4260385825476
Hersteller EAN	4260385825476
Hersteller	BOKE
Besonderheiten	Möbeleinbau-Zertifiziert (MM)
Garantie	2 Jahre
Prüfzeichen	CE, RoHS
Schutzklasse (nach EN 61140 und VDE 0140-1)	II
Herkunftsland	China
Einbaulänge	103 mm
Einbaubreite	68 mm
Einbautiefe	30 mm
Dimmbar	Ja
Dimmbarkeit	DALI, 1-10V
Nennlebensdauer	50000 Std.
Schutzart (IP)	IP20
Einbau-LEDs	Nein
Eingangsspannung (V)	230 V/AC
Energieverbrauch	42 W
Leistung	42 W

Nennstrom	300 mA
Netzfrequenz (Hz)	47 Hz - 63 Hz
Treiberhersteller	BOKE
Zündzeit	1 s
Produktbreite	68 mm
Produktlänge	130 mm
Produkthöhe	30 mm
Treiberabmessung Länge	103 mm
Treiberabmessung Höhe	30 mm
Treiberabmessung Breite	68 mm
Gewicht	0,160 kg
Netto-Gewicht des Produktes	0,160 kg

Produkteigenschaften - Temperaturangaben

Betriebstemperatur (°C)	-20 °C bis +45 °C

Produkteigenschaften Strom/Spannungsausgang

Ausgangsspannung	3 V/DC - 42 V/DC

Produkteigenschaften Netzteile

Serie	PUL-A