LONGLIFE LED GmbH by HK

LongLife LED GmbH by HK
Adolf-Meyer-Str. 5
49828 Neuenhaus

Tel: +49 5941 2029960
Fax: +49 5941 2029969
E-Mail: info@longlife-led.de

Art.-Nr. 1693: Alu Eck-Profil eloxiert 15x15mm opal - Länge: 200cm

Produktbilder

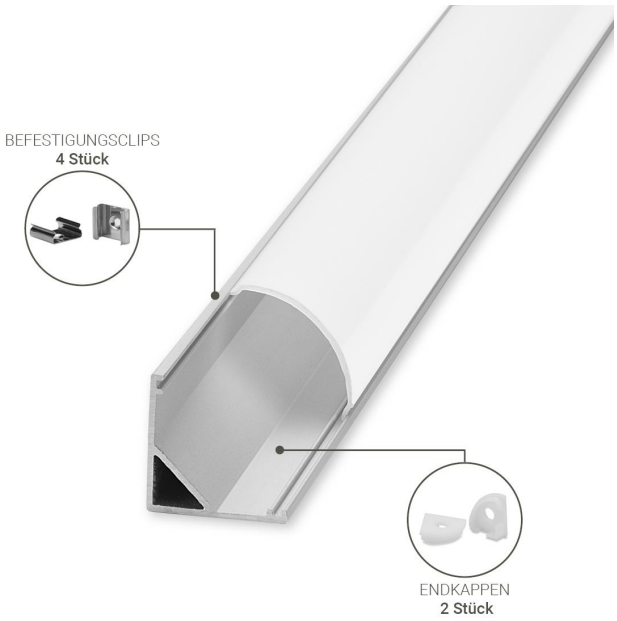

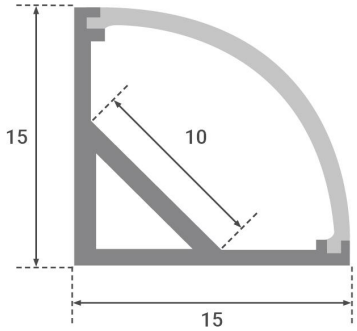

Angaben in mm

Produktbeschreibung

Alu Eck-Profil 15x15mm für LED Streifen (max. 10 mm)

Dieser Artikel ist als Sperrgut gekennzeichnet und somit vom normalen Versand ausgeschlossen.

Im Lieferumfang enthalten

- Alu Eck-Profil eloxiert 15x15mm (Länge: 200 cm) mit milchiger Abdeckung
- Vier Halte-Clips für die Anbringung
- Zwei Endkappen für den sauberen Abschluss des Profils

LED Strips können mithilfe von Aluprofilen aus unserem Sortiment elegant und optisch sehr ansprechend verlegt werden. Eckprofile sind besonders geeignet, die Strips entlang von Innenkanten von Räumen zu führen, also da, wo zwei Wände oder Wand und Decke aufeinander treffen, können aber auch ganz normal an Wänden oder Decken angebracht werden. Horizontal, vertikal, diagonal oder in welcher Position Sie es wünschen.

Das 2 m lange Profil hat zwei Endkappen für den sauberen Abschluss und insgesamt 4 Halte-Clips für die Befestigung an der Wand.

Die Abdeckung des Profils aus opalem Kunststoff lässt das ausstrahlende Licht weich und angenehm erscheinen. Das Profil wirkt außerdem als passive Kühlung für die Strips und schützt vor mechanischen Einwirkungen.

Bitte beachten: Dieses Profil eignet sich für LED Strips von einer Breite von maximal 10 mm.

Produktdaten

Allgemeine Produktdaten

Name	Alu Eck-Profil eloxiert 15x15mm opal - Länge: 200cm
Artikelnummer / SKU	1693
EAN	4260385827562
Hersteller EAN	4260385827562
Hersteller	LongLife LED GmbH by HK
Garantie	2 Jahre
Prüfzeichen	CE, RoHS
Herkunftsland	China

Montageangaben

Montageart	Aufbau, Deckenmontage
Aufbaulänge	2000 mm
Aufbaubreite	15 mm
Gehäusefarbe	silber / chrom
Abdeckung	opal
Produktlänge	2,000 m
Produktbreite	15 mm
Produktlänge	2000 mm
Produkthöhe	15 mm
Länge des Produktes (z.B. Strips, Kabel etc)	2,000 Meter
Gewicht	0,150 kg
Netto-Gewicht des Produktes	0,150 kg

Produkteigenschaften Alu-Profile

Aluprofilform	Eckprofil
LED Streifenbreite	5, 6, 7, 8, 9, 10 mm