LONGLIFE LED GmbH by HK

LongLife LED GmbH by HK
Adolf-Meyer-Str. 5
49828 Neuenhaus

Tel: +49 5941 2029960
Fax: +49 5941 2029969
E-Mail: info@longlife-led.de

Art.-Nr. 10039: LED Bodeneinbaustrahler eckig Edelstahl 230V IP67 - Leuchtmittel: GU10 4W 2700K - Anzahl: 1x

Produktbilder







LIEFERUMFANG:

1. Bodeneinbaustrahler
2. GU10-Leuchtmittel
3. Schraubensatz mit vier Schrauben







ROSTFREI & ROBUST
Abdeckung aus trittfestem und befahrbarem Edelstahl

SICHERHEITSGLAS MIT GUMMIDICHTUNG
Belastbarkeit bis zu 2 Tonnen

INKL. GU10-LEUCHTMITTEL
Jederzeit austauschbar

SEITLICHER EIN-/ AUSGANG
Für die Durchverdrahtung

SCHWARZE EINBAUHÜLSE
Geeignet für den Einbau in eine Vielzahl von Untergründen. Einbautiefe von 140 mm

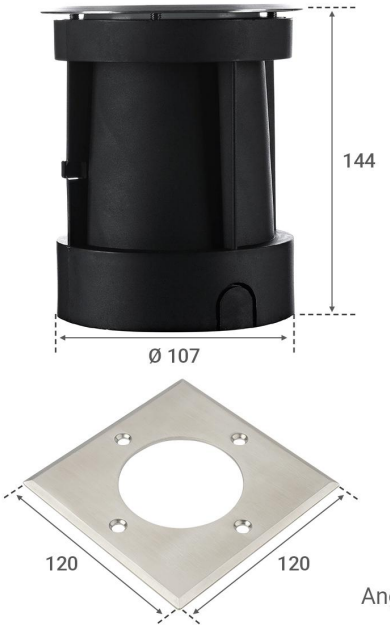

Angaben in mm





Produktbeschreibung

Eckige LED-Bodeneinbauleuchte mit 4W GU10-Lampe (2700K)

Ihre Highlights:

- Viereckiger, gebürsteter Edelstahlring mit Sicherheitsglas
- Belastbarkeit bis zu 2 Tonnen
- Schwarzer Kunststoffkörper mit zwei Seitenein-/ausgängen für die Verdrahtung
- Geschützt vor eindringendem Staub und Wasser (Schutzart IP67)
- Für den Innen-/Außenbereich geeignet
- Direkter Anschluss an 230 Volt

Einsatzbereiche

Die Bodeneinbauleuchten werden sowohl im Innenbereich als auch im Außenbereich eingesetzt. Wegen der **Schutzart IP67** bietet sich diese Bodenleuchte für den Außenbereich förmlich an.

Die versenkten Bodenleuchten dienen als Wegweiser für Auffahrten, Hofeinfahrten oder Fußwege. Ausleuchtung und Orientierung können zu den primären Aufgaben gezählt werden. Ferner werden mit den Bodeneinbauleuchten Lichtakzente gesetzt, um architektonische Gebäude, Fassaden oder Gartenbereiche mit einem individuellen Lichtkleid zu versehen.

Installation von Bodeneinbauleuchten - was ist wichtig?

Normalerweise geht es um eine dauerhafte Installation, darum sollten Sie Zeit in Planung und Vorbereitung investieren, um anschließend in die Ausführung überzugehen. Der Bodeneinbaustrahler benötigt eine **Einbautiefe von 140 mm**. Sie sollten tiefer planen für die **Drainage**. Wir empfehlen, um den Bodeneinbaustrahler auf ein Kiesbett zu installieren, damit Wasserüberschuss zügig abfließen kann. Vermeiden Sie die Installation in Bodensenken, ebene Flächen oder Bodenerhebungen sind angewiesen.

Bitte verschrauben Sie alles wasserdicht und benutzen Sie geeignete Verbindungsmuffen für die Stromleitungen.

Warmweißes Licht - die 4W GU10-Lampe ist im Lieferumfang enthalten

In die Bodenleuchte wird eine 4 **Watt Lampe mit GU10-Sockel** gesteckt. Die LED-Lampe ist austauschbar. Nach einem Austausch des Leuchtmittels verschrauben Sie bitte das Oberteil wieder fest. Trockenes Wetter ist der beste Zeitpunkt für einen Austausch, um eine Feuchtigkeitsansammlung zu vermeiden.

Montageanleitung für tiefe LED Bodeneinbaustrahler

Erfahren Sie in diesem Video, wie Sie die tiefen Bodeneinbaustrahler schrittweise **installieren und montieren** können.

Produktdaten

Allgemeine Produktdaten

Name	LED Bodeneinbaustrahler eckig Edelstahl 230V IP67 - Leuchtmittel: GU10 4W 2700K - Anzahl: 1x
Artikelnummer / SKU	10039
EAN	4063592012314
Hersteller EAN	4063592012314
Hersteller	LongLife LED GmbH by HK

Rechtliche Produktdaten

Gesetzliche Gewährleistung	2 Jahre
Prüfzeichen	CE, RoHS
Herkunftsland	China
Einbautiefe	140 mm
Einbaudurchmesser	107 mm
Dimmbar	Nein
LED-Lichtfarbe	warmweiß
Nennlebensdauer	25000 Std.
Schutzart (IP)	IP67
Farbwiedergabe	>80 Ra
Fassung	GU10
Abstrahlwinkel	38 Grad
Form	eckig
Farbtemperatur	2700 K
Produktfarbe	edelstahl

Rahmenfarbe	Alu gebürstet
Produkthöhe	140 mm
Produktdurchmesser	120 mm
Netto-Gewicht des Produktes	0,283 kg