LongLife LED GmbH by HK
Adolf-Meyer-Str. 5
49828 Neuenhaus

Tel: +49 5941 2029960
Fax: +49 5941 2029969
E-Mail: info@longlife-led.de

Art.-Nr. 10037: LED Bodeneinbaustrahler eckig Edelstahl 230V IP67 - Leuchtmittel: GU10 5W 2700K DIMMBAR - Anzahl: 1x

Produktbilder

LIEFERUMFANG:

1. Bodeneinbaustrahler
2. GU10-Leuchtmittel
3. Schraubensatz mit vier Schrauben

1

2

3

ROSTFREI & ROBUST
Abdeckung aus trittfestem und befahrbarem Edelstahl

SICHERHEITSGLAS MIT GUMMIDICHTUNG
Belastbarkeit bis zu 2 Tonnen

INKL. GU10-LEUCHTMITTEL
Jederzeit austauschbar

SEITLICHER EIN-/ AUSGANG
Für die Durchverdrahtung

SCHWARZE EINBAUHÜLSE
Geeignet für den Einbau in eine Vielzahl von Untergründen. Einbautiefe von 140 mm

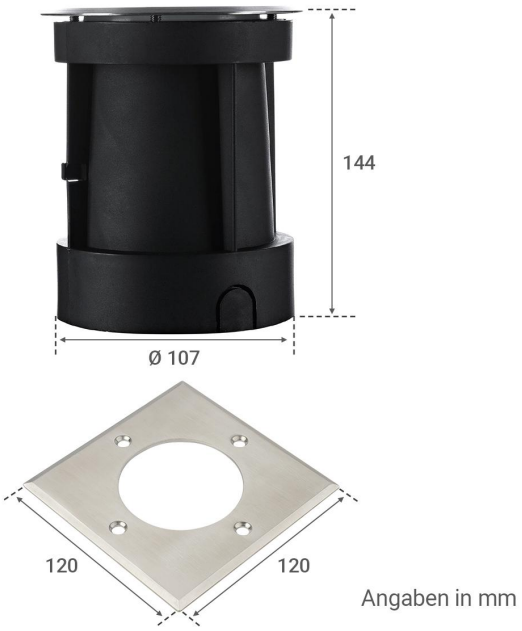

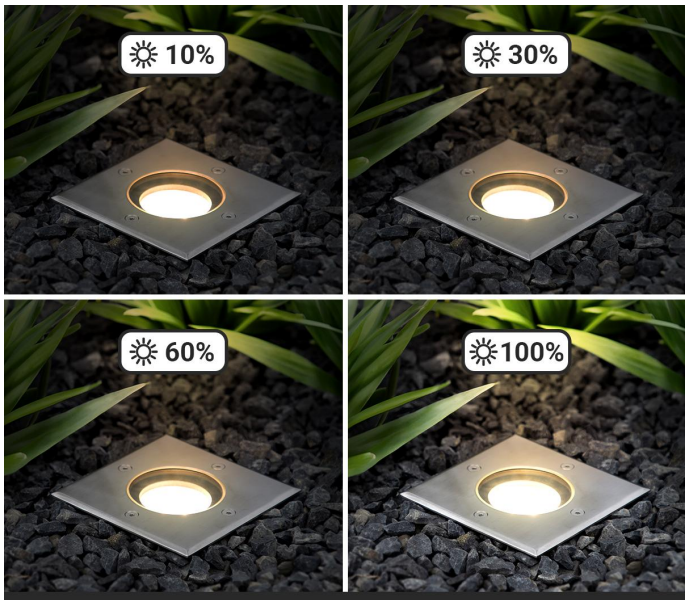

Helligkeit einstellbar

Stufenloses Dimmen der Helligkeit von 0% — 100%

Produktbeschreibung

Eckige LED-Bodeneinbauleuchte mit dimmbarer GU10-Lampe 5W (2700K)

Ihre Highlights:

- Hochwertiger, viereckiger Edelstahlring mit Sicherheitsglas
- Belastbar bis zu 2t
- Schwarzer Kunststoffkörper mit zwei seitlichen Ein-Ausgängen für die Verdrahtung
- Wegen der **Schutzart IP67** geschützt vor eindringendem Staub und Wasser
- Direkter Anschluss an 230 Volt

Einsatzbereiche

Die Bodeneinbauleuchten werden sowohl im Innenbereich als auch im Außenbereich eingesetzt. Im Außenbereich dienen die versenkten Lichter als Wegweiser für Auffahrten, Hofeinfahrten, Gartenwege. Sie unterstützen also bei der Ausleuchtung und Orientierung. Neben dieser zweckdienlichen Aufgabe werden auch Lichtakzente gesetzt, um Gebäude, Fassaden, Gartenbereiche oder andere Außenbereiche vorteilhaft aussehen zu lassen. Architektur und Gartenlandschaften werden so in anmutende Licht- und Schatteneffekte getaucht.

Installation von Bodeneinbauleuchten - worauf sollten Sie achten?

Normalerweise geht es hier um eine **dauerhafte Installation**, darum lohnt sich der Zeitinvest in Planung und Vorbereitung, um schließlich in die Ausführung überzugehen.
Der Bodeneinbaustrahler benötigt eine **Einbautiefe von 140 mm**. Sorgen Sie für eine gute Drainage. Sie sollten also unterhalb der Bodenleuchte z.B. ein Kiesbett anlegen, damit Wasser schnell abfließen kann. Eine Installation in Bodensenken sollte vermieden werden, ebene Flächen oder Bodenerhebungen sind die angewiesene Wahl.
Bitte verschrauben Sie alles wasserdicht und benutzen Sie **geeignete Verbindungsmuffen** für die Stromleitungen.

Warmweißes Licht - die dimmbare GU10-Lampe ist im Lieferumfang enthalten
In die Bodenleuchte wird eine 5 Watt Lampe mit GU10-Sockel verschraubt. Die LED-Lampe ist also **austauschbar**. Bitte stellen Sie immer sicher, dass das Oberteil aus Edelstahl immer wieder gut verschraubt wird. Ein Austauschen der Lampen empfiehlt sich bei trockener Wetterlage.

Montageanleitung für tiefe LED Bodeneinbaustrahler

Erfahren Sie in diesem Video, wie Sie die tiefen Bodeneinbaustrahler schrittweise **installieren und montieren** können.

Produktdaten

Allgemeine Produktdaten

Name	LED Bodeneinbaustrahler eckig Edelstahl 230V IP67 - Leuchtmittel: GU10 5W 2700K DIMMBAR - Anzahl: 1x
Artikelnummer / SKU	10037
EAN	4063592012499
Hersteller EAN	4063592012499
Hersteller	LongLife LED GmbH by HK
Besonderheiten	dimmbar, trittfest

Rechtliche Produktdaten

Energieverbrauchskennzeichnung (nach EU 2019/2015)	F
EPREL-Eintragungsnummer	911212
Garantie	2 Jahre
Prüfzeichen	CE, RoHS
Herkunftsland	China
Einbautiefe	140 mm
Einbaudurchmesser	107 mm
Dimmbar	Ja
Lichtfarbe	warmweiß
Nennlebensdauer	25000 Std.
Schutzart (IP)	IP67
Farbwiedergabe	>80 Ra
Fassung	GU10

Abstrahlwinkel	40 Grad
Form	quadratisch
Akzentbeleuchtung	geeignet
Farbtemperatur	2700 K

Produkteigenschaften - Elektrotechnische Angaben

Eingangsspannung (V)	230 V/AC
Energieverbrauch	5 W
Leistung	5 W
Lichtstrom	400 Lumen
Nennlichtstrom	400 Lumen
Produktbreite	120 mm
Produkthöhe	140 mm
Netto-Gewicht des Produktes	0,313 kg

Produkteigenschaften - Temperaturangaben

Betriebstemperatur (°C)	-10 °C bis +40 °C